HUMBAUR

NAVODILA ZA UPORABO

UNIVERZALNA

Vsebina

1 Identifikacija 5

2 Opis izdelka 6

3 Predvidena uporaba 8

4 Nepravilna uporaba 8

5 Splošna varnostna navodila 8

6 Kako priklopim in priključim prikolico n a avtomobil? 10
- 6.1 Vklop in sprostitev ročne zavore 10
- 6.2 Umikanje in izvleka podpornega kolesa 10
- 6.3 Priključitev s priključkom za kroglično glavo 11

7 Kako odklopim in pritrdim p r i k o l i c o ? 12

8 Kako naložiti in razložiti prikolico? 13
- 8.1 Porazdelitev naboja 13
- 8.2 Zaščita tovora 13
- 8.3 Nalaganje in razlaganje prikolice 14
- 8.4 Ravnanje s kabelskim vitlom 15

9 Kako vzdržujem prikolico? 16

10 Kako vzdržujem prikolico? 17
- 10.1 Predpisi o vzdrževanju 17
- 10.2 Preverjanje pnevmatik 17
- 10.3 Preverjanje obrabe sklopke 18
- 10.4 Mazanje in oljenje sklopke 18
- 10.5 Mazanje zavornega sistema 18
- 10.6 Mazanje in mazanje podpornega kolesa 19
- 10.7 Zamenjava kolesa 19
- 10.8 Zamenjava žarnice 20

11 Dodatki 21
- 11.1 Protizdrsna sklopka (AKS) 21
- 11.2 Zamašek za kolesa 22
- 11.3 Amortizer kolesa 23
- 11.4 Spustne stranice 24
- 11.5 Pritrditev na stranico za spuščanje 26
- 11.6 Ponjava in loki 27
- 11.7 H-okvir 30
- 11.8 Podporna noga 31
- 11.9 Zbirka orodij 32

12 Kako odstraniti prikolico ali dele prikolice? 33

13 Kaj moram storiti v primeru napak? 34

14 Določbe o storitvah in garancijah 35

1 Identifikacija

Ime izdelka: Transporter za vozila UNIVERSAL

Transporter za vozila UNIVERSAL je na voljo v štirih različnih izvedbah.

Tip 1

Oznaka tipa: UNIVERSAL 3000 LESENA TLA

Tip 2

Oznaka tipa: UNIVERSAL 3000 ALUMINIJASTA TLA

Tip 3

Oznaka tipa: UNIVERSAL 3500 LESENA TLA

Tip 4

Oznaka tipa: UNIVERSAL 3500 ALUMINIJASTA TLA

Ime in naslov trgovca:

Ime: _____

Naslov: _____

Telefon: _____

Ime in naslov proizvajalca:

Humbaur GmbH
Mercedesring 1
D-86368 Gersthofen
Tel. 0049/(0)821/24929-0 Faks
0049/(0)821/249-100

2 Opis izdelka

UNIVERSAL je resnično vsestransko uporaben. Varjena konstrukcija okvirja in podvozja UNIVERSAL SAL je vroče pocinkana in tako optimalno zaščitena pred korozijo. Model UNIVERSAL, ki je zasnovan kot prenosni nakladalnik, je opremljen z neprekinjeno talno ploščo, zaradi česar je poleg motornih vozil primeren tudi za druge transportne rešitve. Vozila se na UNIVERSAL nalagajo s pomočjo pogonskih desk iz vroče cinkanih rešetk. Te se med vožnjo pospravijo v jašek pod nakladalnim prostorom. Plošče za vožnjo je mogoče enostavno premikati po celotni širini. tako da lahko nalagate ne glede na širino koloteka vozil. Sedem pritrdilnih obročev na vsaki strani, ki so vgrajeni v zunanji okvir, pritrdi tovor. UNIVERSAL ima tudi dodatno perforacijo, v katero lahko pritrdite po želji dobavljive omejevalnike koles. Standardni kabelski vitel z vrvjo je pritrjen na sprednji levi ali desni del okvirja prikolice s pomočjo 3-stopenjskega nosilca cevi z nastavljivo globino. Zaradi obsežne ponudbe dodatne opreme, kot so aluminijaste stranice in ponjava z okvirjem, je prikolica UNIVERSAL večnamenska.

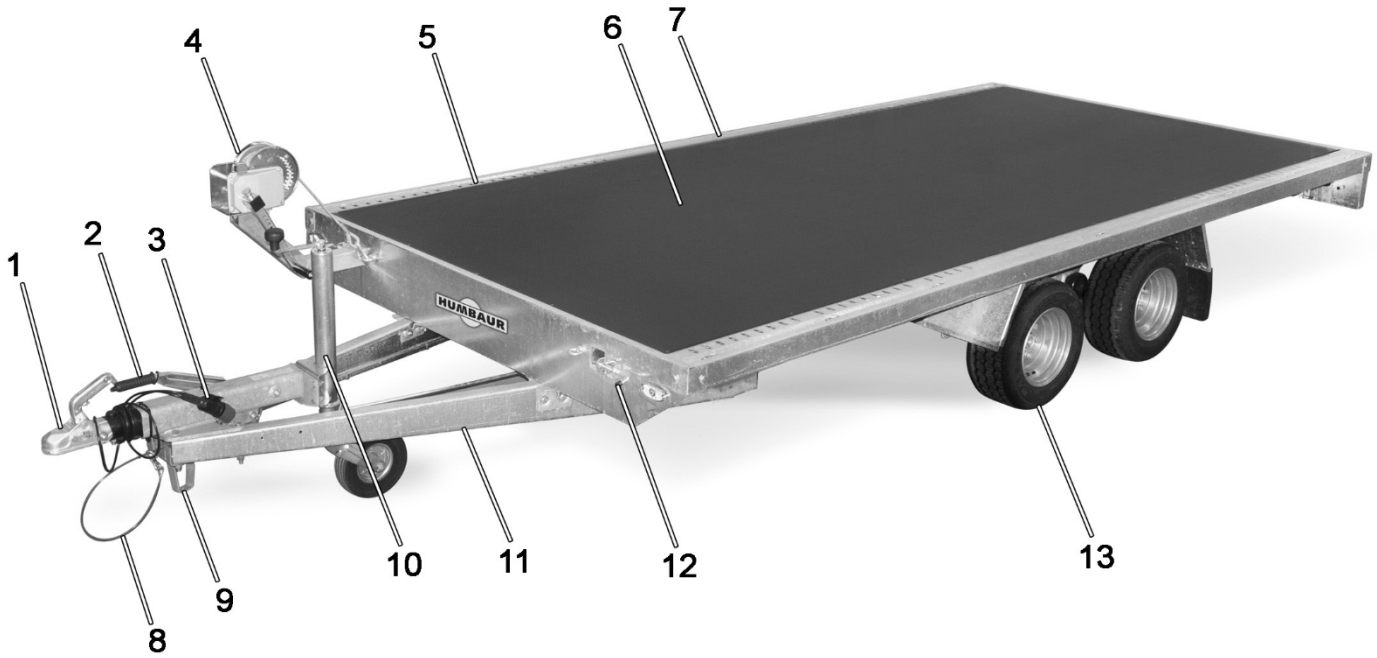

UNIVERSAL od spredaj

1. Prehodni priključek s krogelno sklopko
2. Ročna zavora
3. Električni vtič
4. Kabelski vitel s cevnim nosilcem
5. Iztisnjene luknje za namestitev kolesnih omejevalnikov
6. Območje nakladanja
7. Pritrdilni nosilec
8. Odklopni kabel
9. Podpora za vlečno kljuko
10. Podporno kolo
11. V-prikazovalnik
12. Pritrditev nosilca cevi za kabelski vitel
13. Kolesa

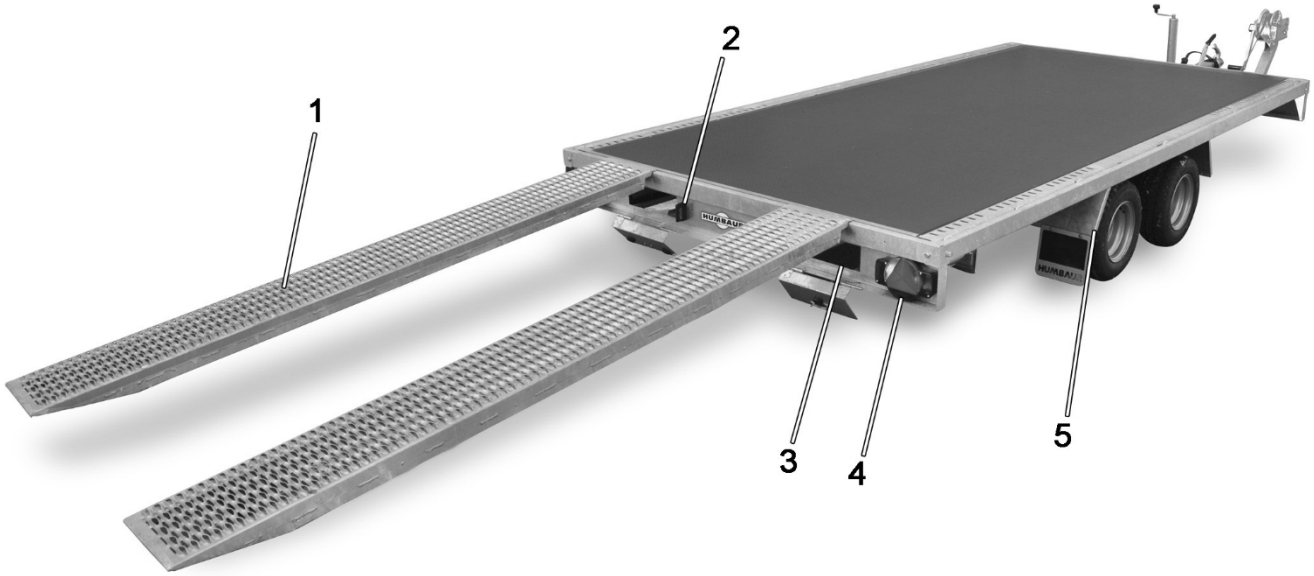

UNIVERSAL od zadaj

1. Deska za dostop
2. Osvetlitev registrske tablice
3. Gred za deske
4. Zadnja luč
5. Blatnik

3 Predvidena uporaba

Transporter za vozila UNIVERSAL je namenjen pritrditvi na pooblaščeno vlečno vozilo. Naložen je lahko do največje dovoljene mase.
Prevoz nevarnega blaga, npr. kemičnih snovi, ni dovoljen. Težo tovora mora biti mogoče enakomerno porazdeliti po celotnem tovoru. Pri nakladanju prikolice z enim samim tovorom mora biti omogočena enakomerna porazdelitev teže. Težišče tovora mora biti pred osmi. Upoštevati je treba dovoljeno obremenitev vlečnega ojesa.
Voznik vlečnega vozila je odgovoren za pritrditev tovora ali opreme za pritrditev tovora. Voznik mora upoštevati zakone in standarde za pritrjevanje tovora, ki veljajo v posamezni državi.
Prikolico je dovoljeno uporabljati le, če je v brezhibnem tehničnem stanju.

4 Nepravilna uporaba

Za vse vrste UNIVERZALNIH transporterjev vozil velja, da se uporabljajo v nasprotju s predvidenim namenom:

- naloženo s prevelikim koristnim tovorom.
- Prevoz oseb s prikolico.
- vožnja z nezavarovanim tovorom.
- Preseganje obremenitve vlečnega ojesa in obremenitve prikolice
- Nedovoljene konstrukcijske spremembe prikolice.
- prevoz vročih materialov (npr. katrana).

5 Splošna varnostna navodila

Nevarnost za življenje!

Vožnja z nepravilno nastavljenim krmilnim kolesom. Krmilno kolo blokira zavorni sistem. Zavore se ne odzovejo in prikolica je v kritičnih situacijah popolnoma brez zavor. Če to povzroči stoječe nesreče lahko povzročijo

Nevarnost !

poškodbe, smrtne žrtve ali poškodovane predmete.
Za vožnjo popolnoma dvignite krmilno kolo, tako da ne more ničesar ovirati.

Nevarnost za življenje!

vožnja z nezavarovanim tovorom. Tovor ali deli tovora lahko odletijo in zadenejo ljudi. To lahko povzroči poškodbe ali celo smrt.
Na vsaki vožnji zavarujte tovor.

Nevarnost !

Nevarnost za življenje!

Vožnja brez popolnoma dvignjenega in dvignjenega krmilnega kolesa. Kolesce se lahko odlomi, odleti in zadene ljudi. To lahko povzroči poškodbe ali celo smrt.
Prepričajte se, da je krmilno kolo za vožnjo popolnoma dvignjeno in zavrteto.

Nevarnost za življenje!

Nevarnost!

Vožnja z nepravilno porazdelitvijo obremenitve. Prikolica lahko zdrsne in se odtrga ali pa zdrsne tudi vlečno vozilo. To lahko povzroči telesne poškodbe ali smrt in materialno škodo.
Razporeditev tovora za vožnjo v skladu z veljavnimi zakoni in predpisi.

Nevarnost za življenje!

Vožnja s preveliko hitrostjo.
Prikolica lahko zdrsne in se odtrga, vlečno vozilo pa lahko zdrsne z njo.
prinašajo. Pri tem lahko pride do poškodb, smrti ali materialne škode.
Upoštevati je treba veljavne zakone zadevne države glede najvišje dovoljene hitrosti pri vožnji s prikolico.

Nevarnost za življenje!

Vožnja z obešenimi dvižnimi rampami

Nevarnost!

težavah.
Med vožnjo se lahko izgubijo dovozne rampe. V primeru nesreče lahko pride do poškodb ali smrti ljudi ali poškodb predmetov.
Preden se odpeljete, zložite dvižne rampe v prostor za rampe.

Nevarnost !

Nevarnost za življenje!

Vozite z odprtim predalom za deske. Med vožnjo lahko izgubite dvižne rampe. Ljudje se lahko poškodujejo ali celo ubijejo zaradi pogonskih ramp.
Preden se odpeljete, preverite, ali je prostor za deske pravilno zaprt.

Nevarnost !

Nevarnost za življenje!

Vožnja brez pritrjenega odklopnega kabla. Če sklopka odpove, prikolica ni zavirana. Prikolica lahko trči v ljudi in predmete. To lahko privede do poškodb ali celo smrti.
Ob vsaki vožnji namestite odklopno vrv okoli sklopke vlečnega vozila.

Nevarnost za življenje!

Nalaganje prikolice na pobočju. Tovor premakne težišče in prikolica se lahko prevrne. Zaradi tega se lahko ljudje smrtno poškodujejo.
Prikolice ne nalagajte, če je pravokotno na pobočje.

Nevarnost za življenje!

Nalaganje prikolice z nepravilno nameščenimi dvižnimi rampami.
Natovorjeno vozilo se med natovarjanjem in raztovarjanjem prevrne. To lahko povzroči telesne poškodbe, smrt ali materialno škodo.
Nastavite deske na ustrezno širino tira.

Nevarnost za življenje!

Nalaganje prikolice na rahlo podlago.
Pri nakladanju in razkladanju se klančine za vožnjo potopijo. Nalagano vozilo se prevrne. To lahko povzroči telesne poškodbe, smrt ali materialno škodo.
Prikolico nalagajte in razlagajte le na trdnih tleh.

Nevarnost za življenje!

Nalaganje/razkladanje prikolice, ko je odklopljena.
Prikolica se lahko odpre. Ljudje se lahko poškodujejo ali celo ubijejo.
Pri nakladanju/razkladanju prikolico vedno pripnite.

Nevarnost!

Nevarnost poškodb!

Vstop v vlečno kljuko.
Zaradi umazanije, mokrote ali ledu je lahko vlečno oje drsno. Oseba zdrsne, pade in se poškoduje. **Ne stopajte na vlečno oje prikolice.**

Nevarnost poškodb!

vstop na nakladalno območje z neprimerno obutvijo.
Tovorna površina je lahko spolzka zaradi umazanije ali mokrote. Oseba se lahko poškoduje.
V prikolico lahko vstopite le s trpežnimi čevlji z ustrezno tekalno plastjo.

Škoda na premoženju!

Z dvigom celotnega obeska na eno stran.
Varovalo proti naletu ali drugi deli prikolice se lahko poškodujejo pod težo lastne mase. **Nikoli ne postavljajte prikolice na tak način. Prikolico shranjujte le v vodoravnem položaju.**

Po prvih 50 km po zamenjavi kolesa ponovno privijte kolesne matice. Redno preverjajte zategnjenost kolesnih matic.

Nikoli ne premikajte prikolice s spuščenim krmilnim kolesom.

Nevarnost !

Pozor!

Nevarnost !

Pozor!

6 Kako priklopim in priključim prikolico na avtomobil?

6.1 Vklop in sprostitev ročne zavore

Nevarnost za življenje!

Če kolesni klini niso nameščeni, sprostite ročno zavoro. Prikolica se lahko začne nenadzorovano premikati in poškoduje ljudi. To lahko povzroči poškodbe ali celo smrt.

Prikolico pritrdite z od-

preden odstranite ročni

Spustite zavoro.

Prikolice imajo ročno zavoro brez plinske vzmeti ali ročno zavoro s plinsko vzmetjo.

Ročna zavora s plinsko vzmetjo

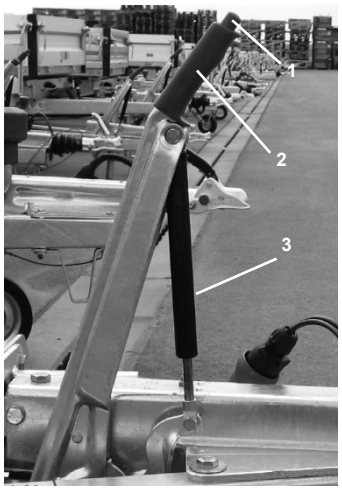

Ročna zavora s plinsko vzmetjo

1. Tlačni gumb
2. Ročica zavore
3. Plinska vzmet

Ročno zavoro vključite tako, da potegnete zavorno ročico, dokler se upor ne zmanjša in se ročica premakne nazaj.
samodejno v smeri vleka. Plinska vzmet nadaljuje gibanje, dokler zavora ni popolnoma aktivirana.
Ročno zavoro sprostite tako, da pritisnete tipko na vrhu ročice in hkrati ponovno spustite ročico.

Ročna zavora brez plinske vzmeti

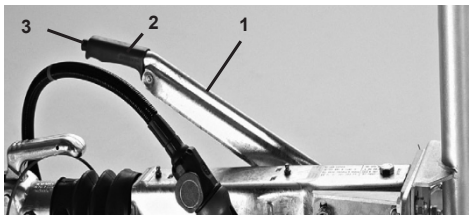

Ročna zavora brez plinske vzmeti

Ročno zavoro vključite tako, da zavorno ročico potegnete v pokončni položaj. Zavorna moč parkirne zavore je zagotovljena le v navpičnem položaju.
Ročno zavoro sprostite tako, da pritisnete tipko na vrhu ročice in hkrati ponovno spustite ročico.

6.2 Umikanje in izvleka podpornega kolesa

Nevarnost!

Nevarnost za življenje!

Vožnja brez popolnoma dvignjenega in dvignjenega krmilnega kolesa. Hokejsko kolo se lahko odlomi in odleti. To lahko povzroči telesne poškodbe, smrt ali materialno škodo.

Prepričajte se, da je krmilno kolo za vožnjo popolnoma dvignjeno in zavrteto.

Nevarnost!

Nevarnost za življenje!

Vožnja z nepravilno nastavljenim krmilnim kolesom.
Krmilno kolo blokira zavorni sistem na zavorni palici. Zavore se ne odzovejo in prikolica
je v kritičnih situacijah popolnoma brez zavor. Posledica so lahko telesne poškodbe ali celo smrt.
Za vožnjo popolnoma dvignite krmilno kolo, da ga nič ne bo blokiralo.

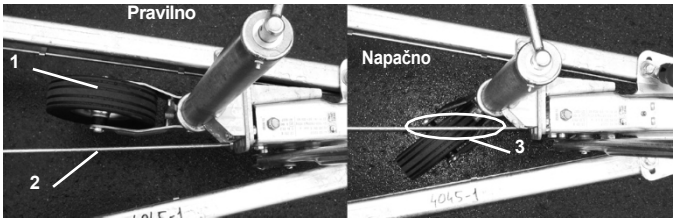

Podporno kolo (od zgoraj) pravilno / nepravilno zavrtelo

1. Podporno kolo
2. Zavorna palica
3. Podporno kolo blokira zavorno palico

Prikolice z dovoljeno skupno maso 3500 kg so opremljene z ojačanim standardnim podpornim kolesom. Vse druge prikolice so opremljene s samodejnim krmilnim kolesom.

Avtomatsko krmilno kolo

Pri dvigovanju vedno pazite, da podporno kolo ne blokira zavorne palice. S krmilno ročico vedno popolnoma dvignite pomožno kolo, dokler se kolo popolnoma ne zloži.

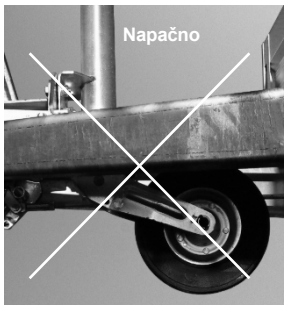

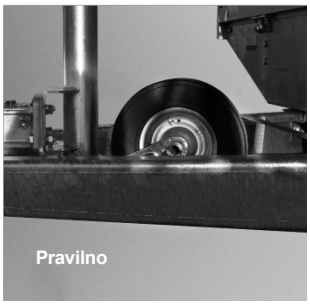

Samodejno dvignjeno podporno kolo

Okrepljeno standardno podporno kolo

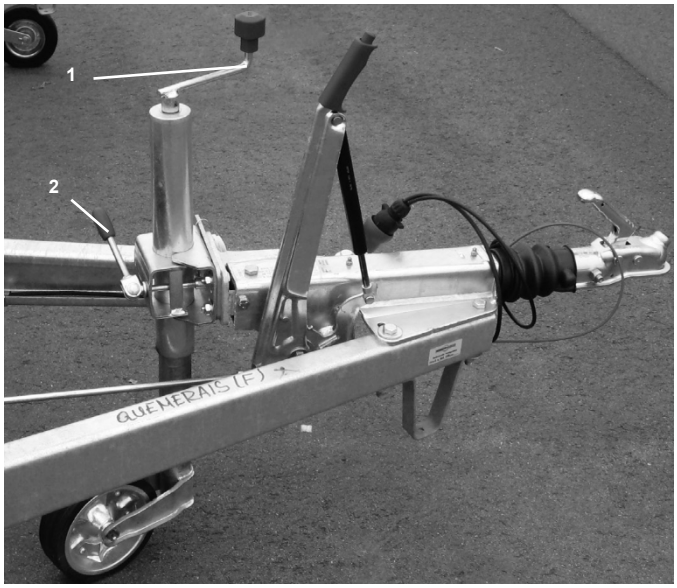

Okrepljeno standardno podporno kolo

1. Ročica ročice
2. Vzvod

Spuščanje krmilnega kolesa

Z eno roko trdno držite krmilno kolo. Z drugo roko obračajte vzvod, dokler ne morete spustiti kolesa. Popolnoma spustite krmilno kolo. Ponovno zaprite vzvod. Z ročico za ročico spustite krmilno kolo.

Dvigovanje krmilnega kolesa

Z ročico popolnoma zavrtite krmilno kolo.

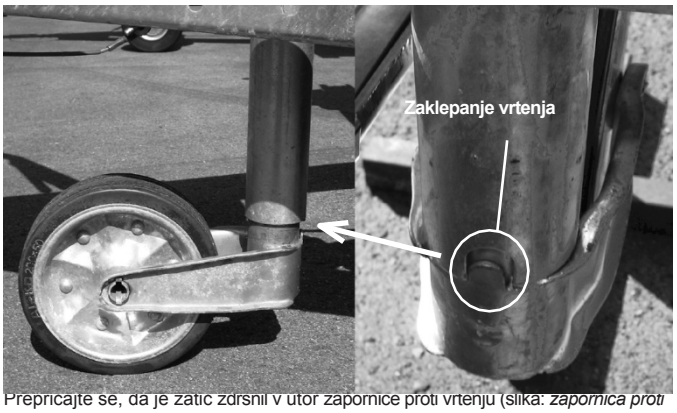

Prepričajte se, da je zatič zdrsnil v utor zapornice proti vrtenju (slika: *zapornica proti vrtenju*). Z eno roko trdno držite krmilno kolo. Z drugo roko obračajte ročico, dokler ne morete potegniti kolesa navzgor. Potegnite kolesce do konca navzgor in ga trdno držite. Prepričajte se, da kolesce ne blokira zavorne naprave. Ponovno zaprite ročico. Sedaj lahko ponovno sprostite krmilno kolesce.

6.3 Priključitev s priključkom za kroglično glavo

Zategnite ročno zavoro prikolice. Pod pnevmatikami odstranite kolesne zaklone. Vstavite jih v priloženo držalo. Krmiljenje kolesa za spenjanje navzdol, dokler ni krogla priklopnika višje od krogle vlečnega vozila. Vozite vlečno vozilo pred prikolico, dokler se krogla ne znajde pod priključno kroglo prikolice. Izklopite motor. Vključite ročno zavoro vlečnega vozila. Sedaj zapustite vlečno vozilo in pojdite do vlečnega droga prikolice. Prekinitveno vrvico namestite okoli vlečne sklopke vlečnega vozila (slika: *sklopka krogelne glave s prekinitveno vrvico*).

Nevarnost za življenje!

Vožnja brez pritrjenega odklopnega kabla. Če sklopka odpove, prikolica ni zavirana. Prikolica lahko trči v ljudi in predmete. To lahko privede do poškodb ali celo smrti. **Za vožnjo namestite odklopno vrv okoli priključka vlečnega vozila.**

Nevarnost!

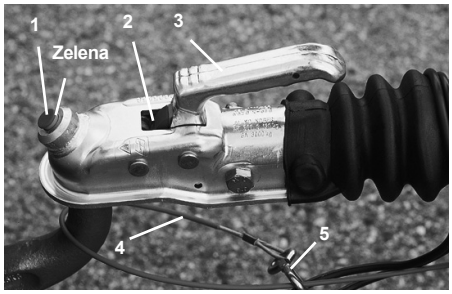

Spojka s kroglično glavo tipa 1

1. Varnostni prikazovalnik
2. Indikator obrabe
3. Ročaj
4. Odklopni kabel
5. Snap kavelj

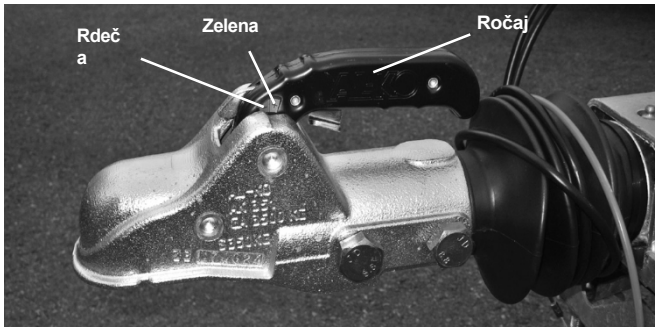

Spojka s kroglično glavo tipa 2

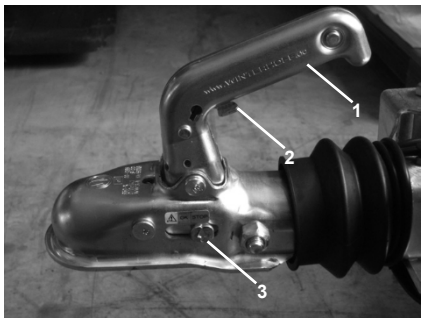

Spojka s kroglično glavo tipa 3

1. Ročaj
2. Varnostni vzvod
3. Indikator obrabe in varnosti

Obrnite krmilno kolo navzdol, tako da sta konca sklopke drug na drugem. Potegnite navzgor ročaj sklopke s kroglično glavo in hkrati pritisnite sklopko na kroglično glavo. Nato ponovno pritisnite ročaj navzdol, dokler se sklopka ne zaskoči. Preverite, ali je viden zeleni rob varnostnega indikatorja oziroma ali je indikator obrabe in varnosti usmerjen v zeleno območje.
Popolnoma zavrtite krmilno kolo. Napajalni kabel priključite v vtičnico v vlečnem vozilu. Če je ne najdete, glejte navodila za uporabo vlečnega vozila. Preverite, ali luči delujejo.
Sprostite ročno zavoro. Prikolica je zdaj pravilno priklopljena in priključena.

Nevarnost za življenje!

Vožnja brez popolnoma dvignjenega in dvignjenega krmilnega kolesa. Kolesce se lahko odlomi, odleti in zadene ljudi. To lahko povzroči poškodbe ali celo smrt.
Prepričajte se, da je kolesce za vožnjo popolnoma dvignjeno.

Nevarnost!

Preverite pred vsakim potovanjem:

- Ali razsvetljava deluje.
- Ali je prikolica pravilno priklopljena.
- Ali je krmilno kolo popolnoma dvignjeno.
- Ali je tovor pravilno pritrjen.
- Ali so izpolnjeni zahteve glede skupne mase, obremenitve vlečnega droga in osnih obremenitev.
- Ali so dvižne rampe pravilno zložene in zavarovane.

7 Kako odklopim in pritrdim prikolico?

Nevarnost za življenje!

Odklopite prikolico brez vklopljene ročne zavore in kolesnih blokad. Prikolica se lahko prevrne in poškoduje ljudi.
Ko odpenjate prikolico, vedno zategnite ročno zavoro in pod kolesa namestite klance.

Nevarnost poškodb!

Nevarnost!

Odklop prikolice brez spuščenega kolesa.
Prikolica se prevrne in poškoduje osebo.
Preden odklopite prikolico, spustite krmilno kolo.

Škoda na premoženju!

Odklopite prikolico.
Odklopni kabel ali električna napeljava nista odstranjena. Ko se vlečno vozilo odpelje, se vrv ali kabel odtrga.
Preden odpeljete vlečno vozilo, se prepričajte, da je prikolica pravilno odklopljena.

Pozor!

Pozor!

Zategnite ročno zavoro prikolice. Spustite krmilno kolo. Odklopite napajalni kabel

vtičnico v vlečnem vozilu. Kabel vstavite v držalo na prikolici, da se kontakti ne umažejo. Odklopite kabel za odklop.
Odklopni kabel ovijete okoli sklopke, da ne bo visel na tleh. Potegnite navzgor ročico sklopke in odklopite prikolico.
Če je prikolica pretežka, da bi lahko dvignili sklopko, hkrati z odpenjanjem še bolj spustite krmilno kolo. S tem se priključek prikolice premakne navzgor in je nato višje od krogle vlečnega vozila.

Pod kolesa namestite klance, da je prikolica zavarovana pred prevračanjem na strmini. Z vlečnim vozilom se lahko odpeljete.

Ključ za pritrditev kolesa na pobočju

8 Kako naložiti in razložiti prikolico?

Nevarnost za življenje!

Nalaganje/razkladanje prikolice, ko je odklopljena. Prikolica se lahko odpre. Ljudje se lahko poškodujejo ali celo ubijejo.
Prikolico za natovarjanje/raztovarjanje vedno pritrdite na vlečno vozilo.

Nevarnost
!

8.1 Porazdelitev naboja

Nevarnost za življenje!

Vožnja z nepravilno porazdelitvijo obremenitve. Prikolica lahko zdrsne in se odtrga ali povzroči zdrs vlečnega vozila. To lahko povzroči telesne poškodbe ali smrt ali materialno škodo.
Razporeditev obremenitve za

Potujte v skladu s predpisi.

Tovor enakomerno porazdelite po tovorni površini prikolice in ga izostrite. Težišče tovora mora biti pred sprednjo osjo.
Pri nakladanju vozil mora biti motor vedno spredaj v smeri vožnje.
Poleg tega morate upoštevati vse veljavne zakone in standarde države, v kateri potujete, v zvezi z zavarovanjem tovora. Upoštevati morate tudi vse veljavne upoštevajte zakone in standarde, ki veljajo za vaš tovor.

Pravilna porazdelitev naboja.

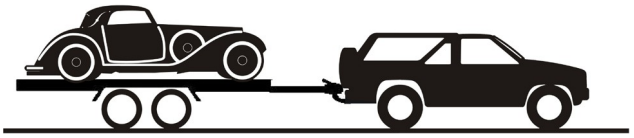

Vozilo (sprednji motor) je pravilno napolnjeno.

Vsa kolesa prikolice in vlečnega vozila enakomerno stojijo na tleh. Prikolica in vlečno vozilo nista nagnjena. Negativna obremenitev vlečnega droga ni dovoljena. Prav tako se ne sme preseči dovoljena obremenitev vlečnega vozila na vlečno kljuko. Največja dovoljena obremenitev vlečnega droga prikolice je navedena na sprednji strani vaše prikolice. Podatke lahko najdete tudi v dokumentih vozila. Obremenitev vlečne naprave mora biti v okviru dovoljene obremenitve vlečne naprave.

Nepr

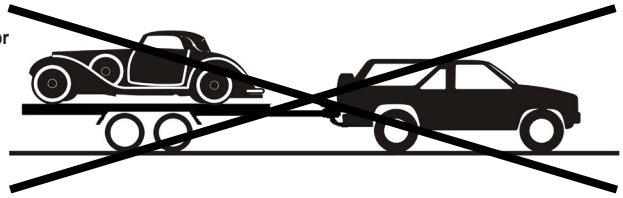

Vozilo (sprednji motor) je napačno napolnjeno.

Težišče tovora je preveč zadaj. Obremenitev vlečnega droga postane negativna. S tem se poveča nevarnost zdrsa. osi so neenakomerno obremenjene. Zadnja os tandemske osi prikolice in sprednja os vlečnega vozila sta preobremenjeni.

8.2 Zaščita tovora

Nevarnost za življenje!

vožnja z nezavarovanim tovorom. Tovor ali deli tovora lahko odletijo in zadenejo ljudi. To lahko povzroči poškodbe ali celo smrt.
Zagotovite tovor za

Pogon.

!

Tovor mora biti ustrezno pritrjen. To morate preveriti pred in med vožnjo. Za pritrditev tovora ima transporter vozila v tovorno posteljo vgrajene pritrdilne tirnice, vsaka s 7 pritrdilnimi nosilci. Na vsak pritrdilni nosilec se lahko pritrdi največ 400 kg tovora.

Prikolica ima v zunanjem profilu okvirja tudi reliefno luknjo, v katero je mogoče namestiti omejevalnike koles.
Če so vozila naložena, morate vklopiti ročno (parkirno) zavoro.

8.3 Nalaganje in razlaganje prikolice

Nevarnost zdrsa!

Nevarnost poškodb!

vstop na nakladalno območje z neprimerno obutvijo. Tovorna površina je lahko zaradi umazanije ali mokrote spolzka. Oseba se lahko poškoduje.
V prikolico lahko vstopite le s trpežnimi čevlji z ustrezno tekalno plastjo.

Nevarnost poškodb!

Pri vstopu in izstopu iz nakladalnega prostora.
Pri vstopanju in izstopanju iz tovorne postelje se lahko spotaknete, saj tovorna postelja nima nobenih pripomočkov za vstopanje in izstopanje. Tudi nepravilna obutev spodbuja spotikanje. Oseba se lahko poškoduje.
V prikolico lahko vstopite le s trpežnimi čevlji z zadostno tekalno plastjo. V prikolico ne vstopajte prehitro, temveč previdno.

Nevarnost!

Robustni čevlji

Rampe se uporabljajo za natovarjanje in raztovarjanje prikolice z vozili.

Odprite prostor za polivko tako, da odprete vzmetne zatiče na pokrovu prostora za polivko. Popolnoma izvlecite pogonske deske.

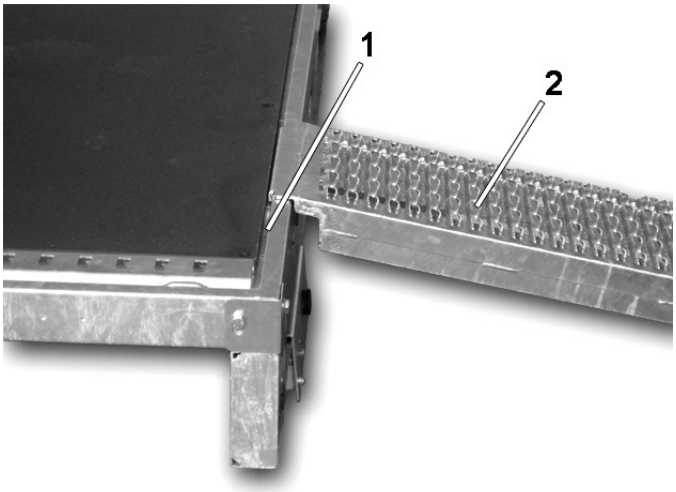

2. Deska za dostop

Priključite dvižne rampe na tirnico na zadnji strani. To storite tako, da dvižno rampo dvignete na tirnico. Dvignite zadnji konec dvižne rampe, dokler ne vstavite sprednjega konca dvižne rampe v tirnico. Spustite zadnji del. Prilagodite dvižne rampe širini tira vozila, ki ga želite naložiti.

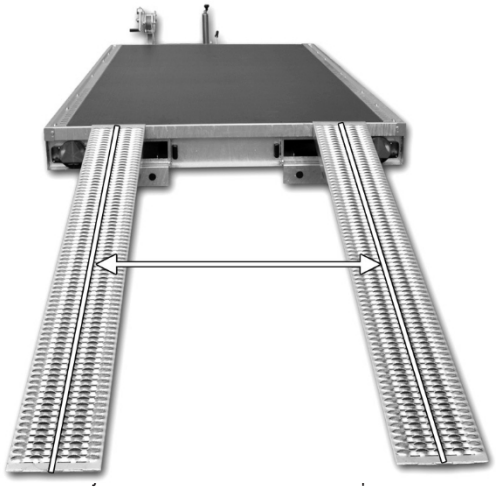

Razdalja med

Pnevmatike

Za območjem nakladanja

Prikolico naložite tako, da tovor ne ovira vrtljivega območja spredaj. Če tega ne upoštevate, lahko tovor med vožnjo poškoduje vlečno vozilo. Prepričajte se, da je tovor pravilno razporejen in pritrjen v skladu z veljavnimi predpisi o pritrjevanju tovora.

8.4 Ravnanje s kabelskim vitlom

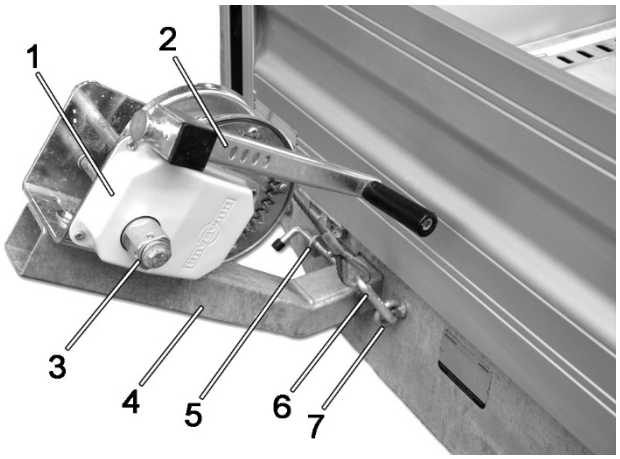

Kabelski vitel s cevnim nosilcem

1. Kabelski vitel
2. Ročica ročice
3. Pritrditev ročice
4. Nosilec cevi
5. Nosilec cevi z zaklepanjem
6. Kljuka vlečne vrvi
7. Očnica s priloženo vrvjo za vleko

Kabelski vitel je namenjen vleki vozil na prikolico. Cevni nosilec kabelskega vitla se lahko pritrdi na obe strani prikolice. Kabelski vitel je mogoče prilagoditi vozilu, ki ga je treba izvleči, zaradi tristranske nastavitve nosilca cevi.

Nevarnost za življenje!

Obremenitev kabelskega vitla s preveliko vlečno silo.
Vlečna vrv se lahko pod obremenitvijo pretrga. Vlečna vrv lahko zadene ljudi in jih smrtno poškoduje.
Upoštevajte največjo vlečno silo kabelskega vitla 950 kg.

Nevarnost za življenje!

Nevarnost!

Delo z vrvnim vitlom.
Vrv je zaradi poškodb oslabljena in se pod obremenitvijo pretrga. Vrv zadene osebo, tovor pa ni zavarovan. To lahko privede do nesreč s smrtnimi posledicami.
Zamenjajte poškodovane vrvi.

Nevarnost!

Nevarnost za življenje!

Ročica kabelskega vitla ni pravilno pritrjena.
Vzvod kaže naprej. Pri zavijanju lahko ročica ali nosilec cevi poškodujeta vlečno vozilo ali ujameta ljudi.
Vzvod pritrdite na nastavek tako, da je usmerjen nazaj. Nosilec cevi za vožnjo potisnite povsem navznoter.
Če zaradi tovora ni mogoče vstaviti držala cevi, ga je treba na poti odstraniti.

Nevarnost!

Nevarnost za življenje!

Nosilec cevi ni zavarovan za vožnjo ali delovanje.
Nosilec cevi se lahko med vožnjo izgubi in pade v zrak. V primeru nesreč, ki se zaradi tega zgodijo, lahko pride do poškodb ali smrtnih žrtev ali poškodovanja premoženja.
Nosilec cevi za potovanje in delovanje zavarujte z zatičem.

Nevarnost poškodb!

Nevarnost!

Dotaknite se jeklenega kabla.
Vrv se drži z golimi rokami. Operater si lahko raztrga roko na pretrganih posameznih žicah.
Pri ravnanju z jeklenim kablom nosite rokavice.

Škoda na premoženju!

Pozor!

Jeklena vrv kabelskega vitla ni pritrjena na zanko na prikolici za vožnjo ali ni napeta.
Kabel lahko poškoduje druge komponente in se v skrajnem primeru odtrga.
Jekleno vrvico vedno pritrdite na očesce in jo rahlo napnite.

Pozor!

Škoda na premoženju!

Tovor je pritrjen na oko vlečnega kabla.
Za to očesce vlečne vrvi ni primerno. Lahko se iztrga in poškoduje obesek.
Bremena ne pritrjujte na očesca, temveč le na nosilce za pritrjevanje, ki so na voljo v ta namen.

Pozor!

Upravljanje kabelskega vitla

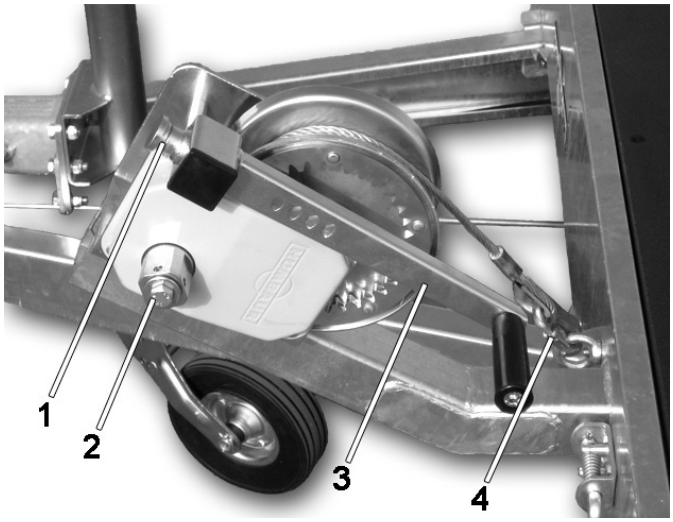

Kabelski vitel

1. Varovalka
2. Pritrditev ročice
3. Ročica ročice
4. Snap kavelj

Potegnite za varnostno zaporo na ročici in jo odstranite s pritrdišča. Potisnite ročico na podstavek za ročico. Varnostna ključavnica mora zakleniti ročico na mestu. Odklopite zaskočni kavelj na koncu kabla z ušesca na končni plošči. Zavrtite ročico ročice proti smeri urinega kazalca za približno 360°, potegnite varnostno zaporo na ročici ročice in jo odstranite.
Zdaj lahko vrv izvlečete z roko.
Nosilec cevi ima 3-stopenjsko nastavitev globine za nakladanje in razkladanje vozila. Nosilec cevi mora biti v vsakem položaju zavarovan z vzmetnim zatičem. Za vožnjo je treba držalo cevi popolnoma potisniti v notranjost. Če zaradi tovora nosilca cevi ni mogoče potisniti v notranjost, ga je treba odstraniti. Kljuko jeklene vrvi pritrdite na vlečno oko vozila, ki ga je treba natovoriti/raztovoriti, npr. Ročico namestite nazaj na nastavek za ročico. Zavrtite ročico v smeri urinega kazalca, da navijate kabel, in v nasprotni smeri urinega kazalca, da kabel dodatno odvijete.
Na poti zataknite kavelj v očesce na sprednji strani prikolice in ponovno zvijete vrv. Vrv mora biti rahlo napeta.
Prav tako odstranite ročico s podstavka za ročico. Potisnite ročico na nastavek tako, da je ročica obrnjena nazaj in da se zaskoči.

9 Kako vzdržujem prikolico?

Škoda na premoženju!

Pri čiščenju z visokotlačnim čistilnikom.
Prikolica se lahko poškoduje, če je razdalja premajhna, tlak previsok ali temperatura previsoka.
Ohranite določene vrednosti v.

Preverite, ali so mazalne točke namazane do izhoda za mazivo. Če niso, jih namažite.
Pri čiščenju prikolice z visokotlačnim čistilnikom poskrbite, da bo ta deloval pri tlaku največ 50 barov. Prepričajte se, da temperatura vode ne presega največ 80 °C. Ohranite najmanjšo razdaljo 70 cm. Upoštevajte, da naslednji deli ne smejo biti neposredno osvetljeni.

- Vsi deli električnega sistema
- Pnevmatike
- Sklopka

Ne uporabljajte abrazivnih, kislih ali alkalnih čistilnih sredstev, ker lahko uničijo površinski premaz.
Prikolico skrbno očistite z visokotlačnim čistilcem po vožnji po cestah, na katerih je bila posuta sol, ali po prevozu gnojil ali drugih kislih ali slanih snovi.
Kisline, soli in nekatere kemikalije lahko sicer napadejo površinski premaz delov in uničijo učinek premaza.

Posebnosti pocinkanih delov

Pocinkani deli sčasoma izgubijo svoj sijaj. Ta učinek je zaželen, saj učinek zaščite pred rjo, ki ga ima cinkanje, učinkuje le v oksidiranem stanju. Za zaščito pocinkanih površin jih lahko obdelamo s protikorozijskim sredstvom, ki je na voljo na trgu.

Aluminijaste dovozne rampe

Če želite odstraniti močno umazanijo in ohraniti sijaj aluminija, uporabite Original Humbaur čistilo za aluminij in ponjave ali enakovredna čistilna sredstva.

Čiščenje sklopke

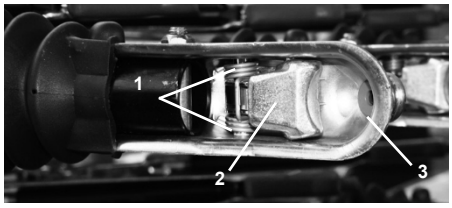

Priključek s kroglično glavo od spodaj

1. Pomlad
2. Varnostni mehanizem
3. Povezovalna lupina

Očistite tudi notranjost kroglične spojke. Ovojnico sklopke obrišite z vlažno krpo. Odstranite vso umazanijo, kot so travna zrna, listje ali manjše veje, ki so se ujele v vzmet ali vmesne prostore. Umazanija lahko prepreči vklop sklopke!

10 Kako vzdržujem prikolico?

10.1 Predpisi o vzdrževanju

Vzdrževanje vključuje redne preglede posameznih sestavnih delov in ustrezno ukrepanje na podlagi pregleda. Redno vzdrževanje vključuje tudi mazanje posameznih sestavnih delov. Pogostost je treba prilagoditi načinu uporabe. Naslednje informacije se nanašajo na običajno uporabo prikolice z največ 10.000 prevoženimi kilometri na leto. Navodila so na voljo v naslednjih podpoglavjih.

Vzdrževalna dela	po prvih 50 km	500 km ali enkrat na mesec	2000 km ali vsake 3 mesece	5000 km ali vsakih 6 mesecev	10000 km ali vsakih 12 mesecev
Preverjanje tlaka v pnevmatikah	x		x		
Preverite zategnjenost kolesnih matic.	x	x			
Obraba pnevmatik				x	
Preverite sklopko				x	
Mazanje				x	
Preverite, ali so vsi pritrdilni vijaki dobro zategnjeni.					x

Vsa druga vzdrževalna dela mora redno vsakih 6 mesecev opravljati strokovnjak.
Specifikacija masti: Večnamenska mast v skladu z Din 51825 tipa K z območjem uporabe od -30° C do +120° C.

Seznam vzdrževalnih del za strokovnjaka:

- Zavorni sistem
- Kolesni ležaj
- Os
- Pnevmatike
- Vlečna sklopka za vlečno kljuko/prehodno sklopko
- Električna oprema
- Odklopni kabel
- Podporno kolo
- Nadgradnje
- Dodatki (če so na voljo)

Metrični navoj	Navor za zategovanje (Nm)		Metrični navoj	Navor za zategovanje (Nm)	
	8.8	10.9		8.8	10.9
M 5	5,5	8,1	M 20	425	610
M 6	9,6	14	M 20x 1,5	475	980
M 8	23	34	M 22	580	820
M 8x1	25	37	M 22x1,5	630	900
M 10	46	67	M 24	730	1050
M 10x1,25	49	71	M 24x2	800	1150
M 12	79	115	M 27	1100	1550
M 12x1,5	83	120	M 27x2	1150	1650
M 14	125	185	M 30	1400	2000
M 14x1,5	135	200	M 30x2	1500	2150
M 16	195	290	M 36	2450	3500
M 16x1,5	210	310	M 36x2	2650	3780
M 18	300	430	M 42	3930	5600
M 18x1,5	340	485	M 42x2	4280	6050

10.2 Preverjanje pnevmatik

Preverite tlak v pnevmatikah in globino tekalne plasti. V naslednji preglednici si oglejte pravilen tlak v pnevmatikah za pnevmatike vaše prikolice. Če pnevmatike, ki jih uporabljate, niso navedene v preglednici, se obrnite na proizvajalca pnevmatik.

Oznaka pnevmatike	Zračni tlak v barih
195/50 R13C	6,5
195/55 R10C	6,25

Preglednica tlaka v pnevmatikah

10.3 Preverjanje obrabe sklopke

2. Priključek s kroglično glavo
3. Indikator obrabe
4. Zaprt ročaj
5. Odklopni kabel
6. Snap kavelj

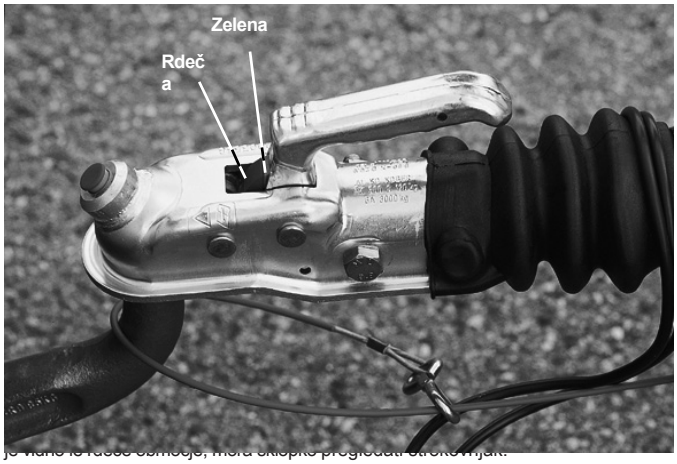

je vidno le rdeče območje, mora sklopko pregledati strokovnjak!

10.4 Mazanje in oljenje sklopke

Pred mazanjem z oljem in mazivom očistite območja, ki jih želite naoljiti in namazati, s čisto krpo.

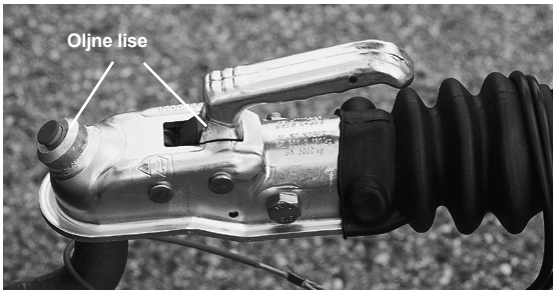

Spojko morate *namazati* s standardnim strojnim oljem na mestih, ki so prikazana na sliki *Točke za mazanje spojke s kroglično glavo*. Zadostuje nekaj kapljic olja. Odvečno olje obrišite s krpo, da ne pride v okolje.

Točke mazanja sklopke s kroglično glavo

Na mestih, prikazanih na sliki, morate sklopko namazati s standardno večnamensko mastjo.*Točke mazanja sklopke s kroglično glavo* so prikazane na sliki.

10.5 Mazanje zavornega sistema

Pred mazanjem površine, ki jih boste mazali, očistite s čisto krpo.
V zavornem sistemu so tri področja, kjer so mazalne točke.

Naprava za prekoračitev

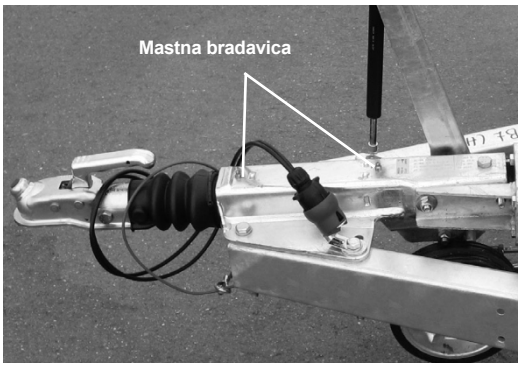

Mazalne točke Naprava za prehitevanje

Za mazanje uporabite večnamensko mazivo, ki je na voljo na trgu. Napravo za prehitevanje namažite z mazalno pištolo prek nastavkov za mazanje.

Odklon ročice ročne zavore

Ta se nahaja na spodnji strani prikolice v sprednjem delu. Če greste na fiksni konec kabla za odklop, boste na tem koncu našli *odklonsko* ročico za ročno zavoro (slika: *odklonska ročica za ročno zavoro od spodaj)*.

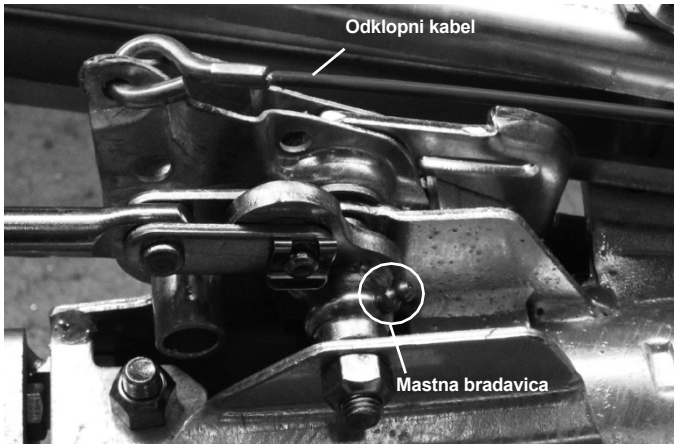

Ročna zavora s spodnje strani prikolice

Mazalno vtičnico morate namazati s komercialno dostopno večnamensko mastjo.

Izenačevanje v tandemu

Tandemski izravnalnik se nahaja na sredini spodnje strani prikolice. Tandemski *izravnalnik*, prikazan na sliki *tandemskega izravnalnika*, morate postaviti v sredino, kot ga *vidite s spodnje strani prikolice*.
Mazalne in oljne točke namažite s komercialno dostopnim večnamenskim mazivom ali oljem za vozila. Mazivo vnesite tako, da pritisnete in sprostite ročno zavoro.

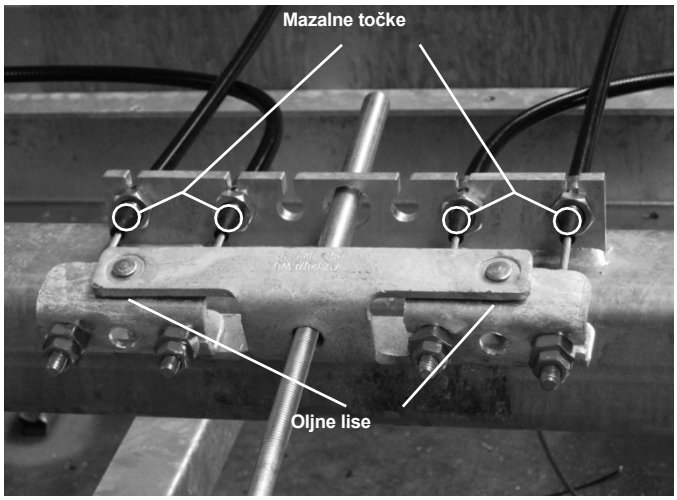

Izravnava tandema s spodnje strani prikolice

10.6 Mazanje in mazanje podpornega kolesa

Pred mazanjem z oljem in mazivom očistite območja, ki jih želite naoljiti in namazati, s čisto krpo.

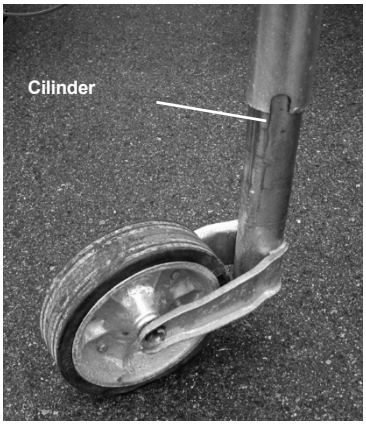

Cilinder

Podaljšani valj (slika: *valj*) namažite s komercialno dostopnim večnamenskim mazivom. Enkrat popolnoma zavrtite krmilno kolo navzgor. Podporno kolo ponovno obrnite navzdol. S tem se večnamensko mazivo enakomerno razporedi.

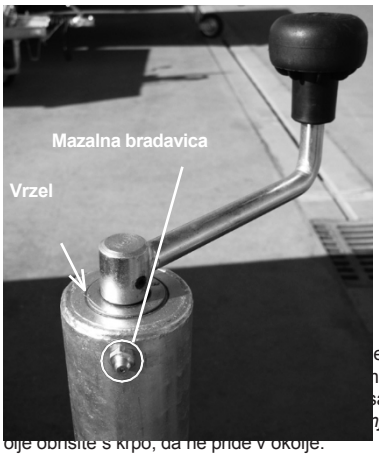

e na voljo na trgu. Podporno kolo
nazanje (slika: *Mazanje* podpornega
sa ni mazalne vtičnice, v vrzel kanite
nje podpornega kolesa). Odvečno
olje obrišite s krpo, da ne pride v okolje.

10.7 Zamenjava kolesa

Nevarnost za življenje!

Dvigovanje prikolice za zamenjavo koles, ko je naložena.
Tovor zdrsne. Prikolica se prevrne. Tovor in prikolica lahko trčita v ljudi in povzročita poškodbe ali celo smrt.
Prikolico dvignite le, če je prazna.

Nevarnost!

Nevarnost za življenje!

Pri menjavi kolesa ročna zavora ni vključena.
Prikolica začne zdrsavati in se prevrne z dvigala. Ena oseba se poškoduje ali celo umre.
Če želite zamenjati kolo, pritisnite ročno zavoro.

Nevarnost za življenje!

Med menjavo kolesa stoji oseba pod prikolico.
Prikolica se prevrne z dvigala ali pa se dvigalo pokvari.
Oseba se poškoduje ali celo umre.
Ne stojte pod prikolico.

Nevarnost !

Zamenjavo koles opravite le, če je prikolica prazna. Uporabite dvigalo, ki ustreza masi neobremenjene prikolice. Če nimate ustreznega dvigala, morate obiskati specializirano delavnico.
Odklopite prikolico. Zategnite ročno zavoro. Prikolico zavarujte pred zdrsom s kolesnimi klini na strani prikolice, na kateri so pnevmatike nepoškodovane. Z ustreznim momentnim ključem sprostite kolesne matice kolesa, ki ga je treba zamenjati. Dvigalo postavite na sredino med obe kolesi na okvirju. Odstranite kolesne matice. Zamenjajte kolo. Ročno zategnite kolesne matice. Ponovno spustite prikolico.
Navori za zategovanje kolesnih matic z momentnim ključem:

Jeklena platišča	**90 Nm**
Aluminijasta platišča	**120 Nm**

Z momentnim ključem navzkrižno privijte kolesne matice (glejte tabelo). Pred ponovnim natovarjanjem prikolice se odpeljite do najbližje bencinske črpalke in preverite tlak v pnevmatikah.

Kolesne matice ponovno zategnite po 50 kilometrih. Redno preverjajte zategnjenost kolesnih matic.

10.8 Zamenjava žarnice

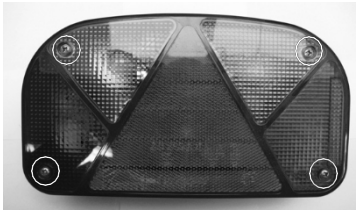

Ljudje z zadnjo in registrsko tablico

Odvijte zadnjo luč z vijaki. Odprite pokrov. Odstranite okvarjeno žarnico iz vtičnice. Vstavite novo žarnico. Zaprite pokrov. Pokrov privijte nazaj.

Upoštevajte navedeno moč (v watih), ki je navedena na posameznih svetilkah.

11 Dodatki

11.1 Protizdrsna sklopka (AKS)

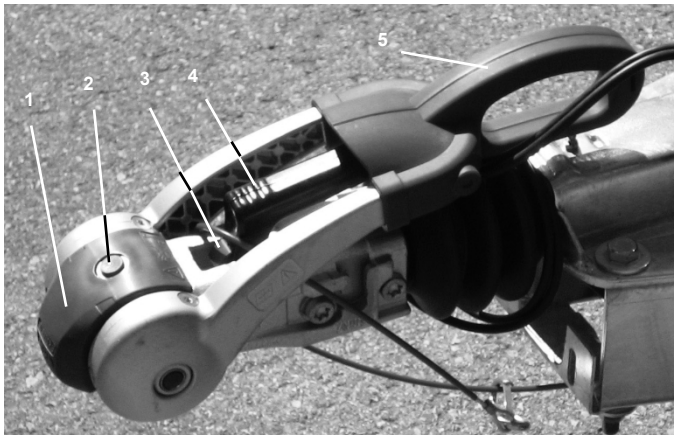

AKS

1. Mehki dok
2. Varnostni zaslon
3. Indikator obrabe sprednje in zadnje torne obloge
4. Ročaj sklopke
5. Stabilizacijski ročaj

AKS je varnostna sklopka, ki preprečuje premikanje in nagibanje. Ima varnostni indikator in indikator obrabe. Ročki za spenjanje in stabilizacijo sta ločeni in se upravljata ročno.

Predvidena uporaba

Sistem AKS je zasnovan samo za prikolice z največjo maso 3000 kg.

Nepravilna uporaba

AKS se ne sme uporabljati s prikolicami, ki niso navedene na seznamu za predvideno uporabo.

Kako uporabljam sklopko proti nihanju?

Vgradnjo zaupajte strokovnjaku.

Škoda na premoženju!

Če je krogelna glava umazana ali mastna, priključite napravo AKS.
Trenje med tornimi oblogami in glavo žoge se zmanjša, kar pomeni, da sistem AKS ne more več zavirati kotaljenja in nagibanja.
Pred spenjanjem se prepričajte, da je krogelna glava čista in brez maščobe.

Pozor!

Potegnite vzvod sklopke navzgor in hkrati pritisnite sklopko na krogično glavo.
Zdaj ponovno pritisnite ročico navzdol, dokler se sklopka ne zaskoči.
Preverite, ali je viden zeleni rob varnostnega indikatorja (slika: *Obarvanost varnostnega indikatorja*). Če je rob viden, je prikolica pravilno priklopljena. Zdaj pritisnite ročico za stabilizacijo navzdol.
Preverite, ali so torne obloge obrabljene. To je mogoče le v priključenem stanju in z zaprtim stabilizatorjem. Za torne obloge
indikator je nameščen neposredno na ročici sklopke, in sicer zadaj in spredaj. Če zelena površina ni več vidna, je treba te torne obloge zamenjati. Na sklopki so kontrolne oznake za torne obloge na levi in desni strani (slika: *oznake obrabe za torne obloge na desni in levi strani*).

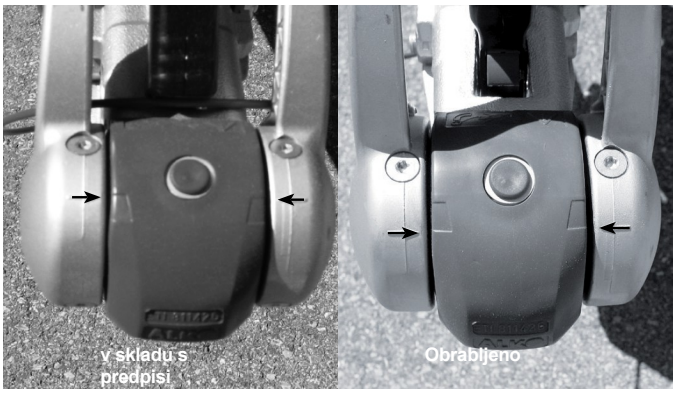

Oznake obrabe torne obloge desno in levo

Kaj se bo spremenilo na področju nege in vzdrževanja?

Škoda na premoženju!

Čiščenje z visokotlačnim čistilnikom.
Tlak vode lahko poškoduje dele spojke. **Za čiščenje te opreme ne uporabljajte visokotlačnega čistilnika.**

Pozor!

Ne uporabljajte abrazivnih, kislih ali alkalnih čistilnih sredstev, ker lahko uničijo površinski premaz.
Prikolico po vožnji po cestah, na katerih je bila posipana sol, skrbno očistite.
Dele te dodatne opreme očistite s standardno vrtno cevjo in čisto krpo ali gobo.

Zamenjava tornih oblog

Sprednje torne obloge

Odstranite mehki dok.

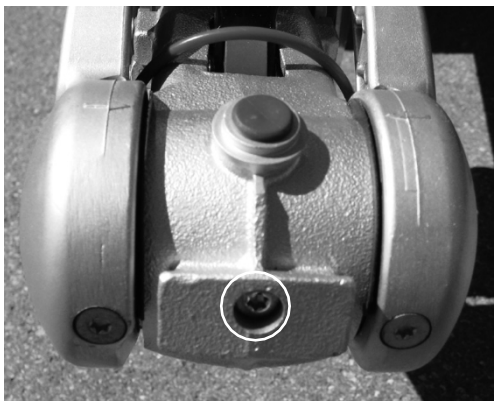

Sprednja frikcijska obloga vijačni priključek

Odvijte vijaka Torx na sprednji strani sklopke. Zamenjajte sprednjo torno oblogo. Namestite vijake Torx. Zamenjajte mehki dok.

Zadnje torne obloge

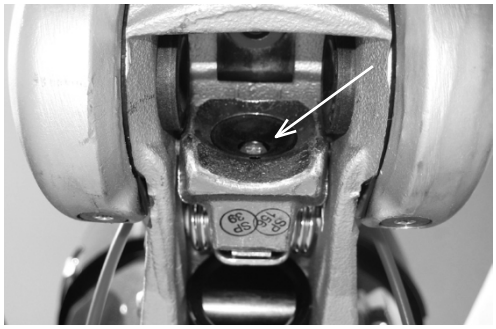

Vijačna povezava zadnje torne obloge

Sprostite vijak Torx na zadnji strani ohišja sklopke. Zamenjajte torno oblogo. Namestite vijak Torx.

Obloge s stranskim trenjem

AKS s strani

Odstranite rdeča pokrovčka na levi in desni strani. Odstranite torne obloge od zunaj navznoter. Nove torne obloge vtisnite od znotraj.

11.2 Zamašek za kolesa

Opis izdelka

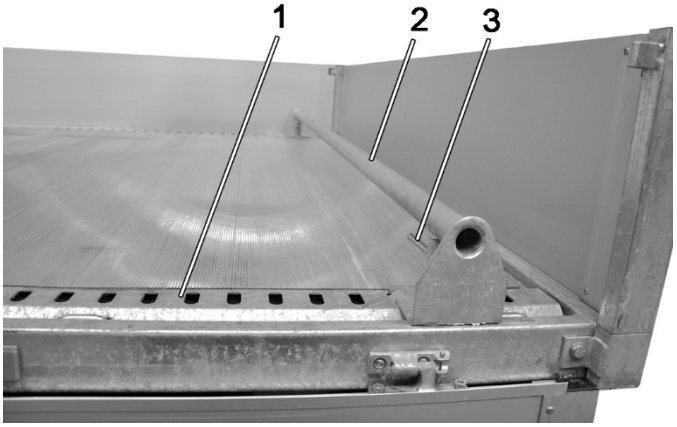

Zamašek za kolesa

1. Perforirano vtiskovanje v zunanjem profilu okvirja
2. Zamašek za kolesa
3. Blokada kolesa

Kolesni omejevalniki služijo kot zaustavitev pri nakladanju vozil. Tako lahko vozilo pravilno namestite na prikolico. Kolesni omejevalnik je pritrjen na vtisnjeno luknjo.

Predvidena uporaba

Kolesne ovire se lahko uporabljajo samo s transporterji za vozila UNIVERSAL.

Nepravilna uporaba

Kolesnih zapor ne smete uporabljati s prikolicami, ki niso navedene na seznamu za predvideno uporabo.

Splošna varnostna navodila

Nevarnost za življenje!

Vožnja z napačnimi zaustavitvami kolesa.
Kolesni omejevalnik ne more absorbirati sil in blokirni mehanizem odpove. Naloženo vozilo se lahko začne premikati. Deli tovora se lahko izgubijo. V primeru nastalih nesreč lahko pride do poškodb, smrti oseb ali poškodb predmetov.

Nevarnost !

se poškoduje.
Kolesne omejevalnike vedno namestite tako, da je sprednji del blokade kolesnega omejevalnika obrnjen proti kolesom naloženega vozila.

Kako uporabljam omejevalnike koles?

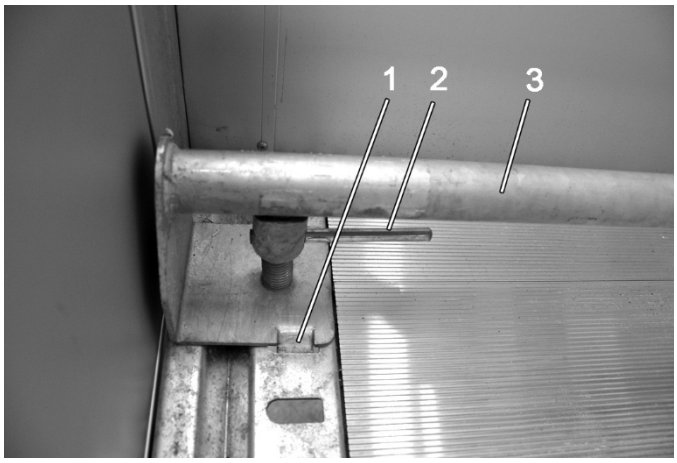

Zagotovljen blokirni omejevalnik kolesa

1. Nos za zaklepanje kolesnega zamaška
2. Blokada kolesa
3. Zamašek za kolesa

Če želite pritrditi omejevalnike koles, obrnite zaklepni mehanizem za 90°. Sedaj lahko zataknete ušesce ključavnice kolesnega omejevalnika v reliefno luknjo. Prepričajte se, da je konica usmerjena proti kolesu naloženega vozila. Zaklepni mehanizem obrnite za 90°. S tem je omejevalnik kolesa pravilno pritrjen.
Zamašek za kolesa se s pomočjo vzmeti razmakne med levo in desno perforirano ograjo. Vstavite dolgi, nepodloženi konec zaporke za kolesa v eno od lukenj v perforirani ograji. Zamašek za kolesa pritiskajte ob ograjo, dokler ne stisnete vzmeti dovolj, da lahko zamašek za kolesa vstavite v nasprotno luknjo v drugi ograji.

Kaj se bo spremenilo na področju nege in vzdrževanja?

Škoda na premoženju!

Čiščenje z visokotlačnim čistilnikom.
Če je razdalja premajhna, tlak previsok ali temperatura previsoka, lahko pride do poškodbe kolesnega zamaška.
Pri čiščenju prikolice z visokotlačnim čistilcem odstranite omejevalnike koles.

Pozor!

Ne uporabljajte abrazivnih, kislih ali alkalnih čistilnih sredstev, saj lahko uničijo površinski premaz.
Prikolico po vožnji po cestah, na katerih je bila posipana sol, ali po prevozu gnojil ali drugih kislih ali slanih snovi skrbno očistite z visokotlačnim čistilcem.
Dele te dodatne opreme očistite s standardno vrtno cevjo in čisto krpo ali gobo.

11.3 Amortizer kolesa

Opis izdelka

Amortizerji kolesa so zasnovani tako, da bolje absorbirajo udarce med vožnjo. Kolesne blažilnike lahko vgradi le specializirana delavnica. Po namestitvi kolesnih amortizerjev je obvezna odobritev s strani tehnične službe. V nasprotnem primeru vozniško dovoljenje preneha veljati.

Namestitev kolesnih amortizerjev

Vgradnjo zaupajte strokovnjaku.

Splošna varnostna navodila

Nevarnost za življenje!

Vožnja z ohlapnimi pritrdilnimi vijaki.
Pritrdilni vijaki se med vožnjo sprostijo in kolesni amortizerji odpadejo. Padec kolesnih blažilnikov lahko povzroči poškodbe.
povzročijo hude zaplete in celo smrt.

Preverite pritrditev

vijake za pravilno prileganje.

Kaj se bo spremenilo na področju nege in vzdrževanja?

Vsakih 6 mesecev ali vsakih 5000 km preverite pritrditev kolesnih amortizerjev in po potrebi ponovno zategnite pritrdilne vijake.

Škoda na premoženju!

Čiščenje z visokotlačnim čistilnikom.
Prikolica se lahko poškoduje, če je razdalja premajhna, tlak previsok ali temperatura previsoka.
Ohranite določene vrednosti
v.

Pri čiščenju prikolice z visokotlačnim čistilnikom upoštevajte, da lahko deluje z največjim tlakom 50 barov. Prepričajte se, da temperatura vode ne presega največ 80°. Ohranite najmanjšo razdaljo 70 cm.
Ne uporabljajte abrazivnih, kislih ali alkalnih čistilnih sredstev, ker lahko uničijo površinski premaz.
Po vožnji po cestah, na katerih je bila posuta sol, prikolico skrbno očistite z visokotlačnim čistilom, vključno z blažilniki koles. V nasprotnem primeru lahko soli napadejo površinski premaz delov in uničijo material.

11.4 Spustne stranice

Opis izdelka

S padajočimi stranicami se dvigne nakladalna površina. Sestavljajo jih vogalni žepi za stojke, vogalne stojke, tečaji za padajoče stranice in stene padajočih stranic. S tem se poveča tovorna površina.

Predvidena uporaba

Padajoči stranici sta zasnovani izključno za prikolice Humbaur GmbH, zato se lahko uporabljata samo z njimi. Prilagojene so dimenzijam prikolice in se lahko uporabljajo le s prikolico ustreznih dimenzij.

Nepravilna uporaba

Za nedovoljeno uporabo se šteje uporaba stranic s prikolicami, ki niso prikolice družbe Humbaur GmbH. Spremembe na stranicah niso dovoljene.

Splošna varnostna navodila

Nevarnost za življenje!

Vozite z odprtimi, vendar ne odstranjenimi stranicami. Padajoče stranice lahko skupaj z vogalnimi stebrički odletijo in zadenejo ljudi. To lahko povzroči poškodbe ali celo smrt.
Zaprite stranice ali odstranite stranice skupaj z vstavljenimi nosilci za vožnjo.

Nevarnost!

Nevarnost za življenje!

Potovanje brez padajočih stranic, vendar z vstavljenimi stojali.
Vogalne stebričke lahko odnese in zadenejo ljudi. To lahko povzroči poškodbe ali celo smrt.
Ko odstranite stranice, odstranite vogalne stebričke za vožnjo.

Nevarnost!

Nevarnost poškodb!

Vstop v stranice za spust.
Oseba lahko zdrsne, pade in se poškoduje.
Ne molite na stranicah, ki so v kapljici.

Pozor!

Nevarnost poškodb!

Stranice niso pritrjene z varnostnim zatičem.
Pri odpiranju stranic se lahko nenadzorovano ločijo od tečajev stranic in padejo navzdol. To lahko povzroči poškodbe upravljavca.
Vsako stranico pritrdite s tečajem stranice.

Škoda na premoženju!

Odpiranje spodnjega dela z nameščenim podaljškom spodnjega dela.
To bo poškodovalo osnovno stranico in/ali dodatno stranico. **Če želite odpreti osnovno stranico, najprej odstranite ustrezen podaljšek stranice.**

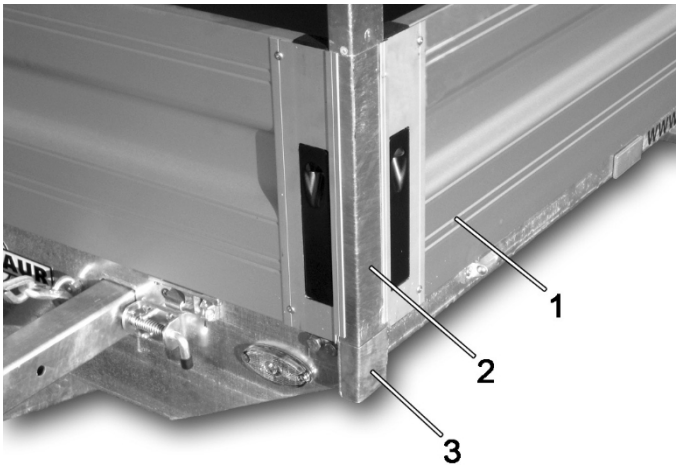

Kotiček stojala dropside

1. Dropside
2. Vogalna opora
3. Držalo za vogalno stojalo

Za pritrditev stranic je treba odstraniti vogalne plošče in jih nadomestiti z nosilcem vogalnih stojal. Pritrdite tečaje padajočih stranic na že predvidene odprtine na zunanjem profilu okvirja. Pritrdite tečaje stranskih stranic tako, da se stranica potisne na tečaje stranskih stranic z desne strani.
Stebričke vstavite v držala za stebričke. Stranice za spuščanje potisnite na tečaje stranic za spuščanje in vsako stranico za spuščanje pritrdite z zaklepnim zatičem. Nato lahko stranice zaprete.

Pozor!

Namestitev stranic kapljice

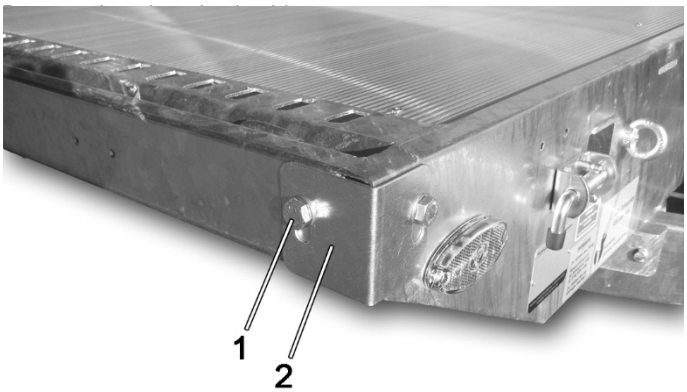

Vogalna plošča

1. Vijačni priključek vogalne plošče
2. Vogalna plošča

Kaj se bo spremenilo na področju nege in vzdrževanja?

Očistite stranice, če so umazane. Stranice vzdržujte in čistite enako kot druge aluminijaste dele prikolice.

Škoda na premoženju!

Pri čiščenju z visokotlačnim čistilnikom.
Prikolica se lahko poškoduje, če je razdalja premajhna, tlak previsok ali temperatura previsoka.
Upoštevajte navedene vrednosti.

Pozor!

Pri čiščenju prikolice z visokotlačnim čistilnikom poskrbite, da bo ta deloval pri tlaku največ 50 barov. Prepričajte se, da temperatura vode ne presega največ 80 °C.
Ohranite najmanjšo razdaljo
70 cm.
Ne uporabljajte abrazivnih, kislih ali alkalnih čistilnih sredstev, saj lahko uničijo površinski premaz.
Čiščenje po vožnji po cestah, na katerih je bila raztresena sol, ali po prevozu gnojil ali drugih kislih ali slanih snovi.

prikolico previdno očistite z visokotlačnim čistilom. Kisline, soli in nekatere kemikalije lahko sicer napadejo površinski premaz delov in uničijo učinek premaza.

Aluminijasti deli

Za odstranjevanje močne umazanije in ohranjanje sijaja aluminija uporabite originalno čistilo za aluminij in ponjave Humbaur ali enakovredna čistilna sredstva.

11.5 Pritrditev na stranico za spuščanje

Opis izdelka

Podaljšek sprednje stranice je podaljšek dejanske sprednje stranice. Sestavljena je iz dodatnih stranic, ki so nameščene na osnovne stranice. S tem se poveča prostornina tovora. Dodatnih stranic ni mogoče zložiti in jih je treba odstraniti, da bi lahko zložili osnovno stranico.

Predvidena uporaba

Priključek je zasnovan izključno za prikolice Humbaur GmbH, zato se lahko uporablja samo z njimi. Prilagojeni so dimenzijam prikolice in se lahko uporabljajo le s prikolico ustreznih dimenzij.

Nepravilna uporaba

Uporaba priključka dropside s prikolicami, ki niso prikolice Humbaur GmbH, se šteje za nepravilno uporabo. Spremembe na priključku za spuščanje niso dovoljene.

Splošna varnostna navodila

Nevarnost !

Nevarnost za življenje!

Vozite z odprtimi, vendar ne odstranjenimi stranicami.
Padajoče stranice lahko skupaj z vogalnimi stebrički odletijo in zadenejo ljudi. To lahko povzroči poškodbe ali celo smrt.
Pred potovanjem zaprite stranice.

Nevarnost za življenje!

Podaljšani vogali niso priviti na standardne vogalne profile. Tako se lahko med vožnjo izgubijo padajoče stranice in deli tovora. To lahko povzroči nesreče s smrtnim izidom.
Dodatne vogale privijte na standardne vogalne profile.

Nevarnost!

Škoda na premoženju!

Odpiranje spodnjega dela z nameščenim podaljškom spodnjega dela.
To bo poškodovalo osnovno stranico in/ali dodatno stranico. **Če želite odpreti osnovno stranico, najprej odstranite ustrezen podaljšek stranice.**

Pozor!

Namestitev pritrditve na stranski del vozila

Prvo namestitev naj opravi strokovnjak.

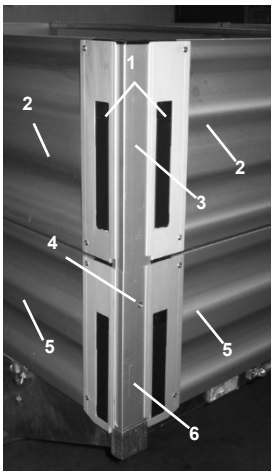

Pritrditev na stranico za spuščanje

1. Vgrajene ključavnice na sprednji strani
2. Dodatni robniki
3. Zgornja opora
4. Vijačni priključek
5. Osnovna plošča
6. Opornik na tleh

Z vogalnih stebričkov podstavka odstranite čepke žaluzij. Za pritrditev dodatnih stranic za spuščanje izvrtajte luknje na sredini vseh standardnih vogalnih profilov na stranicah prikolice 21 mm pod zgornjim robom ∅ 7 mm.
Zgornja vogala vstavite v vstavitveno odprtino, iz katere ste predhodno odstranili čepke diska. Privijte razširitvene vogale na osnovne vogale. Podaljševalne stranice z odprtimi ključavnicami stranic držite na osnovnih stranicah. Prepričajte se, da so ušesca na spodnjem robu razširitvenih stranic obrnjena navznoter in da so vdolbene stranice obrnjene navzven.

stenski pritrdilni elementi so usmerjeni navzven. Zaprite ključavnice na sprednji strani.
Demontaža dodatnih polic poteka v obratnem vrstnem redu.
Če želite odpreti osnovno stranico, morate najprej odstraniti ustrezno dodatno stranico.

Kaj se bo spremenilo na področju nege in vzdrževanja?

Če je nastavek za kapljični del umazan, ga očistite. Prikolice vzdržujte in čistite na enak način kot druge aluminijaste dele prikolice.

Škoda na premoženju!

Pri čiščenju z visokotlačnim čistilnikom.
Prikolica se lahko poškoduje, če je razdalja premajhna, tlak previsok ali temperatura previsoka.
Ohranite določene vrednosti
v.

Pri čiščenju prikolice z visokotlačnim čistilnikom poskrbite, da bo ta deloval pod največjim tlakom 50 barov. Prepričajte se, da temperatura vode ne presega največ 80 °C. Ohranite najmanjšo razdaljo
70 cm.
Ne uporabljajte abrazivnih, kislih ali alkalnih čistilnih sredstev, ker lahko uničijo površinski premaz.
Prikolico skrbno očistite z visokotlačnim čistilcem po vožnji po cestah, na katerih je bila posuta sol, ali po prevozu gnojil ali drugih kislih ali slanih snovi. Kisline, soli in nekatere kemikalije lahko sicer napadejo površinski premaz delov in uničijo učinek premaza.

Aluminijasti deli

Za odstranjevanje močne umazanije in ohranjanje sijaja aluminija uporabite originalno čistilo za aluminij in ponjave Humbaur ali enakovredna čistilna sredstva.

11.6 Ponjava in loki

Opis izdelka

Ponjava z loki je nadgradnja s ponjavo in jo je mogoče namestiti le na vozila za prevoz vozil UNIVERSAL v kombinaciji s padajočimi stranicami.
Okvir za loke je vstavljen v vogalne stebričke spuščenih stranic prikolice in je sestavljen iz kovinskega okvirja in lesenih lokov kot dodatnih stabilizatorjev.
Prečne prečke. Preko njega se potegne ponjava, ki je na vogalih povezana s plastično vrvjo na trakovih. Na dnu je ponjava s sponkami pritrjena na stransko steno prikolice.

Predvidena uporaba

Ponjava z okvirjem je zasnovana za prikolice Humbaur GmbH.

Nepravilna uporaba

Ponjava z okvirjem ni primerna za uporabo s prikolicami ali napravami, ki niso navedene na seznamu za predvideno uporabo.

Splošna varnostna navodila

Nevarnost za življenje!

vožnja z nepopolno zaprto ponjavo.
Skozi odprtino lahko v prikolico zapiha veter in jo zamaje. Veter lahko povzroči tudi, da se ponjava razrahlja in letijo po zraku. Oboje lahko privede do
nesreče s smrtnimi poškodbami.
Vozite samo z zaprto ponjavo.

Nevarnost za življenje!

Vožnja brez ponjave.
Deli okvirja se med potovanjem izgubijo. To lahko povzroči poškodbe ali celo smrt.
Nikoli ne vozite brez ponjave.

Nevarnost za življenje!

Led, sneg in voda na ponjavi prikolice.
Led, sneg in voda lahko poškodujejo ponjavo prikolice ali pa jih odvrže na vozišče. Posledično lahko pride do poškodb, smrti ali materialne škode.
S ponjave prikolice odstranite led, sneg in vodo, ne glede na to, ali je prikolica v uporabi ali ne.

Nevarnost !

Kako uporabljati ponjavo z okvirjem?

Sestavljanje okvirja

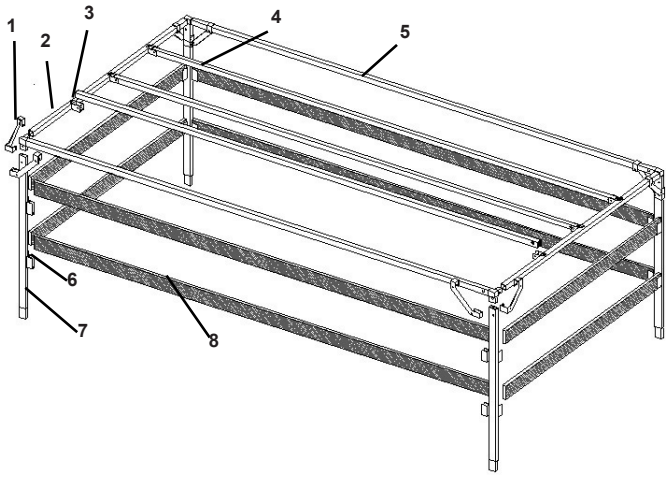

Okvir

1. Diagonalna ojačitev
2. Prečni člen
3. Nosilec za stranski element
4. Notranji stranski član
5. Zunanji stranski element
6. Nosilec za loke
7. Kotiček za vogal
8. Spriegel

Sestavljanje okvirja je lažje, če delate v paru.
S standardnih vogalnih stebričkov odstranite žaluzijske čepke. Vogalne stebričke vstavite v vogalne stebričke tako, da so žepi z žaluzijami nad stranicami padca. Zdaj potisnite zgornje zunanje stranske elemente in prečne elemente skupaj. Privijačite jih skupaj. Dobljeni okvir vstavite v vogalne stebričke na vrhu. Sedaj namestite diagonalne nosilce.

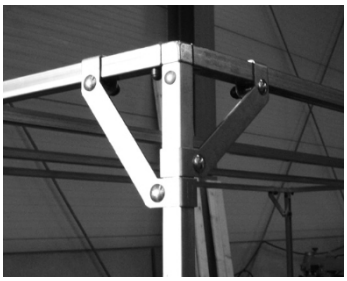

Diagonalna ojačitev

V vsakem vogalu je majhen in velik diagonalni nosilec. Diagonalne nosilce namestite na vogal. Diagonalne nosilce privijte skupaj.
Druge stranske tirnice vstavite v priložene nosilce. Stranska vodila pritrdite na nosilce s kabelskimi vezmi. Okvir je zdaj dokončan. Vstavite loke v žepe za loke.
Od dolžine karoserije 5,10 m ima okvir sredinske stebričke. Pri prikolicah z deljenimi stranicami so ti sredinski stebrički vstavljeni v sredinske stebričke. Pri prikolicah z neprekinjeno stranico se sredinski stebriček zatakne v pritrdilno tirnico v obliki črke V.

Demontaža okvirja

Odstranite loke tako, da jih odvežete. Z nožem odpnite kabelske vezi. Za ponovno sestavo boste potrebovali nove kabelske vezi. Odstranite stranske elemente. Odvijte diagonalne nosilce in jih odstranite. Zgornji okvir izvlecite iz vogalnih palic. Vzdolžne in prečne nosilce potegnite narazen. Potegnite vogalni steber iz vogalnih stebričkov. Žaluzije vstavite v vogalne stebričke.

Zapiranje ponjave

Prevlecite ponjavo čez okvir. Ponjavo popolnoma zložite navzdol. Prepričajte se, da so jezički na vogalih ponjave na zunanji strani.

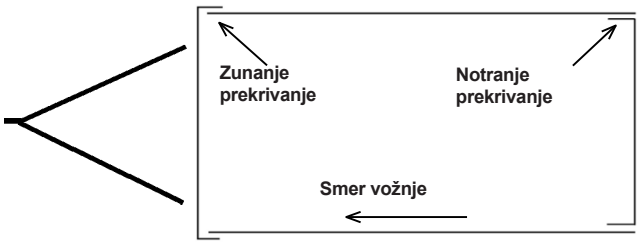

Pravilno dvignjena ponjava

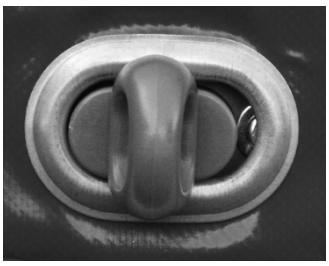

Zaprti krč

Odprtine v ponjavi namestite nad sponke. Potegnite jih in jih obrnite za 90°. Zapnite vse sponke okoli prikolice.
Zdaj zaprite vse vogale.

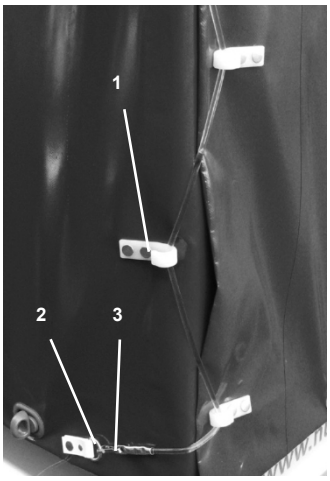

Zaprt vogal

1. Priključki
2. Snap kavelj
3. Očesca

To storite tako, da vrv položite okoli trakov od zgoraj navzdol, vedno izmenično vstran. Ko pridete do dna
Ko pridete do vogala, zataknite kaveljček v očesce na dnu. Enako storite tudi pri drugih vogalih. Ko so vsi vogali zaprti, je obesek dokončan.

Odpiranje ponjave

Odprite kaveljček na vogalih in ga odvežite z očesca. Sprostite vrv z ušes. Enako storite tudi pri drugih vogalih. Odprite vse sponke na eni strani. Pločevino povlecite z Staples navzdol. Ponjava na eni strani je zdaj odprta. Za odprtje drugih strani ravnajte enako.

Vožnja s prikolico s ponjavo in loki

Pri vožnji z nadgradnjo upoštevajte, da je zaradi visoke nadgradnje prikolica bolj občutljiva na veter. Na to se ustrezno odzovite z načinom vožnje. Stabilnost vožnje se še posebej poslabša na mostovih ali pri vožnji izven vetrne sence. Vozite le z zaprto ponjavo, sicer lahko med vožnjo izgubite dele nadgradnje. To lahko povzroči nesreče, v katerih se poškodujejo ali umrejo ljudje ali se poškoduje premoženje.

Kaj se bo spremenilo na področju nege in vzdrževanja?

Nevarnost!

Nevarnost za življenje!

Pri čiščenju s čistilnim sredstvom ali čistilnim sredstvom na osnovi kislin ali alkalij.
Čiščenje s takšnimi čistili lahko poškoduje ponjavo. To lahko povzroči
med potovanjem se raztrga. Tako ostane ponjava odprta. Veter lahko zapiha v prikolico in jo zamaje. Zaradi pogona
vetra, se lahko ponjava tudi razrahlja in poleti po zraku. Oboje lahko privede do nesreč s smrtnimi poškodbami.
Uporabljajte samo čistila, ki so primerna za ponjave.

Nevarnost za življenje!

Čiščenje z visokotlačnim čistilnikom. Tlak vode poškoduje ponjavo. To lahko povzroči, da se med vožnjo raztrga. Zaradi tega
ponjava je odprta. Veter lahko zapiha v prikolico in jo zamaje. Veter lahko povzroči tudi, da se ponjava sprosti in poleti po zraku. Oboje lahko privede do nesreč s smrtnimi poškodbami.
Ponjave ne čistite z visokotlačnim čistilom.

Nevarnost!

Ne uporabljajte abrazivnih, kislih ali alkalnih čistilnih sredstev, ker lahko uničijo material. Takrat postane porozen in se hitreje raztrga.
Prikolico, vključno s ponjavo, skrbno očistite po vožnji po cestah, na katerih je bila posuta sol, ali po prevozu gnojil ali drugih kislih ali slanih snovi. Kisline, soli in nekatere kemikalije lahko sicer napadejo material.
Za čiščenje uporabite navadno vrtno cev in čisto krpo ali gobo.

11.7 H-okvir

Opis izdelka

UNIVERZALNO z okvirjem H

H-okvir je okvir s prečkami za sprednji del prikolice. Uporablja se za naslonitev in privezovanje večjega tovora.

Predvidena uporaba

H-okvir se lahko uporablja samo s prikolico Humbaur GmbH.

Nepravilna uporaba

Za neustrezno uporabo se šteje: uporaba H-okvirja s prikolicami drugih proizvajalcev. Uporaba H-okvirja za druge namene, ki niso povezani s prikolico. spreminjanje H-okvirja. Plezanje na H-okvir.

Kako uporabljam okvir H?

Za pritrditev H-okvirja odstranite žaluzijske čepke s sprednjih vogalnih stebričkov. Nato lahko H-okvir potisnete v vogalne stebričke sprednje stene.

Kaj se bo spremenilo na področju nege in vzdrževanja?

Škoda na premoženju!

Pri čiščenju z visokotlačnim čistilnikom.
Prikolica se lahko poškoduje, če je razdalja premajhna, tlak previsok ali temperatura previsoka.
Upoštevajte navedene vrednosti.

Pozor!

Pri čiščenju prikolice z visokotlačnim čistilnikom poskrbite, da bo ta deloval pri tlaku največ 50 barov. Prepričajte se, da temperatura vode ne presega največ 80 °C.
Ohranite najmanjšo razdaljo
70 cm.
Ne uporabljajte abrazivnih, kislih ali alkalnih čistilnih sredstev, ker lahko uničijo površinski premaz.
Po vožnji po cestah, na katerih je bila posuta sol, ali po prevozu gnojil ali drugih kislih ali slanih snovi prikolico, vključno z H-okvirjem, skrbno očistite z visokotlačnim čistilcem.
Kisline, soli in nekatere kemikalije lahko sicer napadejo površinsko prevleko delov in uničijo material.

11.8 Podporna noga

Opis izdelka

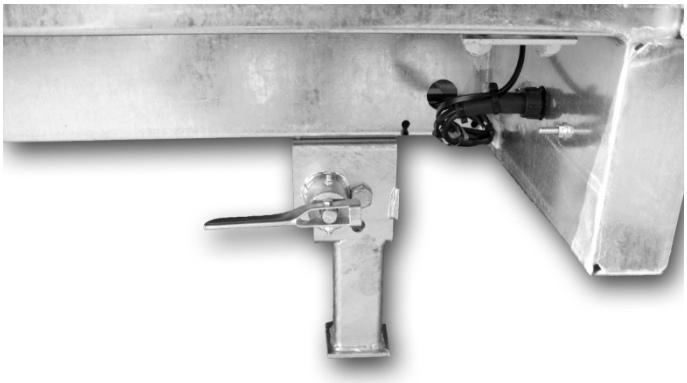

Podporna noga

Podporne noge so nameščene na zadnjem delu okvirja vozila. Uporabljajo se za podporo prikolice UNIVERSAL pri nakladanju in razkladanju.
Podporne noge so v vozilih UNIVERSAL 3500 serijsko vgrajene.

Predvidena uporaba

Stabilizatorji se lahko uporabljajo samo s transporterjem UNIVERSAL podjetja Humbaur GmbH. Uporabljajo se za podporo prikolice pri nakladanju in razkladanju.

Nepravilna uporaba

Uporaba stabilizatorjev s prikolicami, ki niso prikolice podjetja Humbaur GmbH, se šteje za nepravilno uporabo. Uporaba stabilizatorjev za namene, ki niso navedeni v namenu uporabe.

Kako uporabljam podporne noge?

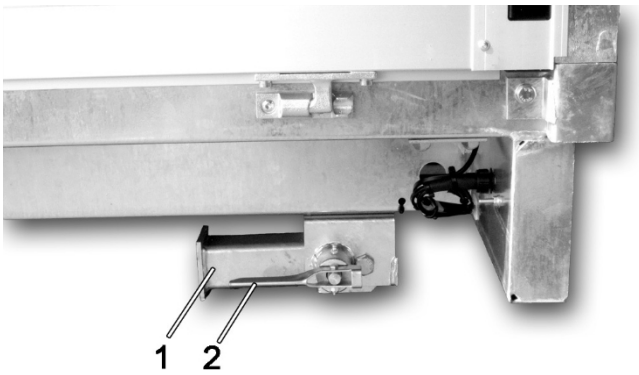

Podpora za stopalo v potovalnem položaju

1. Podporna noga
2. Zaklepni vzvod

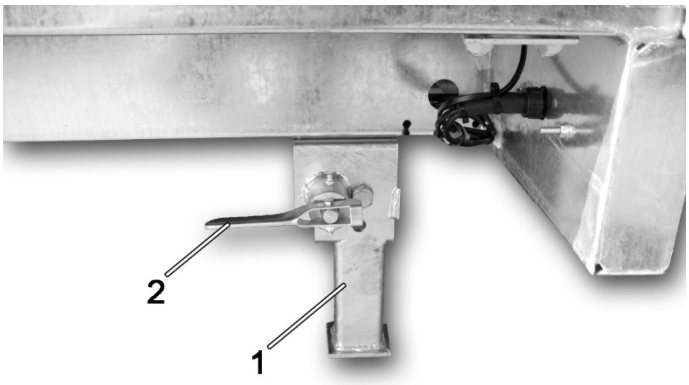

Podporno stopalo v podpornem položaju

1. Podporna noga
2. Zaklepni vzvod

Če želite zložiti podporni nogi, odprite zaklepni ročici na obeh podporah zadaj, dokler se podporni nogi samodejno ne zložita. Ponovno sprostite vzvoda. Zaprite zaklepni ročici. Če so
podporne noge samodejno zaskočijo vzvode v pravilnem položaju.
Če želite zložiti vozilo v potovalni položaj, ravnajte v obratnem vrstnem redu. Prepričajte se, da sta zaklepni ročici zaskočeni.

Kaj se bo spremenilo na področju nege in vzdrževanja?

Škoda na premoženju!

Pri čiščenju z visokotlačnim čistilnikom.
Prikolica se lahko poškoduje, če je razdalja premajhna, tlak previsok ali temperatura previsoka.
Upoštevajte navedene vrednosti.

Pozor!

Pri čiščenju prikolice z visokotlačnim čistilnikom poskrbite, da bo ta deloval pri tlaku največ 50 barov. Prepričajte se, da temperatura vode ne presega največ 80 °C. Ohranite najmanjšo razdaljo
70 cm.
Ne uporabljajte abrazivnih, kislih ali alkalnih čistilnih sredstev, ker lahko uničijo površinski premaz.
Po vožnji po cestah, na katerih je bila posuta sol, ali po prevozu gnojil ali drugih kislih ali slanih snovi prikolico, vključno z opornimi nogami, skrbno očistite z visokotlačnim čistilom. Kisline, soli in nekatere kemikalije lahko sicer napadejo površinsko prevleko delov in uničijo material.
Podporne nogice namažite vsakih 6 mesecev.

11.9 Zbirka orodij

Opis izdelka

Zbirka orodij

Pod prtljažnim prostorom je nameščen zaboj za orodje, v katerem lahko shranite manjše dele, npr. orodje. Škatlo za orodje lahko zaklenete s ključavnico v ročaju.

Predvidena uporaba

Zaboj za orodje je namenjen prevozu orodja. Zaboj za orodje je lahko napolnjen z največ 25 kg orodja.

Nepravilna uporaba

Zaboj za orodje ne sme biti napolnjen nad največjo dovoljeno obremenitvijo 25 kg.

Splošna varnostna navodila

Nevarnost poškodb!

Odpiranje orodjarne.
Med potjo so predmeti, ki so bili prevažani v škatli z orodjem, zdrsnili s svojega mesta. Pri odpiranju pokrova izpadejo in poškodujejo upravljavca.
Previdno odprite škatlo z orodji.

Kako uporabljam zbirko orodij?

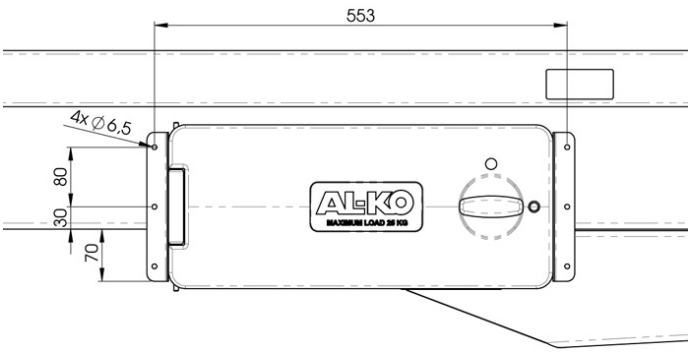

Škatla z orodjem za namestitvene dimenzije

Prvo namestitev naj opravi specializirana delavnica.
Zaboj za orodje pritrdite na podvozje transporterja UNIVERSAL v skladu z risbo "*Mere za namestitev zabojnika za orodje*". Zaboj za orodje privijte na šasijo vozila z vijaki M8x16, ki so priloženi.
Če želite odpreti zaboj za orodje, snamite pokrovček za umazanijo na ročaju in z ročajem odklenite zaboj za orodje. Škatlo za orodje odprite tako, da vodoravno obrnete ročaj.
Zaboj za orodje zaprite tako, da ročaj obrnete v navpični položaj. Zaboj za orodje zaklenite in ključavnico zaščitite pred umazanijo s pokrovčkom za umazanijo.

Kaj se bo spremenilo na področju nege in vzdrževanja?

Škoda na premoženju!

Čiščenje z visokotlačnim čistilnikom. Zaboj za orodje je izdelan iz plastike in zato ni dovolj trpežen, da bi ga lahko neposredno očistili s tlačnim čistilnikom.
Očistite škatlo z orodjem
v nobenem primeru z visokim tlakom
čistilec.

Zaboj za orodje očistite z vrtno cevjo in čisto krpo ali gobo. Ne uporabljajte abrazivnih, kislih ali alkalnih čistilnih sredstev, saj lahko uničijo površinski premaz.
Po vožnji po cestah, na katerih je bila posuta sol, prikolico skrbno očistite, vključno z zabojnikom za orodje.

12 Kako odstraniti prikolico ali dele prikolice?

Prikolico ali njene dele morate vedno ustrezno odstraniti. Prikolico ali dele prikolice vedno odnesite v center za recikliranje avtomobilov. Strokovno osebje v centru za recikliranje avtomobilov jih bo ustrezno odstranilo. Prikolico ali dele prikolice je treba odstraniti v skladu z zakoni, ki veljajo v času odstranjevanja.

13 Kaj moram storiti v primeru napak?

Napaka v delovanju	Možne napake	Odpravljanje napake
Zaviranje prikolice pri vzvratni vožnji	Ročna zavora ni bila sproščena.	Sprostite ročno zavoro.
	Zaklepanje vzvratne vožnje se zaklene, če vozilo prehitro vzvratno zapeljete.	Vozite malo naprej in nato počasi nazaj.
	Zavorni sistem ni ustrezno namazan.	Vse mazalne točke ponovno namažite v skladu z urnikom mazanja.
	Zavorni sistem je nastavljen premočno.	Obiščite specializirano delavnico.
ročice ročne zavore ni več mogoče premakniti	Vzvod ni bil ali ni bil dovolj namazan.	Namažite vzvod in ga še naprej poskušajte premikati.
	Vzvod je zamrznjen.	Odmrznite zavoro.
Prikolica je stalno zavirana	Zavorni sistem ni ali ni ustrezno namazan.	Sistem namažite.
	Zavorni sistem ni bil ustrezno vzdrževan.	Obiščite servisno delavnico in opravite servis zavornega sistema.
	Zaklep za vzvratno vožnjo se ni vrnil.	Pojdite na delavnico.
	Ročna zavora ni bila sproščena.	Sprostite ročno zavoro.
Prikolica ne zavira ali zavira slabo	Zavorni sistem je nastavljen preohlapno.	Zavorni sistem nastavite v servisni delavnici.
	Zavorna sklopka se je zataknila.	Sprostite zavorno vez.
	Zavora je obrabljena.	Pojdite na delavnico.
Prikolica zavira takoj, ko spustite pedal za plin.	Amortizer je pokvarjen.	Pojdite na delavnico.
Učinek ročne zavore je prešibek	Plinska vzmet je okvarjena.	Pojdite na delavnico.
Sklopka se ne zaskoči	Ohišje ali glava sklopke sta umazana.	Očistite dele.
	Sklopka ni bila dovolj namazana.	Z mazivom namažite dele.
	Žogica ali skodelica je obrabljena. Bodite pozorni na indikator obrabe.	Pojdite na delavnico.
Prikolica se med vožnjo obrača v desno ali levo.	Obremenitev ni enakomerno porazdeljena.	Enakomerno porazdelite obremenitev.
	Tlak v pnevmatikah je neenakomeren.	Pnevmatike napolnite ali izpraznite, dokler niso enakomerno napolnjene do ustreznega tlaka.
	Tovor ni dovolj pritrjen in se počasi premika.	Ustrezno pritrdite tovor.
	Velikost vlečnega vozila ni primerna za prikolico te velikosti in teže.	Prikolico uporabljajte z drugim vlečnim vozilom.
	Zavora kolesa je nepravilno nastavljena in zavira.	Pojdite na delavnico.
Prikolica se med vožnjo hitro začne nagibati	Tlak v pnevmatikah je previsok.	Sprostite tlak v pnevmatikah, dokler ne dosežete normalnega tlaka v pnevmatikah.
	Hitrost vožnje je previsoka glede na tovor in razmere na cesti.	Vozite počasneje.
	Težišče tovora je preveč zadaj.	Težišče tovora premaknite bolj naprej.
Prikolica med vožnjo drsi	Tovor ni pritrjen.	Zagotovite tovor.
	Kabli ali cevi se sprostijo.	Odpeljite se do najbližje delavnice.
	Krmilno kolo ni bilo zavrteto in se je sprostilo.	V servisni delavnici lahko vklopite krmilno kolo in ga ponovno pravilno namestite.
	Ročna zavora je še vedno vključena.	Sprostite ročno zavoro.
Prikolica med vožnjo škripa	Mazalne točke niso bile dovolj namazane.	Ponovno namažite vse mazalne točke.
	Pokvarjen je kolesni ležaj.	Pojdite na delavnico.
	Ročna zavora je še vedno vključena.	Sprostite ročno zavoro.
Prikolica med vožnjo kadi.	Zavora blokira eno kolo, ker se je vključil samodejni sistem za vzvratno vožnjo in ne odskoči.	Pojdite na delavnico.
Prikolica po priklopu ni v vodoravnem položaju	Obremenitev je neenakomerno porazdeljena.	Zagotovite enakomerno porazdelitev.
	Višina sklopke ni pravilno nastavljena.	Ponovno nastavite višino sklopke.
	Višina priklopa vlečnega vozila se ne ujema z višino priklopa prikolice.	Zagotovite si drugo vlečno vozilo z ustrezno višino priklopa.
	Krmilno kolo je še vedno navzdol.	Povečajte krmilno kolo.

14 Določbe o storitvah in garancijah

Garancija vključuje:

Okvare, ki se pojavijo ob pravilni uporabi prikolice v skladu z navodili in so posledica napak v konstrukciji ali materialu.
Popravila, opravljena med garancijskim obdobjem, ne podaljšajo garancijskega obdobja.
Trgovec je kot pogodbeni partner odgovoren za garancijo.

Predpogoji:

Upoštevati je treba proizvajalčeva navodila za vzdrževanje in predpise, ki so navedeni v teh navodilih za uporabo.
Pri popravilih je treba uporabljati originalne nadomestne dele.
Popravila mora opraviti specializirana delavnica.

Pomanjkljivosti ne smejo biti posledica:

Neupoštevanje tehničnih in zakonskih predpisov, navedenih v teh navodilih za uporabo.
Nepravilna uporaba prikolice ali pomanjkanje izkušenj s strani uporabnika.
Nedovoljene spremembe prikolice ali priključkov, ki jih ni odobrila družba Humbaur GmbH, povzročijo prenehanje veljavnosti garancije.
neskladnost z ustreznimi pravnimi predpisi.

Ni napak:

Vsaka prikolica je ročno izdelan izdelek. Kljub največji skrbnosti lahko med sestavljanjem nastanejo rahle, površinske praske, ki pa ne vplivajo na predvideno uporabo.
S proizvodnjo povezanih napetostnih razpok na površini (lasne razpoke) se ni mogoče izogniti. Te lasaste razpoke ne vplivajo na stabilnost ali uporabo obešalnika.
Vrzel med spustom in nakladalnim mostom.
Poleg tega poliestrske komponente niso 100-odstotno obstojne na barvo. Tudi v tem primeru lahko UV-žarki in vremenski vplivi povzročijo bledenje barve.
Opozoriti je treba tudi, da se gumijasti deli običajno starajo pod vplivom UV-svetlobe, zato lahko pride do razpok in bledenja površine.
Deli, prevlečeni s katodnim potopnim barvanjem (CDP), niso barvno obstojni. Zaradi UV-sevanja lahko zbledijo.
Pocinkani deli se običajno ne svetijo, temveč po kratkem času izgubijo svoj sijaj. To ni napaka, temveč je zaželeno, saj le oksidacija zagotavlja popolno zaščito pred rjavenjem kovine.
Les je naravni material. Zato je kljub
Površina se zaradi različnih načinov obdelave in premazovanja naravno razteza in krči v odvisnosti od vremenskih razmer.
krčenje, ki lahko povzroči deformacije. Naravna struktura lesa in neenakomernost sta običajni za ta naravni material in sta lahko vidni na površini. Zaradi UV-sevanja in vremenskih vplivov lahko pride do bledenja. Za debelino uporabljenih lesenih elementov je določena proizvodna toleranca. Odstopanja znotraj tolerančnega območja niso predmet reklamacije.
Ker prikolice na splošno niso izolirane, se lahko zaradi temperaturnih nihanj pod ponjavami in poliestrskimi pokrovi pojavi kondenzacija. Pri tem
V tem primeru je treba zagotoviti zadostno prezračevanje, da se prepreči nastanek plesni. Prikolice tudi niso 100-odstotno vodotesne. Vdor vode na vrata, lopute in okna je mogoč tudi ob uporabi gumijastih tesnil in najbolj skrbni izdelavi.

Garancija poteče:

V primeru neupoštevanja navodil za uporabo, vzdrževanje in pregled.
Za tehnične spremembe prikolice
Za samostojne priključke in nadgradnje, ki jih ni odobril Hum- baur.
Če je prikolica preobremenjena in nepravilno uporabljena.
Pri uporabi neoriginalnih Humbaurjevih nadomestnih delov.
Neupoštevanje varnostnih navodil na prikolici.
Če niso upoštevani servisni intervali, vključno z intervali za dele, ki jih je vgradil Humbaur, kot so osi, zavore, naprave za prehitevanje, hidravlični sistemi itd.
Če je površinska obdelava uporabljenih materialov nepravilna.
Če se prikolica še naprej uporablja, čeprav so napake že znane in prijavljene, proizvajalec pa je prepovedal uporabo do popravila.
Če se prikolica še naprej uporablja z znanimi napakami, zaradi katerih je popravilo nemogoče ali dražje ali pa je mogoče le z velikim dodatnim naporom in zmanjšuje uporabo prikolice.

Garancija ne vključuje:

Izdatki za tekoče vzdrževanje.
Stroški zaradi običajne obrabe ali ker prikolice dolgo niste uporabljali.
Napake, ki so posledica nepravilnega ravnanja s prikolico.
Okvare zaradi uporabe neoriginalnih nadomestnih delov Hum- baur.
Okvare, ki so posledica popravila, ki ga ni opravila specializirana delavnica.
Okvare, ki jih je mogoče pripisati konstrukcijskim spremembam ali montaži vozila.
Proizvajalec si pridržuje pravico do sprememb zasnove.

Varnostna navodila! Prikolice se lahko uporabljajo le ob izrecnem upoštevanju vseh predpisov o cestnem prometu, strokovnih združenj in zavarovanju tovora. Za napake in tiskarske napake ne prevzemamo nobene odgovornosti. Predmet tehničnih sprememb. Natisnjeno v Nemčiji. Prepovedan ponatis. Različica 06 / 12