HUMBAUR

INSTRUKCJA OBSŁUGI

UNIWERSALNY

Spis treści

1 Identyfikacja 5

2 Opis produktu 6

3 Przeznaczenie 8

4 Niewłaściwe użycie 8

5 Ogólne instrukcje bezpieczeństwa 8

6 Jak podłączyć przyczepę do samochodu? 10
- 6.1 Zaciąganie i zwalnianie hamulca ręcznego 10
- 6.2 Wsuwanie i wysuwanie koła podporowego 10
- 6.3 Złącze z głowicą kulową 11

7 Jak odłączyć i zabezpieczyć przyczepę? 12

8 Jak załadować i rozładować przyczepę? 13
- 8.1 Dystrybucja opłat 13
- 8.2 Zabezpieczenie ładunku 13
- 8.3 Załadunek i rozładunek przyczepy 14
- 8.4 Obsługa wciągarki linowej 15

9 Jak konserwować przyczepę? 16

10 Jak konserwować przyczepę? 17
- 10.1 Przepisy dotyczące konserwacji 17
- 10.2 Sprawdzanie opon 17
- 10.3 Sprawdzanie zużycia sprzęgła 18
- 10.4 Smarowanie i oliwienie sprzęgła 18
- 10.5 Smarowanie układu hamulcowego 18
- 10.6 Smarowanie i oliwienie koła podporowego 19
- 10.7 Zmiana koła 19
- 10.8 Wymiana żarówki 20

11 Akcesoria 21
- 11.1 Sprzęgło jednokierunkowe (AKS) 21
- 11.2 Ogranicznik koła 22
- 11.3 Amortyzator koła 23
- 11.4 Opuszczane boki 24
- 11.5 Mocowanie burtowe 26
- 11.6 Plandeka i kokardy 27
- 11.7 Ramka H 30
- 11.8 Stopa podporowa 31
- 11.9 Skrzynka narzędziowa 32

12 Jak pozbyć się przyczepy lub jej części? 33

13 Co powinienem zrobić w przypadku usterek? 34

14 Rezerwy serwisowe i gwarancyjne 35

1 Identyfikacja

Nazwa produktu: Transporter samochodowy UNIVERSAL

Transporter pojazdów UNIVERSAL jest dostępny w czterech różnych wersjach.

Typ 1

Oznaczenie typu: UNIWERSALNA PODŁOGA DREWNIANA 3000

Typ 2

Oznaczenie typu: UNIWERSALNA PODŁOGA ALUMINIOWA 3000

Typ 3

Oznaczenie typu: UNIWERSALNA PODŁOGA DREWNIANA 3500

Typ 4

Oznaczenie typu: UNIWERSALNA PODŁOGA ALUMINIOWA 3500

Nazwa i adres producenta:

Humbaur GmbH
Mercedesring 1
D-86368 Gersthofen
Tel. 0049/(0)821/24929-0 Fax
0049/(0)821/249-100

Nazwa i adres sprzedawcy:

Imię i nazwisko: _____

Adres: _____

Telefon: _____

2 Opis produktu

UNIVERSAL to prawdziwie wszechstronne urządzenie. Spawana konstrukcja ramy i podwozia UNIVERSAL SAL jest cynkowana ogniowo, dzięki czemu jest optymalnie chroniona przed korozją. Zaprojektowany jako ładowarka przeładunkowa, UNIVERSAL jest wyposażony w ciągłą płytę podłogową, dzięki czemu nadaje się również do innych rozwiązań transportowych poza pojazdami silnikowymi. Pojazdy są ładowane na UNIVERSAL za pomocą wjeżdżających desek wykonanych z ocynkowanej ogniowo kraty. Są one przechowywane w szybie pod obszarem załadunku podczas podróży. Rampy najazdowe można łatwo przesuwać na całej szerokości pojazdu.

dzięki czemu można ładować niezależnie od rozstawu kół pojazdów. Siedem pierścieni mocujących na stronę, które są zintegrowane z ramą zewnętrzną, zabezpiecza ładunek. UNIVERSAL posiada również dodatkową perforację, w której można zamocować opcjonalnie dostępne ograniczniki kół. Standardowa wciągarka linowa z liną jest mocowana z przodu po lewej lub prawej stronie ramy przyczepy za pomocą 3-pozycyjnego wspornika rurowego o regulowanej głębokości. Szeroka gama akcesoriów, takich jak opuszczane burty aluminiowe i plandeka ze stelażem sprawiają, że UNIVERSAL jest przyczepą wielofunkcyjną.

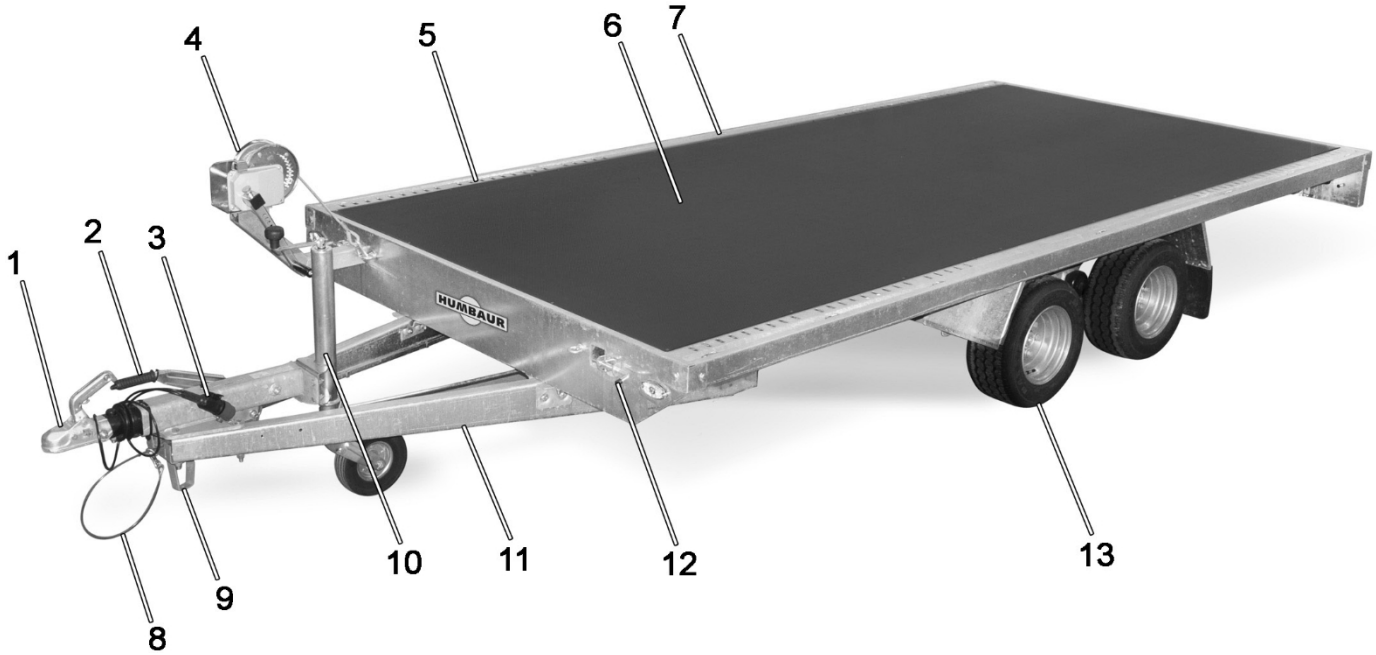

UNIVERSAL od przodu

1. Zaczep najazdowy z zaczepem kulowym
2. Hamulec ręczny
3. Wtyczka elektryczna
4. Wciągarka linowa ze wspornikiem rurowym
5. Wytłoczone otwory do montażu ograniczników kół
6. Obszar załadunku
7. Uchwyt mocujący
8. Odłączany kabel
9. Wsparcie dyszla
10. Koło podporowe
11. V-drawbar
12. Mocowanie wspornika rury do wciągarki linowej
13. Koło

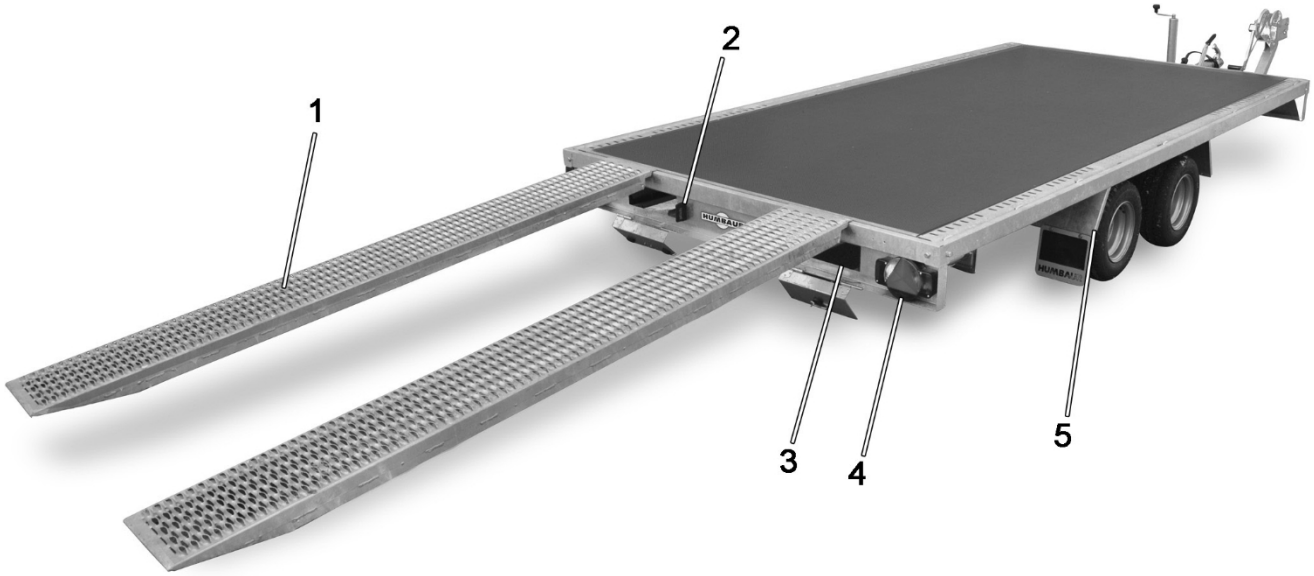

UNIVERSAL od tyłu

1. Deska dostępu
2. Podświetlenie tablicy rejestracyjnej
3. Wał z desek
4. Tylne światło
5. Błotnik

3 Przeznaczenie

Transporter pojazdów UNIVERSAL jest przeznaczony do zamocowania na autoryzowanym pojeździe holowniczym. Może być załadowany do maksymalnej dopuszczalnej wagi.
Transport towarów niebezpiecznych, np. substancji chemicznych, jest niedozwolony. Musi istnieć możliwość równomiernego rozłożenia ciężaru ładunku. W przypadku załadunku przyczepy pojedynczym ładunkiem, musi on umożliwiać równomierne rozłożenie ciężaru. Środek ciężkości ładunku musi znajdować się przed osiami. Należy przestrzegać dopuszczalnego obciążenia dyszla. Kierowca pojazdu ciągnącego jest odpowiedzialny za zabezpieczenie ładunku lub sprzętu zabezpieczającego ładunek. Kierowca musi przestrzegać obowiązujących w danym kraju przepisów i norm dotyczących zabezpieczania ładunku.
Przyczepa może być użytkowana tylko wtedy, gdy jest w nienagannym stanie technicznym.

4 Niewłaściwe użycie

Wszystkie rodzaje UNIWERSALNYCH transporterów pojazdów są uważane za używane niezgodnie z ich przeznaczeniem:

- Zbyt duża ładowność.
- Transport osób z przyczepą.
- Jazda z niezabezpieczonym ładunkiem.
- Przekroczenie obciążenia dyszla i przyczepy
- Nieautoryzowane modyfikacje konstrukcyjne przyczepy.
- Transport gorących materiałów (np. smoły).

5 Ogólne instrukcje bezpieczeństwa

Niebezpie czeństwo!

Zagrożenie dla życia!

Jazda z nieprawidłowo obróconym kołem kopiującym. Koło kopiujące blokuje układ hamulcowy. Hamulce nie reagują, a przyczepa jest całkowicie odhamowana w krytycznych sytuacjach. Jeśli spowoduje to Wypadki w pozycji stojącej mogą powodować rannych, zabitych lub uszkodzonych obiektów.
Podczas jazdy należy całkowicie podnieść koło kopiujące, aby nie mogło się zablokować.

Niebezpie czeństwo!

Zagrożenie dla życia!

Jazda z niezabezpieczonym ładunkiem. Ładunek lub jego części mogą zostać wyrzucone i uderzyć w ludzi. Może to prowadzić do obrażeń, a nawet śmierci.
Zabezpiecz ładunek podczas każdej podróży.

Niebezpiec zeństwo!

Zagrożenie dla życia!

Jazda bez całkowicie podniesionego koła kopiującego. Koło kopiujące może się odłamać, odlecieć i uderzyć ludzi. Może to prowadzić do obrażeń, a nawet śmierci.
Upewnij się, że koło kopiujące jest całkowicie podniesione i obrócone do góry nogami.

Zagrożenie dla życia!

Jazda z nieprawidłowym rozkładem obciążenia. Przyczepa może wpaść w poślizg i oderwać się lub spowodować wpadnięcie w poślizg pojazdu ciągnącego. Może to skutkować obrażeniami ciała lub śmiercią oraz uszkodzeniem mienia.
Rozłóż ładunek na czas podróży zgodnie z obowiązującymi przepisami i regulacjami.

Zagrożenie dla życia!

Jazda z nadmierną prędkością.
Przyczepa może wpaść w poślizg i odłamać się lub pojazd holowniczy może wpaść w poślizg razem z nią.
przynieść. Ludzie mogą zostać ranni, zabici lub mienie może zostać uszkodzone.
Należy przestrzegać obowiązujących w danym kraju przepisów dotyczących maksymalnej dopuszczalnej prędkości podczas jazdy w zestawie z przyczepą.

Niebezpiec zeństwo!

Zagrożenie dla życia!

Jazda z zawieszonymi rampami podjazdowymi wyzwania.
Rampy podjazdowe mogą zostać zgubione podczas podróży. W razie wypadku ludzie mogą zostać ranni lub zabici, a przedmioty mogą zostać uszkodzone.
Przed odjazdem należy schować rampy podjazdowe do przedziału ramp.

Niebezpie czeństwo!

Niebezpieczeństwo dla życia!

Należy jechać z otwartym przedziałem na deski. Rampy podjazdowe mogą zostać zgubione podczas jazdy. Ludzie mogą zostać ranni lub nawet zabici przez rampy podjazdowe.
Przed odjazdem sprawdź, czy schowek na deski jest prawidłowo zamknięty.

Niebezpieczeństwo!

Zagrożenie dla życia!

Jazda bez podłączonej linki rozłączającej. Przyczepa nie jest hamowana w przypadku awarii sprzęgu. Może uderzyć w ludzi i przedmioty. Może to prowadzić do obrażeń, a nawet śmierci.
Umieść linkę rozłączającą wokół złącza pojazdu holowniczego podczas każdej jazdy.

Zagrożenie dla życia!

Załadunek przyczepy na zboczu. Ładunek przesuwa środek ciężkości i przyczepa może się przewrócić. W rezultacie ludzie mogą odnieść śmiertelne obrażenia.
Nie ładować przyczepy, jeśli jest ona ustawiona prostopadle do zbocza.

Zagrożenie dla życia!

Załadunek przyczepy z nieprawidłowo ustawionymi rampami podjazdowymi.
Załadowany pojazd przewraca się podczas załadunku i rozładunku. Może to spowodować obrażenia ciała, śmierć lub uszkodzenie mienia.
Dopasuj deski do odpowiedniej szerokości toru.

Zagrożenie dla życia!

Załadunek przyczepy na luźnym podłożu.
Rampy podjazdowe zapadają się podczas załadunku i rozładunku. Załadowany pojazd przewraca się. Może to spowodować obrażenia ciała, śmierć lub uszkodzenie mienia.
Przyczepę należy ładować i rozładowywać wyłącznie na twardym podłożu.

Niebezpieczeństwo!

Niebezpieczeństwo!

Niebezpieczeństwo dla życia!

Załadunek/rozładunek przyczepy po odłączeniu.
Przyczepa może się otworzyć. Ludzie mogą odnieść obrażenia, a nawet zginąć.
Zawsze podczepiaj przyczepę do załadunku/rozładunku.

Niebezpieczeństwo!

Ryzyko obrażeń!

Wejście do dyszla.
Dyszel może być śliski z powodu brudu, wilgoci lub lodu.
Osoba poślizgnie się, upadnie i odniesie obrażenia.
Nie wchodzić na dyszel przyczepy.

Ryzyko obrażeń!

Wejście do strefy załadunku w nieodpowiednim obuwiu.
Skrzynia ładunkowa może być śliska z powodu brudu lub wilgoci. Osoba taka może odnieść obrażenia.
Do naczepy należy wchodzić wyłącznie w solidnych butach z odpowiednim bieżnikiem.

Uszkodzenie mienia!

Podnosząc cały wisiorek na jedną stronę.
Osłona przeciwnajazdowa lub inne części przyczepy mogą zostać uszkodzone pod wpływem ciężaru własnego. **Nigdy nie ustawiaj przyczepy w ten sposób. Przyczepę należy przechowywać wyłącznie w pozycji poziomej.**

Niebezpieczeństwo!

Nakrętki kół należy dokręcić ponownie po przejechaniu pierwszych 50 km po wymianie koła. Nakrętki kół należy regularnie sprawdzać pod kątem dokręcenia.

Uwaga!

Nigdy nie przemieszczaj przyczepy z opuszczonym kołem kopiującym.

Uwaga!

Uwaga!

6 Jak podłączyć przyczepę do samochodu?

6.1 Zaciąganie i zwalnianie hamulca ręcznego

Zagrożenie dla życia!

Zwolnij hamulec ręczny, jeśli kliny pod koła nie są zamontowane.
Przyczepa może zacząć poruszać się w niekontrolowany sposób i zranić ludzi. Może to prowadzić do obrażeń, a nawet śmierci.
Zabezpieczyć przyczepę za pomocą kliny przed wyjęciem ręki

ństwo!

Zwolnij hamulec.

Przyczepy są wyposażone w hamulec ręczny bez sprężyny gazowej lub hamulec ręczny ze sprężyną gazową.

Hamulec ręczny ze sprężyną gazową

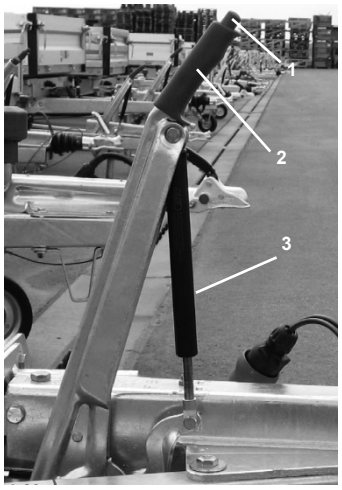

Dźwignia hamulca ręcznego ze sprężyną gazową

1. Przycisk
2. Dźwignia hamulca
3. Sprężyna gazowa

Aby zaciągnąć hamulec ręczny, należy pociągnąć dźwignię hamulca, aż opór zmniejszy się, a dźwignia przesunie się do tyłu.
automatycznie w kierunku ciągnięcia. Dalszy ruch jest wykonywany przez sprężynę gazową, aż do pełnego uruchomienia hamulca.
Aby zwolnić hamulec ręczny, należy nacisnąć przycisk w górnej części uchwytu i jednocześnie ponownie opuścić dźwignię.

Hamulec ręczny bez sprężyny gazowej

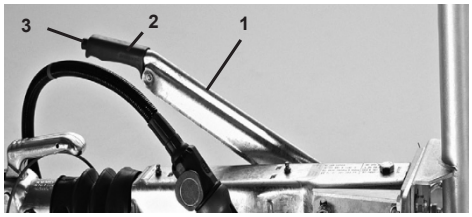

Dźwignia hamulca ręcznego bez sprężyny gazowej

Aby zaciągnąć hamulec ręczny, należy pociągnąć dźwignię hamulca do pozycji pionowej. Siła hamowania hamulca postojowego jest gwarantowana tylko w pozycji pionowej.
Aby zwolnić hamulec ręczny, należy nacisnąć przycisk w górnej części uchwytu i jednocześnie ponownie opuścić dźwignię.

6.2 Wsuwanie i wysuwanie koła podporowego

Zagrożenie dla życia!

Jazda bez całkowicie podniesionego koła kopiującego. Koło kopiujące może się odłamać i zostać odrzucone. Może to spowodować obrażenia ciała, śmierć lub uszkodzenie mienia.

Upewnij się, że koło kopiujące jest całkowicie podniesione i obrócone do góry nogami.

Niebezpiec zeństwo!

Zagrożenie dla życia!

Jazda z nieprawidłowo obróconym kołem kopiującym.
Koło kopiujące blokuje układ hamulcowy na drążku hamulcowym. Hamulce nie reagują i przyczepa jest całkowicie pozbawiony hamulców w krytycznych sytuacjach. Wynikające z tego wypadki mogą prowadzić do obrażeń ciała, a nawet śmierci.
Podczas jazdy należy całkowicie podnieść koło kopiujące, aby nic nie blokowało koła kopiującego.

Niebezpiec zeństwo!

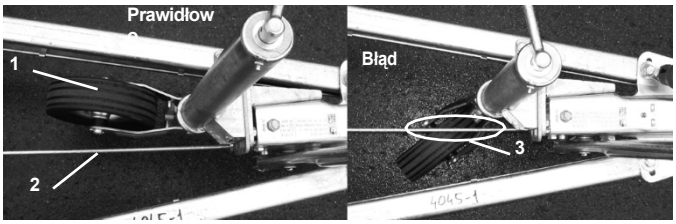

Koło podporowe (od góry) obrócone prawidłowo / nieprawidłowo

1. Koło podporowe
2. Drążek hamulcowy
3. Koło podporowe blokuje drążek hamulcowy

Przyczepy o dopuszczalnej masie całkowitej 3500 kg są wyposażone we wzmocnione standardowe koło podporowe. Wszystkie pozostałe przyczepy są wyposażone w automatyczne koło kopiujące.

Automatyczne koło kopiujące

Podczas podnoszenia korby należy zawsze upewnić się, że koło podporowe nie blokuje drążka hamulcowego. Zawsze należy całkowicie podnosić koło kopiujące za pomocą korby, aż do całkowitego złożenia koła.

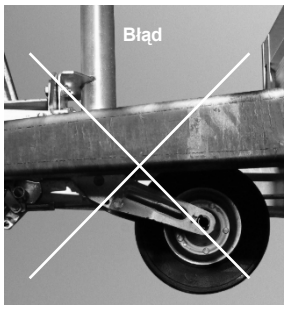

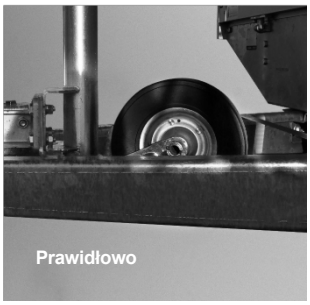

Automatycznie podniesione koło podporowe

Wzmocnione standardowe koło podporowe

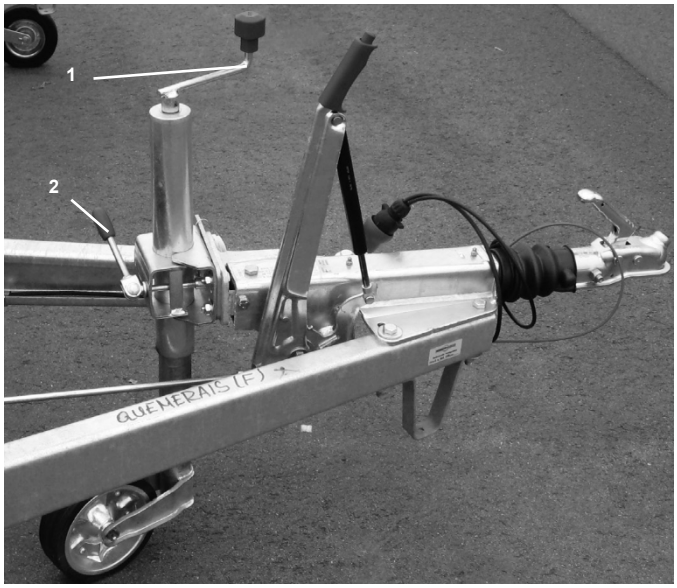

Wzmocnione standardowe koło podporowe

1. Uchwyt korby
2. Dźwignia

Opuszczanie koła kopiującego

Przytrzymaj mocno koło kopiujące jedną ręką. Drugą ręką obracaj dźwignię, aż będziesz mógł opuścić koło kopiujące. Całkowicie opuść koło kopiujące. Ponownie zamknij dźwignię. Obróć koło kopiujące w dół za pomocą korby.

Podnoszenie koła kopiującego

Całkowicie podnieś koło kopiujące za pomocą korby.

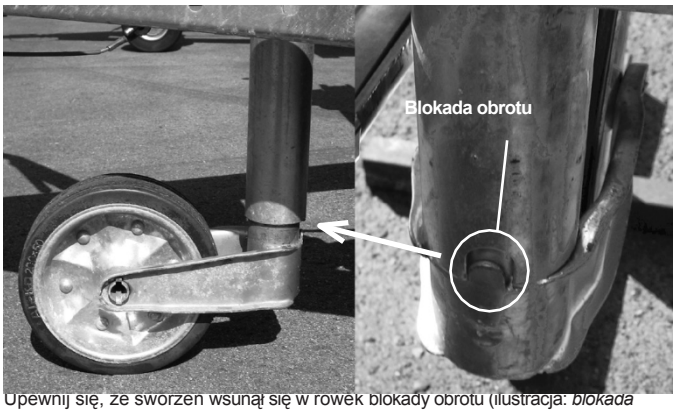

Upewnij się, że sworzeń wsunął się w rowek blokady obrotu (ilustracja: *blokada obrotu*). Przytrzymaj mocno koło kopiujące jedną ręką. Drugą ręką obracaj dźwignię, aż koło kopiujące będzie można podciągnąć do góry. Pociągnij koło kopiujące do góry i mocno je przytrzymaj. Upewnij się, że koło kopiujące nie blokuje urządzenia hamującego. Ponownie zamknij dźwignię. Teraz można ponownie zwolnić koło kopiujące.

6.3 Złącze z głowicą kulową

Zaciągnąć hamulec ręczny przyczepy. Wyjąć kliny spod opon. Włóż je do dostarczonego uchwytu. Obrócić koło kopiujące w dół, aż zaczep kulowy przyczepy znajdzie się wyżej niż zaczep kulowy pojazdu ciągnącego. Przejedź pojazdem holowniczym przed przyczepą, aż głowica kulowa znajdzie się pod zaczepem przyczepy. Wyłącz silnik. Zaciągnij hamulec ręczny pojazdu holowniczego. Teraz opuść pojazd holowniczy i podejdź do dyszla przyczepy. Umieść linkę *rozłączającą* wokół zaczepu pojazdu ciągnącego (ilustracja: *zaczep kulowy z linką rozłączającą*).

Zagrożenie dla życia!

Jazda bez podłączonej linki rozłączającej. Przyczepa nie jest hamowana w przypadku awarii sprzęgu. Może uderzyć w ludzi i przedmioty. Może to prowadzić do obrażeń, a nawet śmierci.
Umieść linkę rozłączającą wokół złącza pojazdu holowniczego na czas podróży.

Niebezpiec zeństwo!

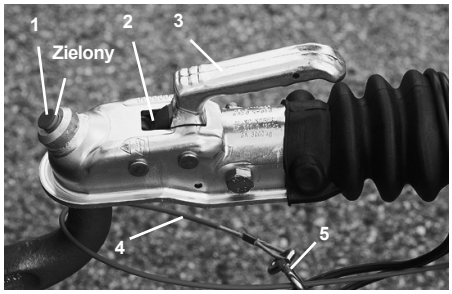

Złącze z głowicą kulową typu 1

1. Wyświetlacz bezpieczeństwa
2. Wskaźnik zużycia
3. Uchwyt
4. Odłączany kabel
5. Karabińczyk

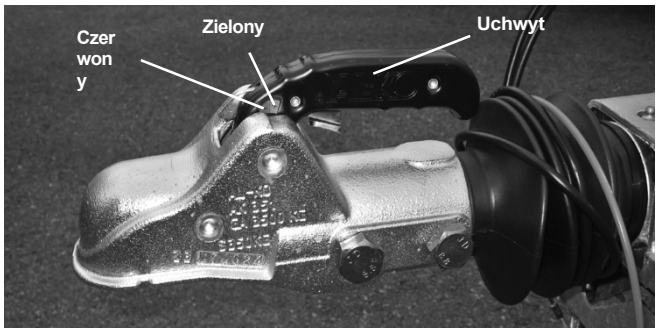

Złącze z głowicą kulową typu 2

Złącze z głowicą kulową typu 3

1. Uchwyt
2. Dźwignia bezpieczeństwa
3. Wskaźnik zużycia i bezpieczeństwa

Obrócić koło kopiujące w dół tak, aby końce zaczepu leżały jeden na drugim. Pociągnij do góry uchwyt zaczepu głowicy kulowej i jednocześnie wciśnij zaczep na głowicę kulową. Teraz ponownie naciśnij uchwyt w dół, aż sprzęgło zostanie zatrzaśnięte.
Sprawdź, czy zielona krawędź wskaźnika bezpieczeństwa jest widoczna lub czy wskaźnik zużycia i bezpieczeństwa jest skierowany na zielony obszar.
Całkowicie podkręćkoło kopiujące. Podłącz kabel zasilający do gniazda znajdującego się w pojeździe holowniczym. Jeśli nie możesz go znaleźć, zapoznaj się z instrukcją obsługi pojazdu holowniczego. Sprawdź, czy światła działają. Zwolnij hamulec ręczny. Przyczepa jest teraz prawidłowo podłączona.

Zagrożenie dla życia!

Jazda bez całkowicie podniesionego koła kopiującego. Koło kopiujące może się odłamać, zostać odrzucone i uderzyć ludzi. Może to prowadzić do obrażeń, a nawet śmierci.
Upewnij się, że koło kopiujące jest całkowicie podniesione do jazdy.

Niebezpiec zeństwo!

Sprawdź przed każdą podróżą:

- Czy oświetlenie działa.
- Czy przyczepa jest prawidłowo podłączona.
- Czy koło kopiujące jest całkowicie podniesione.
- Czy ładunek jest prawidłowo przymocowany.
- Czy masa całkowita, obciążenie dyszla i naciski osi są przestrzegane.
- Czy rampy podjazdowe są prawidłowo złożone i zabezpieczone.

7 Jak odłączyć i zabezpieczyć przyczepę?

Zagrożenie dla życia!

Odłączać przyczepę bez zaciągniętego hamulca ręcznego i klinów pod koła. Przyczepa może się stoczyć i zranić ludzi.
Podczas odłączania przyczepy należy zawsze zaciągać hamulec ręczny i podkładać kliny pod koła.

Niebezpiecz eństwo!

Ryzyko obrażeń!

Odłączanie przyczepy bez odkręconego koła kopiującego.
Przyczepa przewróciła się i zraniła człowieka.
Obrócić koło kopiujące w dół przed odłączeniem przyczepy.

Uszkodzenie mienia!

Odłącz przyczepę.
Linka zabezpieczająca lub przewody elektryczne nie zostały odłączone. Lina lub przewód zostaną zerwane, gdy pojazd holowniczy odjedzie.
Przed odjechaniem pojazdem holowniczym należy upewnić się, że przyczepa jest prawidłowo odłączona.

Uwaga!

Zaciągnij hamulec ręczny przyczepy. Obróć koło kopiujące w dół. Odłącz kabel zasilający

gniazdo w pojeździe holowniczym. Włóż przewód do uchwytu w przyczepie, aby nie zabrudzić styków. Odłącz linkę rozłączającą.
Owiń linkę rozłączającą wokół sprzęgu, aby nie zwisała na ziemi. Pociągnij dźwignię sprzęgu do góry i odłącz przyczepę.
Jeśli przyczepa jest zbyt ciężka, aby podnieść sprzęg, należy obrócić koło kopiujące bardziej w dół podczas rozłączania. Powoduje to przesunięcie sprzęgu przyczepy w górę, dzięki czemu znajduje się on wyżej niż głowica kulowa pojazdu ciągnącego.

Umieść kliny pod kołami, aby zabezpieczyć przyczepę przed stoczeniem się z pochyłości. Teraz można odjechać pojazdem holowniczym.

Klin pod koło do zabezpieczenia na zboczach

8 Jak załadować i rozładować przyczepę?

Zagrożenie dla życia!

Załadunek/rozładunek przyczepy po odłączeniu.
Przyczepa może się otworzyć. Ludzie mogą odnieść obrażenia, a nawet zginąć.
Podczas załadunku/rozładunku przyczepę należy zawsze podłączać do pojazdu holowniczego.

Niebezpie czeństwo!

8.1 Dystrybucja opłat

Zagrożenie dla życia!

Jazda z nieprawidłowym rozkładem obciążenia.
Przyczepa może wpaść w poślizg i oderwać się lub spowodować wpadnięcie w poślizg pojazdu ciągnącego.
Może to spowodować obrażenia ciała, śmierć lub uszkodzenie mienia.
Rozkład obciążenia dla

Podróżuj zgodnie z przepisami.

czeństwo!

Ładunek należy rozłożyć równomiernie i centralnie na skrzyni ładunkowej przyczepy. Środek ciężkości ładunku musi znajdować się przed przednią osią. Podczas załadunku pojazdów silnik musi zawsze znajdować się z przodu w kierunku jazdy.
Ponadto użytkownik musi przestrzegać wszystkich obowiązujących przepisów i norm kraju, w którym podróżuje, w odniesieniu do zabezpieczenia ładunku. Należy również przestrzegać wszystkich obowiązujących przestrzegać przepisów i norm mających zastosowanie do ładunku.

Prawidłowy rozkład ładunku.

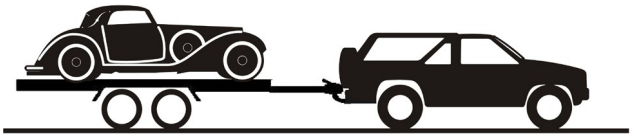

Pojazd (silnik przedni) prawidłowo naładowany.

Wszystkie koła przyczepy i pojazdu ciągnącego spoczywają równomiernie na podłożu. Ani przyczepa, ani pojazd ciągnący nie są przechylone. Ujemne obciążenie dyszla jest niedozwolone. Nie wolno również przekraczać dopuszczalnego obciążenia dyszla pojazdu ciągnącego. Maksymalne obciążenie dyszla przyczepy jest podane z przodu przyczepy. Informacje te można również znaleźć w dokumentacji pojazdu. Obciążenie dyszla musi mieścić się w dopuszczalnym obciążeniu dyszla.

Nieprawidłowy rozkład ładunku

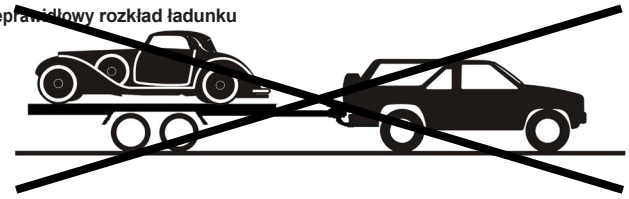

Pojazd (silnik przedni) nieprawidłowo naładowany.

Środek ciężkości ładunku znajduje się zbyt daleko z tyłu. Obciążenie dyszla staje się ujemne. Zwiększa to ryzyko poślizgu. Osie są obciążone nierównomiernie. Tylna oś tandemowa przyczepy i przednia oś pojazdu ciągnącego są przeciążone.

8.2 Zabezpieczenie ładunku

Zagrożenie dla życia!

Jazda z niezabezpieczonym ładunkiem. Ładunek lub jego części mogą zostać wyrzucone i uderzyć w ludzi. Może to prowadzić do obrażeń, a nawet śmierci.
Zabezpiecz ładunek dla

Napęd.

czeństwo!

Ładunek musi być odpowiednio zabezpieczony. Należy to sprawdzić przed podróżą i w jej trakcie. Aby zabezpieczyć ładunek, transporter jest wyposażony w szyny mocujące zintegrowane ze skrzynią ładunkową, z których każda ma 7 uchwytów mocujących. Do każdego uchwytu mocującego można przymocować ładunek o maksymalnej wadze 400 kg.

Przyczepa posiada również wytłoczony otwór w zewnętrznym profilu ramy, w którym można zamontować ograniczniki kół.
Jeśli pojazd jest załadowany, należy zaciągnąć hamulec ręczny (hamulec postojowy).

8.3 Załadunek i rozładunek przyczepy

Niebezpieczeństwo poślizgnięcia!

Ryzyko obrażeń!

Wejście do strefy załadunku w nieodpowiednim obuwiu. Skrzynia ładunkowa może być śliska z powodu brudu lub wilgoci. Osoba taka może odnieść obrażenia.
Do naczepy należy wchodzić wyłącznie w solidnych butach z odpowiednim bieżnikiem.

Ryzyko obrażeń!

Podczas wchodzenia i wychodzenia z obszaru załadunku. Łatwo jest potknąć się podczas wchodzenia i wychodzenia ze skrzyni ładunkowej, ponieważ skrzynia ładunkowa nie ma żadnych elementów ułatwiających wchodzenie i wychodzenie. Niewłaściwe obuwie również sprzyja potknięciom. Osoba taka może doznać obrażeń.
Do naczepy należy wchodzić wyłącznie w solidnym obuwiu z odpowiednim bieżnikiem. Nie należy wchodzić do naczepy pochopnie, lecz ostrożnie.

Niebezpieczeństwo!

Solidne buty

Rampy służą do załadunku i rozładunku przyczepy z pojazdami.

Otwórz komorę stołu, otwierając zawleczki sprężynowe na klapie komory stołu. Całkowicie wyciągnij deski podjazdowe.

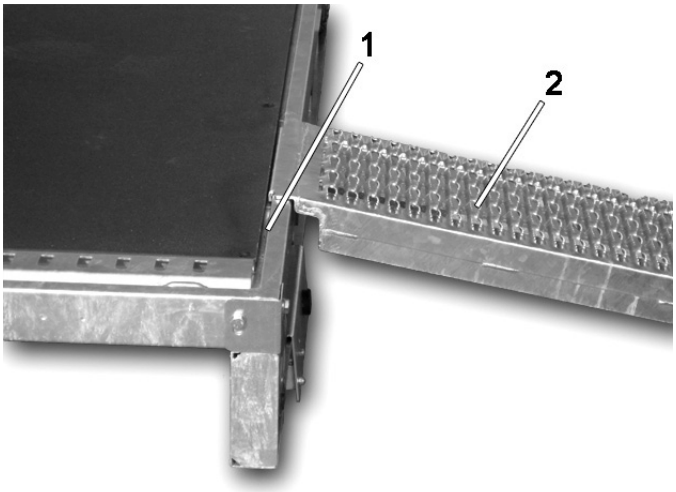

2. Deska dostępu

Zaczepić rampy podjazdowe do szyny z tyłu. W tym celu należy podnieść rampę podjazdową na szynę. Podnieś tylny koniec rampy podjazdowej, aż wsuniesz przedni koniec rampy podjazdowej w szynę. Opuść tylny koniec. Dostosuj rampy podjazdowe do rozstawu kół pojazdu, który ma zostać załadowany.

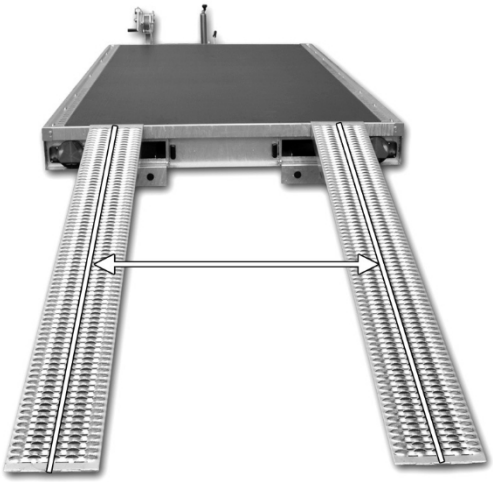

Odległość między deskami Środek opony= Środek deski

Opony pojazdu muszą być wyśrodkowane na rampach podjazdowych.

Poza obszarem załadunku

Przyczepę należy załadować w taki sposób, aby ładunek nie kolidował z zakresem obrotu z przodu. W przeciwnym razie ładunek może uszkodzić pojazd ciągnący podczas jazdy. Upewnij się, że ładunek jest prawidłowo rozłożony i zabezpieczony zgodnie z obowiązującymi przepisami dotyczącymi zabezpieczenia ładunku.

8.4 Obsługa wciągarki linowej

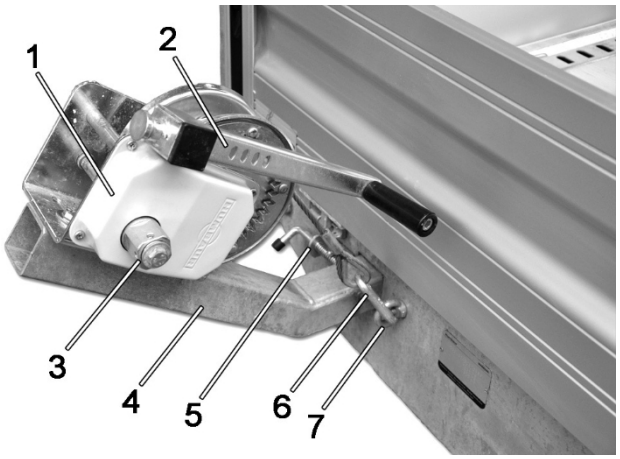

Wciągarka linowa ze wspornikiem rurowym

1. Wciągarka linowa
2. Uchwyt korby
3. Mocowanie korby
4. Uchwyt rury
5. Uchwyt rurki z blokadą
6. Karabińczyk liny pociągowej
7. Oczko z dołączoną linką

Wciągarka linowa jest przeznaczona do wciągania pojazdów na przyczepę. Uchwyt rurowy wciągarki linowej można przymocować po obu stronach przyczepy. Wciągarkę linową można dostosować do wciąganego pojazdu dzięki 3-pozycyjnej regulacji uchwytu rurowego.

Zagrożenie dla życia!

Obciążenie wciągarki linowej z nadmierną siłą ciągnącą. Lina ciągnąca może pęknąć pod obciążeniem. Ludzie mogą zostać uderzeni przez linę ciągnącą i odnieść śmiertelne obrażenia. **Należy przestrzegać maksymalnej siły uciągu wciągarki linowej wynoszącej 950 kg.**

Niebezpieczeństwo!

Zagrożenie dla życia!

Praca z wciągarką linową.
Lina jest osłabiona przez uszkodzenie i pęka pod obciążeniem. Osoba zostaje uderzona przez linę, a ładunek jest niezabezpieczony. Może to prowadzić do wypadków ze skutkiem śmiertelnym.
Wymień uszkodzone liny.

Niebezpieczeństwo!

Zagrożenie dla życia!

Dźwignia wciągarki linowej nie jest prawidłowo zamocowana.
Dźwignia jest skierowana do przodu. Podczas pokonywania zakrętów dźwignia lub uchwyt rury mogą uszkodzić pojazd holowniczy lub przytrzasnąć ludzi.
Przymocuj dźwignię do mocowania tak, aby była skierowana do tyłu. Całkowicie wciśnij uchwyt rurki na czas podróży.
Jeśli obciążenie uniemożliwia włożenie uchwytu rury, należy go zdjąć na czas podróży.

Zagrożenie dla życia!

Uchwyt rury nie jest zabezpieczony na czas podróży lub pracy. Uchwyt fajki może zostać zgubiony podczas jazdy i wyrzucony w powietrze. W razie wypadku może dojść do obrażeń ciała, śmierci lub uszkodzenia mienia.
Zabezpiecz uchwyt rurki na czas podróży i pracy za pomocą zawleczki.

Ryzyko obrażeń!

Niebezpieczeństwo!

Dotknięcie stalowego kabla.
Lina jest chwytana gołą ręką. Operator może rozerwać dłoń na zerwanych pojedynczych linach.
Podczas pracy z linką stalową należy nosić rękawice.

Uszkodzenie mienia!

Uwaga!

Stalowa lina wciągarki linowej nie jest przymocowana do oczka na przyczepie na czas podróży lub nie jest naprężona.
Kabel może uszkodzić inne komponenty, a w skrajnych przypadkach zostać zerwany.
Zawsze mocuj stalową linkę do oczka i lekko ją naprężaj.

Uwaga!

Uszkodzenie mienia!

Ładunek jest przymocowany do ucha liny holowniczej.
Oczko linki nie jest do tego odpowiednie. Oczko może się wyrwać i uszkodzić zawieszkę.
Nie mocować ładunku do oczka, a jedynie do przewidzianych do tego celu uchwytów mocujących.

Uwaga!

Obsługa wciągarki linowej

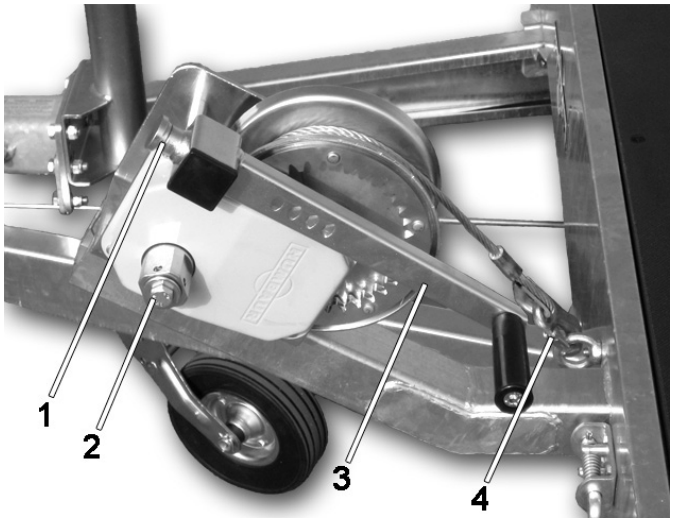

Wciągarka linowa

1. Bezpiecznik
2. Mocowanie korby
3. Uchwyt korby
4. Karabińczyk

Pociągnij zatrzask zabezpieczający na korbie i zdejmij ją z mocowania. Wciśnij korbę na podstawę korby. Zatrzask zabezpieczający musi zablokować korbę na miejscu. Odczep karabińczyk na końcu linki od oczka na płytce końcowej. Obróć korbę w kierunku przeciwnym do ruchu wskazówek zegara o ok. 360°, pociągnij za zatrzask zabezpieczający na korbie i zdejmij go.
Teraz można wyciągnąć linę ręcznie.
Uchwyt rury posiada 3-pozycyjną regulację głębokości do załadunku i rozładunku pojazdu. Uchwyt rury musi być zabezpieczony w każdej pozycji zawleczką sprężynową. Uchwyt rury musi być całkowicie wsunięty podczas jazdy. Jeśli ładunek uniemożliwia wsunięcie uchwytu rury, należy go usunąć. Przymocuj hak stalowej linki na przykład do ucha holowniczego pojazdu, który ma zostać załadowany/rozładowany. Załóż korbę z powrotem na mocowanie korby. Przekręć korbę zgodnie z ruchem wskazówek zegara, aby zwinąć linkę, lub w lewo, aby rozwinąć linkę.
Na czas podróży zaczep hak o oczko z przodu przyczepy i ponownie zwiń linę. Lina powinna być lekko naprężona.
Zdejmij również korbę z podstawy korby. Wciśnij korbę na mocowanie tak, aby uchwyt był skierowany do tyłu, a blokada zatrzasnęła się.

9 Jak konserwować przyczepę?

Uszkodzenie mienia!

Podczas czyszczenia myjką wysokociśnieniową.
Przyczepa może ulec uszkodzeniu, jeśli odległość jest zbyt mała, ciśnienie zbyt wysokie lub temperatura zbyt wysoka.
Zachowaj określone wartości
w.

Sprawdź, czy punkty smarowania są nasmarowane aż do wylotu smaru. Jeśli nie, należy je nasmarować.
W przypadku czyszczenia przyczepy za pomocą myjki wysokociśnieniowej należy upewnić się, że pracuje ona pod maksymalnym ciśnieniem 50 barów. Upewnić się, że temperatura wody nie przekracza maksymalnej wartości 80°C. Zachować minimalną odległość 70 cm. Należy pamiętać, że następujące części nie mogą być bezpośrednio oświetlane.

- Wszystkie części układu elektrycznego
- Opony
- Sprzęgło

Nie używaj ściernych, kwaśnych lub zasadowych środków czyszczących, ponieważ mogą one zniszczyć powłokę powierzchni.
Po jeździe po drogach posypanych solą lub po transporcie nawozów lub innych kwaśnych lub słonych substancji należy dokładnie wyczyścić przyczepę myjką wysokociśnieniową.
Kwasy, sole i niektóre chemikalia mogą w przeciwnym razie zaatakować powłokę powierzchniową części i zniszczyć efekt powłoki.

Cechy szczególne części galwanizowanych

Części ocynkowane z czasem tracą swój połysk. Efekt ten jest pożądany, ponieważ galwanizacja chroni przed rdzą tylko w stanie utlenionym. Aby chronić ocynkowane powierzchnie, można je zabezpieczyć dostępnym na rynku środkiem antykorozyjnym.

Aluminiowe rampy podjazdowe

Aby usunąć silne zabrudzenia i zachować połysk aluminium, użyj
Oryginalny środek do czyszczenia aluminium i plandek Humbaur lub równoważne środki czyszczące.

Czyszczenie sprzęgła

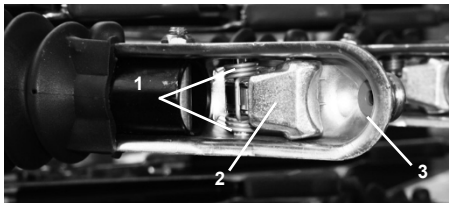

Złącze głowicy kulowej od dołu

1. Wiosna
2. Mechanizm bezpieczeństwa
3. Powłoka sprzęgła

Wyczyść również wnętrze złącza głowicy kulowej. Wytrzyj obudowę zaczepu wilgotną szmatką. Usuń wszelkie zanieczyszczenia, takie jak źdźbła trawy, liście lub małe gałęzie, które utknęły w sprężynie lub przestrzeniach pośrednich. Brud może uniemożliwić załączenie sprzęgła!

10 Jak konserwować przyczepę?

10.1 Przepisy dotyczące konserwacji

Konserwacja obejmuje regularne kontrole poszczególnych podzespołów i podejmowanie odpowiednich działań w oparciu o wyniki kontroli. Smarowanie poszczególnych komponentów jest również regularnym zadaniem konserwacyjnym. Częstotliwość musi być dostosowana do sposobu użytkowania.
Poniższe informacje odnoszą się do normalnego użytkowania przyczepy przy przejechaniu maksymalnie 10 000 kilometrów rocznie. Instrukcje można znaleźć w następujących podrozdziałach.

Prace konserwacyjne	po pierwszych 50 km	500 km lub raz w miesiącu	2000 km lub co 3 miesiące	5000 km lub co 6 miesięcy	10000 km lub co 12 miesięcy
Kontrola ciśnienia w oponach	x		x		
Sprawdź dokręcenie nakrętek kół	x	x			
Zużycie opon				x	
Sprawdź sprzęgło				x	
Prace smarownicze				x	
Sprawdź dokręcenie wszystkich śrub mocujących					x

Wszystkie inne prace konserwacyjne muszą być przeprowadzane regularnie co 6 miesięcy przez specjalistę.
Specyfikacja smaru: Smar uniwersalny zgodny z normą Din 51825 typ K o zakresie zastosowania od -30° C do +120° C.

Lista konserwacji dla specjalisty:

- Układ hamulcowy
- Łożysko koła
- Oś
- Opony
- Dyszel/sprzęgło jednokierunkowe
- Sprzęt elektryczny
- Odłączany kabel
- Koło podporowe
- Nadbudowy
- Akcesoria (jeśli są dostępne)

Gwint metryczny	Moment dokręcania (Nm)		Gwint metryczny	Moment dokręcania (Nm)	
	8.8	10.9		8.8	10.9
M 5	5,5	8,1	M 20	425	610
M 6	9,6	14	M 20x 1,5	475	980
M 8	23	34	M 22	580	820
M 8x1	25	37	M 22x1,5	630	900
M 10	46	67	M 24	730	1050
M 10x1,25	49	71	M 24x2	800	1150
M 12	79	115	M 27	1100	1550
M 12x1,5	83	120	M 27x2	1150	1650
M 14	125	185	M 30	1400	2000
M 14x1,5	135	200	M 30x2	1500	2150
M 16	195	290	M 36	2450	3500
M 16x1,5	210	310	M 36x2	2650	3780
M 18	300	430	M 42	3930	5600
M 18x1,5	340	485	M 42x2	4280	6050

10.2 Sprawdzanie opon

Sprawdź ciśnienie w oponach i głębokość bieżnika. Prawidłowe ciśnienie w oponach przyczepy można znaleźć w poniższej tabeli. Jeśli używane opony nie są wymienione w tabeli, należy skontaktować się z producentem opon.

Oznaczenie opony	Ciśnienie powietrza w barach
195/50 R13C	6,5
195/55 R10C	6,25

Tabela ciśnienia w oponach

10.3 Sprawdzanie zużycia sprzęgła

1. Wyświetlacz bezpieczeństwa
2. Złącze głowicy kulowej
3. Wskaźnik zużycia
4. Uchwyt zamknięty
5. Odłączany kabel
6. Karabińczyk

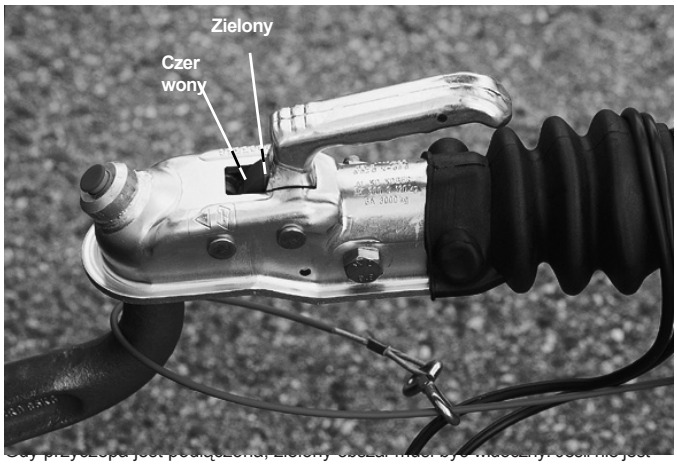

on już widoczny, a jedynie czerwony obszar, należy zlecić sprawdzenie sprzęgu specjaliście.

10.4 Smarowanie i oliwienie sprzęgła

Przed naoliwieniem i nasmarowaniem należy wyczyścić miejsca przeznaczone do naoliwienia i nasmarowania czystą szmatką.

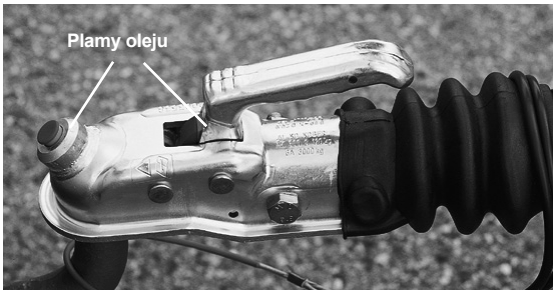

Należy *nasmarować* złącze standardowym olejem maszynowym w punktach pokazanych na ilustracji *Punkty olejowe złącza głowicy kulowej*. Wystarczy kilka kropel oleju. Nadmiar oleju należy wytrzeć szmatką, aby nie przedostał się do otoczenia.

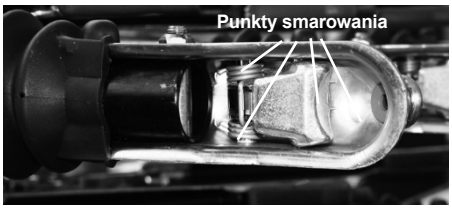

Punkty smarowania złącza głowicy kulowej

Należy nasmarować złącze standardowym smarem uniwersalnym w punktach pokazanych na rysunku *Punkty smarowania złącza głowicy kulowej*.

10.5 Smarowanie układu hamulcowego

Przed smarowaniem należy oczyścić smarowane miejsca czystą szmatką.
W układzie hamulcowym znajdują się trzy obszary, w których zlokalizowane są punkty smarowania.

Urządzenie najazdowe

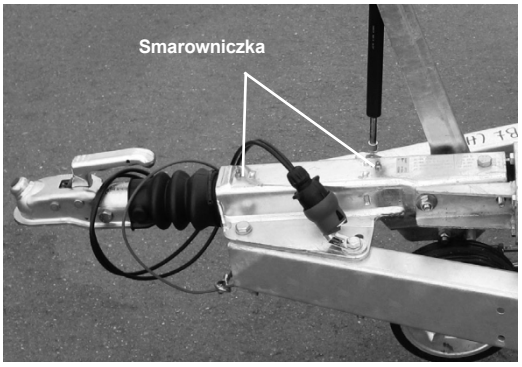

Punkty smarowania Urządzenie najazdowe

Do smarowania należy używać dostępnego w handlu smaru uniwersalnego. Urządzenie najazdowe należy smarować za pomocą smarownicy poprzez smarowniczki.

Dźwignia odchylająca hamulca ręcznego

Znajduje się on na spodzie przyczepy w przedniej części. Jeśli przejdziesz do stałego końca linki rozłączającej, znajdziesz na tym końcu dźwignię *odchylającą* hamulca ręcznego (zdjęcie: *dźwignia odchylająca hamulca ręcznego od dołu*).

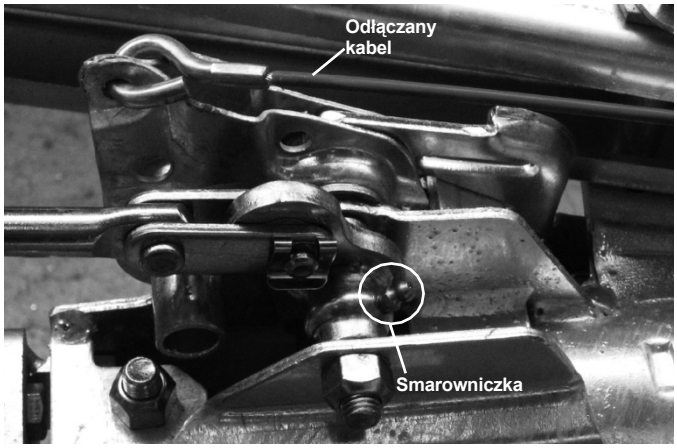

Dźwignia hamulca ręcznego widziana od spodu przyczepy

Smarowniczkę należy nasmarować dostępnym w sprzedaży smarem uniwersalnym.

Wyrównanie tandemowe

Wyrównywacz tandemowy znajduje się na środku spodu przyczepy. Należy wyśrodkować poziomowanie tandemowe pokazane na obrazku *poziomowania tandemowego widzianego od spodu przyczepy*.
Nasmarować punkty smarowania i olejowe dostępnym w handlu smarem uniwersalnym lub olejem do pojazdów. Smar należy rozprowadzić, zaciągając i zwalniając hamulec ręczny.

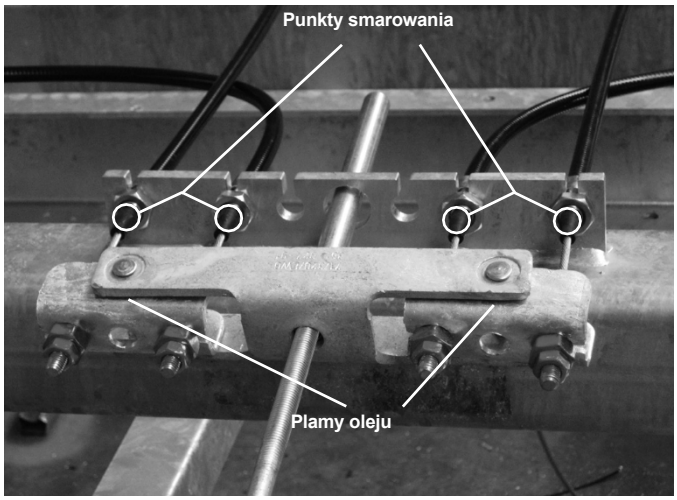

Poziomowanie tandemowe widziane od spodu przyczepy

10.6 Smarowanie i oliwienie koła podporowego

Przed naoliwieniem i nasmarowaniem należy wyczyścić miejsca przeznaczone do naoliwienia i nasmarowania czystą szmatką.

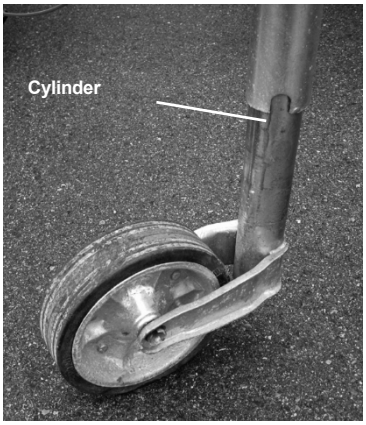

Cylinder

Nasmaruj przedłużony cylinder (ilustracja: *cylinder*) dostępnym w handlu smarem uniwersalnym. Raz całkowicie obrócić koło kopiujące w górę. Ponownie obrócić koło podporowe w dół. Spowoduje to równomierne rozprowadzenie smaru uniwersalnego.

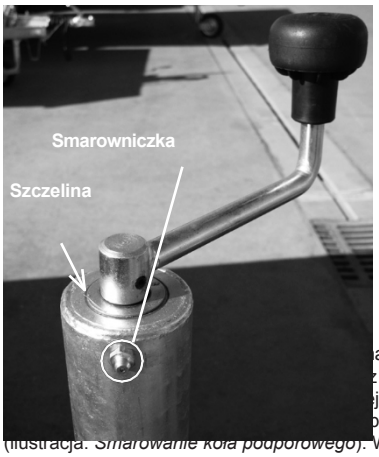

andlu smaru uniwersalnego. Nasmaruj
z smarowniczki (ilustracja:
j wersji koła podporowego nie ma
ony w handlu olej maszynowy
(ilustracja: *Smarowanie koła podporowego*). Wytrzyj nadmiar oleju szmatką, aby nie przedostał się do środowiska.

10.7 Zmiana koła

Zagrożenie dla życia!

Podnoszenie przyczepy w celu zmiany kół po załadowaniu.
Ładunek ześlizguje się. Przyczepa przewraca się.
Ładunek i przyczepa mogą uderzyć w ludzi i spowodować obrażenia, a nawet śmierć.
Podnoś przyczepę tylko wtedy, gdy jest pusta.

**Niebezpiec
zeństwo!**

Zagrożenie dla życia!

Podczas zmiany koła hamulec ręczny nie jest zaciągany.
Przyczepa zaczyna się ślizgać i przewraca się z podnośnika. Jedna osoba zostaje ranna lub nawet ginie.
Zaciągnij hamulec ręczny, aby zmienić koło.

Niebezpieczeństwo!

Zagrożenie dla życia!

Osoba stoi pod przyczepą podczas wymiany koła. Przyczepa przechyla się z podnośnika lub podnośnik ulega awarii. Osoba doznaje obrażeń, a nawet ginie.
Nie stawaj pod przyczepą.

Niebezpieczeństwo!

Wymianę koła należy przeprowadzać tylko wtedy, gdy przyczepa jest pusta. Należy używać podnośnika odpowiedniego do masy własnej przyczepy. W przypadku braku odpowiedniego podnośnika należy udać się do specjalistycznego warsztatu.
Odłącz przyczepę. Zaciągnąć hamulec ręczny. Zabezpieczyć przyczepę przed stoczeniem się za pomocą klinów pod koła po tej stronie przyczepy, po której opony są nienaruszone. Poluzować nakrętki koła, które ma zostać zmienione, za pomocą odpowiedniego klucza dynamometrycznego. Ustawić podnośnik na środku pomiędzy dwoma kołami na ramie. Odkręcić nakrętki kół. Wymienić koło. Dokręcić nakrętki koła ręcznie. Ponownie opuścić przyczepę.
Momenty dokręcania nakrętek kół za pomocą klucza dynamometrycznego:

Obręcze stalowe	**90 Nm**
Obręcze aluminiowe	**120 Nm**

Dokręcić nakrętki kół na krzyż za pomocą klucza dynamometrycznego (patrz tabela). Przed ponownym załadowaniem przyczepy należy podjechać do najbliższej stacji benzynowej i sprawdzić ciśnienie w oponach.

Nakrętki kół należy dokręcić ponownie po przejechaniu 50 kilometrów. Należy regularnie sprawdzać dokręcenie nakrętek kół.

10.8 Wymiana żarówki

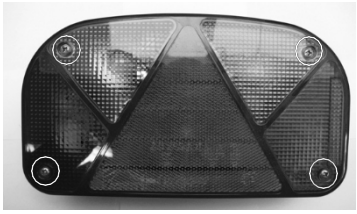

Ludzie z tyłu i na tablicy rejestracyjnej

Odkręć tylne światło za pomocą śrub. Otwórz pokrywę. Wyjmij uszkodzoną żarówkę z gniazda. Włóż nową żarówkę. Zamknij pokrywę. Przykręć pokrywę z powrotem.

Należy przestrzegać określonej mocy (watów) wskazanej na odpowiednich lampach.

11 Akcesoria

11.1 Sprzęgło jednokierunkowe (AKS)

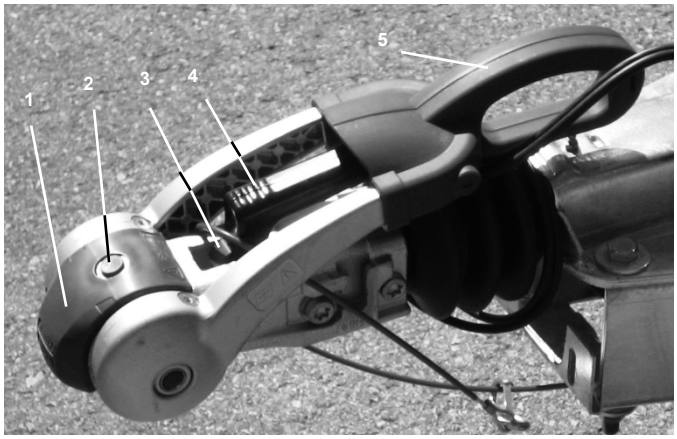

AKS

1. Miękka stacja dokująca
2. Wyświetlacz bezpieczeństwa
3. Wskaźnik zużycia przedniej i tylnej okładziny ciernej
4. Uchwyt sprzęgła
5. Uchwyt stabilizujący

AKS to sprzęgło bezpieczeństwa, które tłumi ruchy toczenia i pochylania. Posiada wskaźnik bezpieczeństwa i zużycia. Uchwyty sprzęgła i stabilizacji są oddzielne i obsługiwane ręcznie.

Przeznaczenie

System AKS jest przeznaczony wyłącznie do przyczep o maksymalnej masie 3000 kg.

Niewłaściwe użycie

AKS nie może być używany z przyczepami, które nie są wymienione w przeznaczeniu.

Jak używać sprzęgła antypoślizgowego?

Instalację należy zlecić specjaliście.

Uszkodzenie mienia!

Sprzęganie AKS, jeśli głowica kulowa jest brudna lub zatłuszczona.
Tarcie między okładzinami ciernymi a głowicą kulki jest zmniejszone, co oznacza, że AKS nie może już tłumić ruchów toczenia i pochylania.
Przed podłączeniem upewnij się, że głowica kulowa jest czysta i wolna od smaru.

Uwaga!

Pociągnij dźwignię sprzęgła w górę i jednocześnie dociśnij sprzęgło do głowicy kulowej. Teraz ponownie naciśnij dźwignię w dół, aż sprzęgło zostanie włączone.
Sprawdź, czy zielona krawędź wskaźnika bezpieczeństwa jest widoczna (ilustracja: *Kolorystyka wskaźnika* bezpieczeństwa). Jeśli krawędź jest widoczna, przyczepa jest prawidłowo podłączona. Teraz naciśnij uchwyt stabilizujący w dół.
Sprawdź, czy okładziny cierne nie są zużyte. Jest to możliwe tylko w stanie sprzężonym i przy zamkniętym uchwycie stabilizującym. Okładziny cierne z tyłu i z przodu, wskaźnik znajduje się bezpośrednio na dźwigni sprzęgła. Jeśli zielony obszar nie jest już widoczny, okładziny cierne należy wymienić. Na sprzęgle znajdują się oznaczenia kontrolne okładzin *ciernych* po lewej i prawej stronie (ilustracja: *oznaczenia zużycia okładzin ciernych po prawej i lewej stronie*).

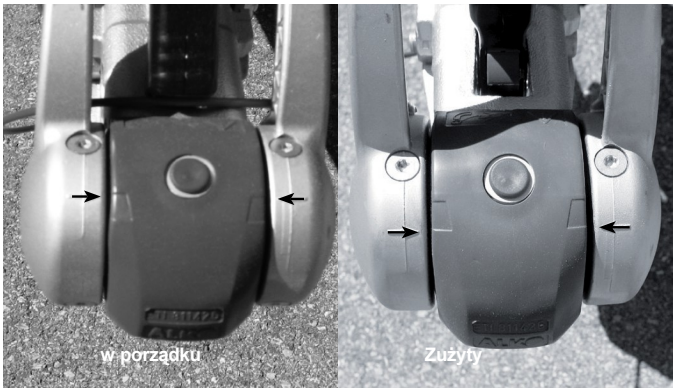

Oznaczenia zużycia okładziny ciernej po prawej i lewej stronie

Co zmieni się w zakresie opieki i konserwacji?

Uszkodzenie mienia!

Czyszczenie myjką wysokociśnieniową.
Ciśnienie wody może uszkodzić części złącza. **Do czyszczenia tych akcesoriów nie należy używać myjek wysokociśnieniowych.**

Uwaga!

Nie używaj ściernych, kwaśnych lub zasadowych środków czyszczących, ponieważ mogą one zniszczyć powłokę powierzchni.
Po jeździe po drogach, na których rozsypano sól, należy dokładnie wyczyścić przyczepę.
Wyczyść części tego akcesorium za pomocą standardowego węża ogrodowego i czystej szmatki lub gąbki.

Wymiana okładzin ciernych

Przednie okładziny cierne

Usuń miękką stację dokującą.

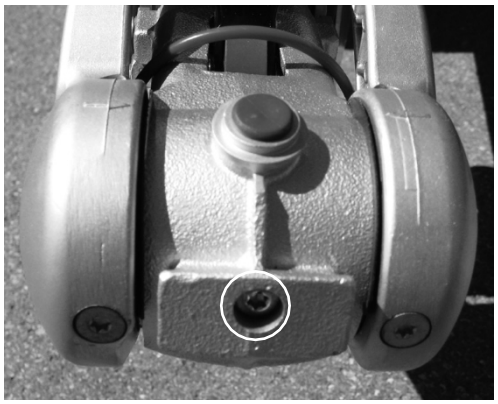

Połączenie śrubowe przedniej okładziny ciernej

Poluzuj śruby Torx z przodu sprzęgła. Wymień przednią okładzinę cierną. Wkręć śruby Torx. Wymień miękką stację dokującą.

Tylne okładziny cierne

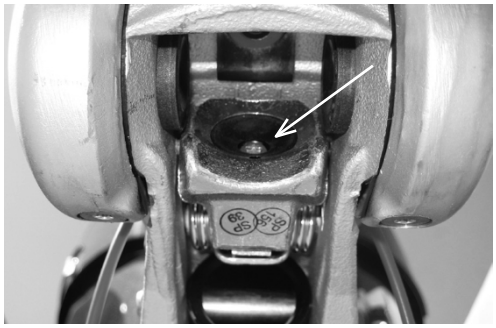

Połączenie śrubowe tylnej okładziny ciernej

Poluzuj śrubę Torx z tyłu obudowy sprzęgła. Wymień okładzinę cierną. Zamontuj śrubę Torx.

Boczne okładziny cierne

AKS z boku

Zdejmij czerwone pokrywy po lewej i prawej stronie. Wybić okładziny cierne od zewnątrz do wewnątrz. Wciśnij nowe okładziny cierne od wewnątrz.

11.2 Ogranicznik koła

Opis produktu

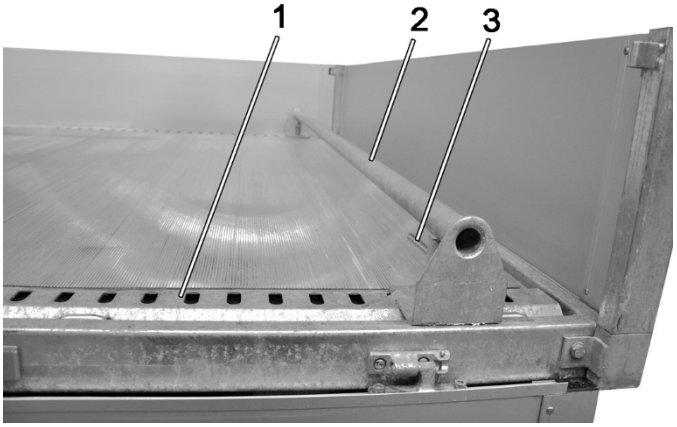

Ogranicznik koła

1. Perforowane wytłoczenia w zewnętrznym profilu ramy
2. Ogranicznik koła
3. Blokada koła

Ograniczniki kół służą jako ogranicznik podczas załadunku pojazdów. Umożliwia to prawidłowe ustawienie pojazdu na przyczepie. Ogranicznik koła jest przymocowany do wytłoczenia otworu.

Przeznaczenie

Ograniczniki kół mogą być używane wyłącznie z transporterami UNIVERSAL.

Niewłaściwe użycie

Ograniczniki kół nie mogą być używane z przyczepami, które nie są wymienione w przeznaczeniu.

Zagrożenie dla życia!

Jazda z kierownicą zatrzymaną w niewłaściwy sposób. Ogranicznik koła nie jest w stanie pochłonąć sił i mechanizm blokujący zawodzi. Załadowany pojazd może zacząć się poruszać. Może dojść do utraty części ładunku. W razie wypadku może dojść do obrażeń ciała, śmierci lub uszkodzenia przedmiotów.

Niebezpieczeństwo!

ulec uszkodzeniu.
Ograniczniki kół należy zawsze montować w taki sposób, aby nosek blokady ogranicznika kół był skierowany w stronę kół załadowanego pojazdu.

Jak używać ograniczników kół?

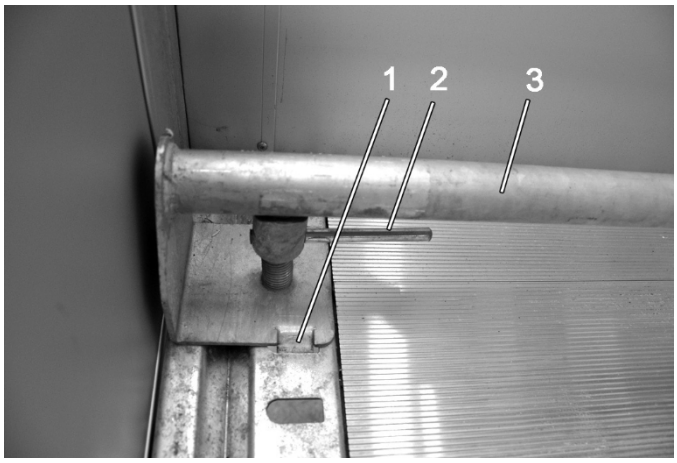

Blokada koła zabezpieczona

1. Nosek do blokady koła
2. Blokada koła
3. Ogranicznik koła

Aby zamocować ograniczniki kół, należy obrócić mechanizm blokujący o 90°. Teraz można zaczepić zaczep blokady koła w wytłoczonym otworze. Upewnij się, że zaczep jest skierowany w stronę koła załadowanego pojazdu. Obróć mechanizm blokujący o 90°. Spowoduje to prawidłowe zabezpieczenie blokady koła.
Ogranicznik koła jest rozpięty między lewą i prawą perforowaną poręczą za pomocą sprężyny. Włóż długi, niewyściełany koniec zatyczki do jednego z otworów w perforowanej poręczy. Dociśnij ogranicznik koła do poręczy, aż sprężyna zostanie ściśnięta na tyle, aby można było włożyć ogranicznik koła do przeciwległego otworu w drugiej poręczy.

Uszkodzenie mienia!

Czyszczenie myjką wysokociśnieniową.
Ogranicznik koła może ulec uszkodzeniu, jeśli odległość jest zbyt mała, ciśnienie zbyt wysokie lub temperatura zbyt wysoka.
Podczas czyszczenia przyczepy myjką wysokociśnieniową należy zdjąć ograniczniki kół.

Uwaga!

Nie używaj ściernych, kwaśnych lub zasadowych środków czyszczących, ponieważ mogą one zniszczyć powłokę powierzchni.
Po jeździe po drogach posypanych solą lub po transporcie nawozów lub innych kwaśnych lub słonych substancji należy dokładnie wyczyścić przyczepę myjką wysokociśnieniową.
Wyczyść części tego akcesorium za pomocą standardowego węża ogrodowego i czystej szmatki lub gąbki.

11.3 Amortyzator koła

Opis produktu

Amortyzatory kół zostały zaprojektowane w celu lepszego pochłaniania wstrząsów podczas jazdy. Amortyzatory kół mogą być montowane wyłącznie przez wyspecjalizowane warsztaty. Po zamontowaniu amortyzatorów kół wymagane jest zatwierdzenie przez serwis techniczny. W przeciwnym razie prawo jazdy traci ważność.

Montaż amortyzatorów kół

Instalację należy zlecić specjaliście.

Ogólne instrukcje bezpieczeństwa

Zagrożenie dla życia!

Jazda z poluzowanymi śrubami mocującymi.
Śruby mocujące poluzowują się podczas jazdy i amortyzatory kół odpadają. Odpadnięcie amortyzatorów kół może prowadzić do obrażeń.
prowadzić do poważnych powikłań, a nawet śmierci.

eństwo! **Sprawdź mocowanie**

śruby dla prawidłowego dopasowania.

Co zmieni się w zakresie opieki i konserwacji?

Sprawdzaj zamocowanie amortyzatorów kół co 6 miesięcy lub co 5000 km i w razie potrzeby dokręcaj śruby mocujące.

Uszkodzenie mienia!

Czyszczenie myjką wysokociśnieniową.
Przyczepa może ulec uszkodzeniu, jeśli odległość jest zbyt mała, ciśnienie zbyt wysokie lub temperatura zbyt wysoka.
Zachowaj określone wartości
w.

Podczas czyszczenia przyczepy za pomocą myjki wysokociśnieniowej należy pamiętać, że może ona pracować pod maksymalnym ciśnieniem 50 barów.
Upewnić się, że temperatura wody nie przekracza maksymalnej wartości 80°.
Zachować minimalną odległość 70 cm.
Nie używaj ściernych, kwaśnych lub zasadowych środków czyszczących, ponieważ mogą one zniszczyć powłokę powierzchni.
Po jeździe po drogach, na których rozsypano sól, należy dokładnie wyczyścić przyczepę, w tym amortyzatory kół, za pomocą myjki wysokociśnieniowej. W przeciwnym razie sól może zaatakować powłokę powierzchni części i zniszczyć materiał.

11.4 Spadające boki

Opis produktu

Burty opuszczane służą do podniesienia powierzchni ładunkowej. Składają się one z kieszeni kłonic narożnych, kłonic narożnych, zawiasów burt opuszczanych i ścian burt opuszczanych. Zwiększa to objętość ładunkową.

Przeznaczenie

Opuszczane burty są przeznaczone wyłącznie do przyczep Humbaur GmbH i dlatego mogą być używane tylko z nimi. Są one dostosowane do wymiarów przyczepy i mogą być używane tylko z przyczepą o odpowiednich wymiarach.

Niewłaściwe użycie

Używanie opuszczanych burt z przyczepami innymi niż przyczepy Humbaur GmbH jest uważane za niedozwolone. Modyfikacje burt są niedozwolone.

Ogólne instrukcje bezpieczeństwa

Zagrożenie dla życia!

Jeździć z otwartymi, ale nie zdjętymi osłonami bocznymi. Spadające burty boczne mogą zostać odrzucone wraz ze wspornikami narożnymi i uderzyć ludzi. Może to prowadzić do obrażeń, a nawet śmierci.
Zamknij opuszczane boki lub zdejmij opuszczane boki wraz z włożonymi kłonicami na czas podróży.

Niebezpieczeństwo!

Zagrożenie dla życia!

Jazda bez opuszczanych burt, ale z wstawionymi kłonicami.
Kłonice narożne mogą zostać odrzucone i uderzyć ludzi. Może to prowadzić do obrażeń, a nawet śmierci.
Po usunięciu opuszczanych boków należy zdemontować kłonice narożne na czas podróży.

Niebezpieczeństwo!

Ryzyko obrażeń!

Wejście na boki zrzutu.
Osoba taka może się poślizgnąć, upaść i doznać obrażeń.
Nie należy modlić się na spadających bokach.

Uwaga!

Ryzyko obrażeń!

Opuszczane boki nie są zabezpieczone zawleczką. Podczas otwierania opuszczanych boków mogą one w niekontrolowany sposób odłączyć się od zawiasu i spaść. Może to spowodować obrażenia operatora. **Zabezpiecz każdą stronę boczną za pomocą zawiasu.**

Uwa

Uszkodzenie mienia!

Otwieranie opuszczanej strony podstawy z zamontowanym przedłużeniem opuszczanej strony. Spowoduje to uszkodzenie strony opuszczanej podstawy i/lub dodatkowej strony opuszczanej. **Aby otworzyć podstawową stronę opuszczaną, należy najpierw zdjąć odpowiednie przedłużenie strony opuszczanej.**

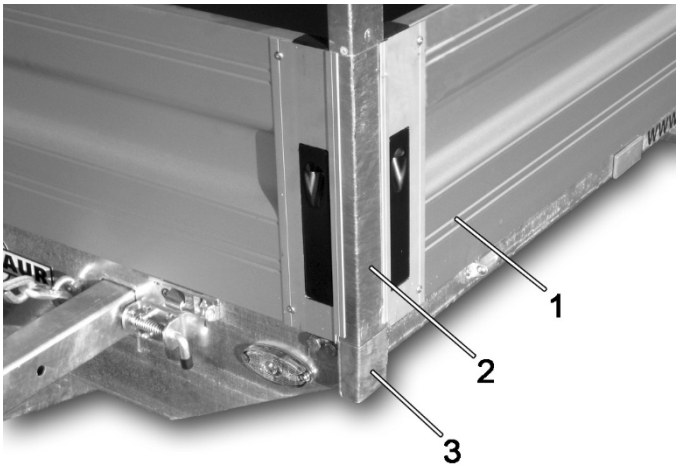

Kłonica narożna dropside

1. Dropside
2. Kłonica narożna
3. Narożny uchwyt kłonicowy

Aby zamocować opuszczane boki, należy zdjąć panele narożne i zastąpić je uchwytem kłonic narożnych. Przykręć zawiasy strony opuszczanej do otworów znajdujących się w profilu ramy zewnętrznej. Przymocuj zawiasy burty opuszczanej w taki sposób, aby burta opuszczana była nasunięta na zawiasy burty opuszczanej z prawej strony.
Włóż kłonice do uchwytów kłonic. Wsuń burty na zawiasy i zabezpiecz każdą z nich zawleczką. Boki można następnie zamknąć.

Uwaga!

Montaż boków zrzutu

Początkową instalację należy zlecić specjaliście.

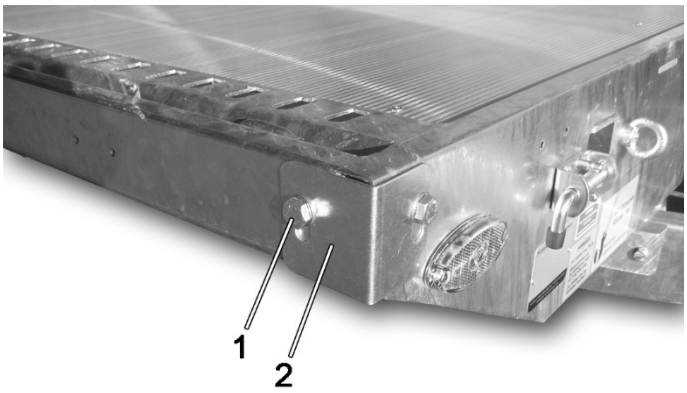

Panel narożny

1. Połączenie śrubowe panelu narożnego
2. Panel narożny

Co zmieni się w zakresie opieki i konserwacji?

Jeśli burty boczne są zabrudzone, należy je wyczyścić. Konserwacja i czyszczenie opuszczanych burt odbywa się w taki sam sposób jak innych aluminiowych części przyczepy.

Uszkodzenie mienia!

Podczas czyszczenia myjką wysokociśnieniową.
Przyczepa może ulec uszkodzeniu, jeśli odległość jest zbyt mała, ciśnienie zbyt wysokie lub temperatura zbyt wysoka.
Należy przestrzegać określonych wartości.

Uwaga!

Podczas czyszczenia przyczepy za pomocą myjki wysokociśnieniowej należy upewnić się, że pracuje ona pod maksymalnym ciśnieniem 50 barów. Upewnić się, że temperatura wody nie przekracza maksymalnej wartości 80°C. Zachować minimalną odległość
70 cm.
Nie używaj ściernych, kwaśnych lub zasadowych środków czyszczących, ponieważ mogą one zniszczyć powłokę powierzchni.
Czyszczenie po jeździe po drogach, na których rozsypano sól lub po transporcie nawozów lub innych kwaśnych lub słonych substancji.

ostrożnie wyczyścić przyczepę za pomocą myjki wysokociśnieniowej. Kwasy, sole i niektóre chemikalia mogą w przeciwnym razie zaatakować powłokę powierzchniową części i zniszczyć efekt powłoki.

Części aluminiowe

Aby usunąć silne zabrudzenia i zachować połysk aluminium, należy użyć oryginalnego środka do czyszczenia aluminium i plandek Humbaur lub równoważnych środków czyszczących.

11.5 Mocowanie boczne

Opis produktu

Przedłużenie burty jest rozszerzeniem właściwej burty. Składa się z dodatkowych burt, które są montowane na podstawowych burtach. Zwiększa to objętość ładunkową. Dodatkowych burt nie można złożyć i należy je zdemontować, aby złożyć podstawową burtę.

Przeznaczenie

Zaczep burtowy został zaprojektowany wyłącznie dla przyczep Humbaur GmbH i dlatego może być używany tylko z nimi. Są one dostosowane do wymiarów przyczepy i mogą być używane tylko z przyczepą o odpowiednich wymiarach.

Niewłaściwe użycie

Używanie zaczepu burtowego z przyczepami innymi niż przyczepy Humbaur GmbH jest uważane za niewłaściwe. Modyfikacje osprzętu burtowego są niedozwolone.

Ogólne instrukcje bezpieczeństwa

Niebezpieczeństwo!

Zagrożenie dla życia!

Jeździć z otwartymi, ale nie zdjętymi osłonami bocznymi.
Spadające burty boczne mogą zostać odrzucone wraz ze wspornikami narożnymi i uderzyć ludzi. Może to prowadzić do obrażeń, a nawet śmierci.
Przed podróżą należy zamknąć opuszczane boki.

Zagrożenie dla życia!

Narożniki przedłużające nie są przykręcone do standardowych profili narożnych. Podczas jazdy może dojść do zgubienia opuszczanych burt i części ładunku. Może to prowadzić do wypadków śmiertelnych.
Przykręć dodatkowe narożniki do standardowych profili narożnych.

Niebezpieczeństwo!

Uszkodzenie mienia!

Otwieranie opuszczanej strony podstawy z zamontowanym przedłużeniem opuszczanej strony. Spowoduje to uszkodzenie strony opuszczanej podstawy i/lub dodatkowej strony opuszczanej. **Aby otworzyć podstawową stronę opuszczaną, należy najpierw zdjąć odpowiednie przedłużenie strony opuszczanej.**

Uwaga!

Montaż przystawki dropside

Początkową instalację należy zlecić specjaliście.

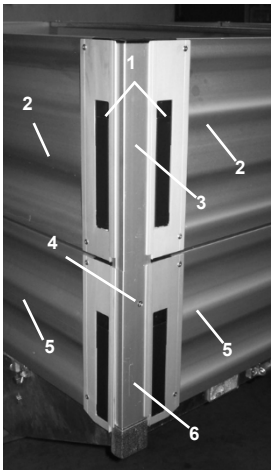

Mocowanie boczne

1. Zamki wpuszczane
2. Dodatkowe krawężniki
3. Kłonica górna
4. Połączenie śrubowe
5. Płyta bazowa
6. Kłonica naziemna

Usunąć zaślepki żaluzji ze słupków narożnych podstawy. Aby przymocować dodatkowe opuszczane burty, wywierć otwory w środku wszystkich standardowych profili narożnych po bokach przyczepy 21 mm poniżej górnej krawędzi ∅ 7 mm. Włóż górne zaślepki do otworów wlotowych, z których wcześniej wyjęto zaślepki dysku. Przykręć narożniki przedłużenia do narożników podstawy. Przytrzymaj przedłużone boki z otwartymi blokadami na bokach podstawy. Upewnij się, że występy na dolnej krawędzi płyt dodatkowych są skierowane do wewnątrz, a wgłębione płyty boczne są skierowane na zewnątrz.

łączniki ścienne skierowane na zewnątrz. Zamknąć zamki strony spadowej.
Demontaż dodatkowych półek odbywa się w odwrotnej kolejności.
Aby móc otworzyć podstawową stronę zrzutu, należy najpierw usunąć odpowiednią dodatkową stronę zrzutu.

Co zmieni się w zakresie opieki i konserwacji?

Jeśli mocowanie burty opuszczanej jest zabrudzone, należy je wyczyścić. Konserwację i czyszczenie burt należy przeprowadzać w taki sam sposób, jak w przypadku innych aluminiowych części przyczepy.

Uszkodzenie mienia!

Podczas czyszczenia myjką wysokociśnieniową. Przyczepa może ulec uszkodzeniu, jeśli odległość jest zbyt mała, ciśnienie zbyt wysokie lub temperatura zbyt wysoka.
Zachowaj określone wartości
w.

Podczas czyszczenia przyczepy za pomocą myjki wysokociśnieniowej należy upewnić się, że pracuje ona pod maksymalnym ciśnieniem 50 barów. Upewnić się, że temperatura wody nie przekracza maksymalnej wartości 80°C. Zachować minimalną odległość
70 cm.
Nie używaj ściernych, kwaśnych lub zasadowych środków czyszczących, ponieważ mogą one zniszczyć powłokę powierzchni.
Po jeździe po drogach posypanych solą lub po przewożeniu nawozów lub innych kwaśnych lub słonych substancji należy dokładnie wyczyścić przyczepę myjką wysokociśnieniową. Kwasy, sole i niektóre chemikalia mogą w przeciwnym razie zaatakować powłokę powierzchni części i zniszczyć efekt powłoki.

Części aluminiowe

Aby usunąć silne zabrudzenia i zachować połysk aluminium, należy użyć oryginalnego środka do czyszczenia aluminium i plandek Humbaur lub równoważnych środków czyszczących.

11.6 Plandeka i kokardy

Opis produktu

Plandeka z pałąkami jest nadwoziem z plandeką i może być montowana tylko w transporterach UNIVERSAL w połączeniu z opuszczanymi burtami.
Rama dziobowa jest umieszczana w kłonicach narożnych opuszczanych burt przyczepy i składa się z metalowej ramy oraz drewnianych kabłąków stanowiących dodatkowe stabilizatory.
Rozpórki poprzeczne. Plandeka jest naciągnięta na nie i połączona w rogach plastikową liną na paskach. W dolnej części plandeka jest przymocowana do ściany bocznej przyczepy za pomocą zszywek.

Przeznaczenie

Plandeka ze stelażem jest przeznaczona do naczep Humbaur GmbH.

Niewłaściwe użycie

Plandeka ze stelażem nie nadaje się do użytku z przyczepami lub urządzeniami, które nie są wymienione w przeznaczeniu.

Ogólne instrukcje bezpieczeństwa

Zagrożenie dla życia!

Jazda z niecałkowicie zamkniętą plandeką.
Wiatr może wiać do przyczepy przez otwór i powodować jej kołysanie. Wiatr może również spowodować poluzowanie się plandeki i
latać w powietrzu. Oba mogą prowadzić do
wypadków ze skutkiem śmiertelnym.
Jeździć tylko z zamkniętą plandeką.

Zagrożenie dla życia!

Jazda bez plandeki.
Części ramy są tracone podczas podróży. Może to prowadzić do obrażeń, a nawet śmierci.
Nigdy nie jeździć bez plandeki.

Ni wo!

Zagrożenie dla życia!

Obciążenie plandeki przyczepy lodem, śniegiem i wodą. Lód, śnieg i woda mogą uszkodzić plandekę przyczepy lub zostać wyrzucone na jezdnię. Wynikające z tego wypadki mogą spowodować obrażenia ciała, śmierć lub uszkodzenie mienia.
Usuwać lód, śnieg i wodę z plandeki przyczepy niezależnie od tego, czy przyczepa jest używana, czy nie.

Niebezpieczeństwo!

Jak używać plandeki ze stelażem?

Montaż ramy

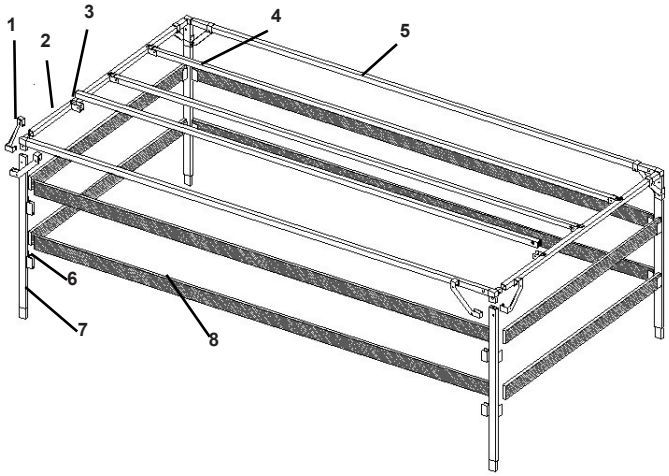

Rama

1. Stężenie ukośne
2. Człon poprzeczny
3. Wspornik elementu bocznego
4. Wewnętrzny element boczny
5. Zewnętrzny element boczny
6. Uchwyt do łuków
7. Słupek narożny
8. Spriegel

Montaż ramy jest łatwiejszy, jeśli pracuje się w parach.
Usunąć zaślepki żaluzji ze standardowych słupków narożnych. Wsuń słupki narożne w kłonice narożne tak, aby kieszenie na żaluzje znajdowały się nad opuszczanymi bokami. Teraz zsuń ze sobą górne zewnętrzne elementy boczne i elementy poprzeczne. Przykręć je do siebie. Włóż powstałą ramę do słupków narożnych u góry. Teraz zamontuj stężenia ukośne.

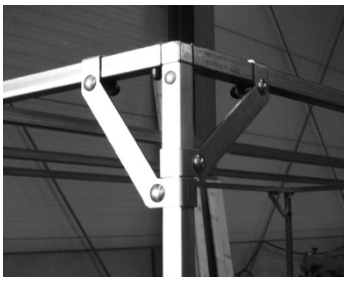

Stężenie ukośne

Na każdy narożnik przypada małe i duże stężenie ukośne. Umieść stężenia ukośne na narożniku. Przykręć stężenia ukośne do siebie.
Włóż pozostałe szyny boczne do dostarczonych wsporników. Przymocuj szyny boczne do wsporników za pomocą opasek kablowych. Rama jest teraz gotowa. Włóż łuki do kieszeni na łuki.
Od długości nadwozia 5,10 m rama ma słupki środkowe. W przyczepach z dzielonymi burtami słupki środkowe są wsuwane w kłonice środkowe. W przyczepach z ciągłą burtą środkowy słupek jest zaczepiany do szyny mocującej w kształcie litery V.

Demontaż ramy

Zdejmij łuki, odczepiając je. Otwórz opaski kablowe nożem. Do ponownego montażu potrzebne będą nowe opaski kablowe. Zdemontuj elementy boczne. Odkręć i zdejmij stężenia ukośne. Wyciągnij górną ramę z prętów narożnych. Rozłącz podłużnice i poprzecznice. Wyciągnąć słupek narożny z kłonic narożnych. Włożyć zaślepki żaluzji do słupków narożnych.

Zamykanie plandeki

Naciągnij plandekę na ramę. Całkowicie złóż plandekę. Upewnij się, że zaczepy na rogach plandeki znajdują się na zewnątrz.

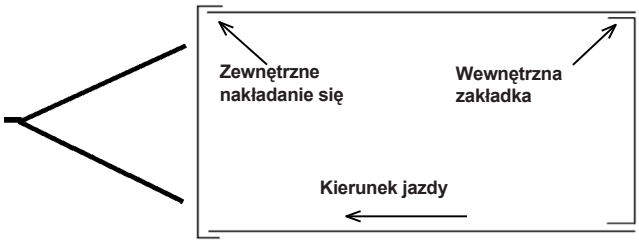

Prawidłowo naciągnięta plandeka

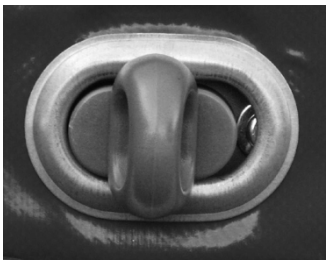

Skurcz zamknięty

Umieść otwory w plandece nad zszywkami. Pociągnij je i obróć o 90°. Zamknij wszystkie zszywki wokół przyczepy.
Teraz zamknij wszystkie rogi.

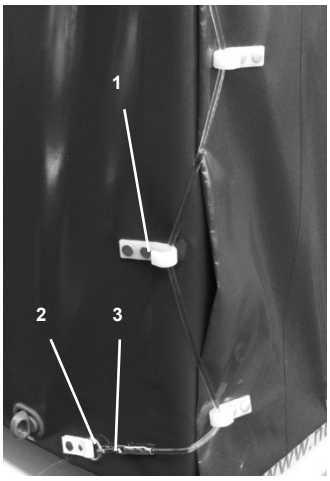

Narożnik zamknięty

1. Uchwyty
2. Karabińczyk
3. Oczka

Aby to zrobić, ułóż linę wokół pasków od góry do dołu, zawsze naprzemiennie na boki. Po osiągnięciu dolnej części
Po dotarciu do rogu zaczep karabińczyk o oczko na dole. Zrób to samo z pozostałymi rogami. Po zamknięciu wszystkich rogów wisiorek jest gotowy.

Otwieranie plandeki

Otwórz karabińczyk na rogach i odczep go od oczka. Zwolnij linę z zaczepów. Zrób to samo z pozostałymi narożnikami. Otwórz wszystkie zszywki po jednej stronie. Ściągnij plandekę z

Zszywki w dół. Plandeka po jednej stronie jest teraz otwarta. Aby otworzyć pozostałe boki, postępuj w ten sam sposób.

Jazda z przyczepą z plandeką i pałąkami

Podczas jazdy z nadwoziem należy pamiętać, że wysokie nadwozie sprawia, że przyczepa jest bardziej podatna na wiatr. Należy odpowiednio reagować swoim zachowaniem podczas jazdy. Stabilność jazdy jest szczególnie ograniczona na mostach lub podczas jazdy poza cieniem wiatru. Należy jeździć wyłącznie z zamkniętą plandeką, w przeciwnym razie części nadwozia mogą zostać utracone podczas jazdy. Może to spowodować wypadki, w których ludzie zostaną ranni lub zabici, a mienie zostanie uszkodzone.

Co zmieni się w zakresie opieki i konserwacji?

Niebezpieczeństwo!

Zagrożenie dla życia!

Podczas czyszczenia środkiem szorującym lub środkiem czyszczącym na bazie kwasów lub zasad.
Czyszczenie takimi środkami może uszkodzić plandekę. Może to prowadzić do
rozrywa się podczas podróży. Pozostawia to otwartą plandekę. Wiatr może dmuchać w przyczepę i powodować jej kołysanie. Ze względu na napęd wiatr, plandeka może się również poluzować i polecieć w powietrze. Obie te sytuacje mogą prowadzić do wypadków ze skutkiem śmiertelnym.
Należy używać wyłącznie środków czyszczących odpowiednich do plandek.

Zagrożenie dla życia!

Czyszczenie myjką wysokociśnieniową. Plandeka jest uszkadzana przez ciśnienie wody. Może to spowodować jej rozerwanie podczas podróży. W rezultacie plandeka jest otwarta. Wiatr może uderzyć w przyczepę i spowodować jej kołysanie. Wiatr może również spowodować poluzowanie plandeki i jej lot w powietrzu. Obie te sytuacje mogą prowadzić do wypadków ze skutkiem śmiertelnym.
Nie czyścić plandeki myjką wysokociśnieniową.

Niebezpieczeństwo!

Nie używaj ściernych, kwaśnych lub zasadowych środków czyszczących, ponieważ mogą one zniszczyć materiał. Staje się on wtedy porowaty i szybciej się rozrywa. Przyczepę, w tym plandekę, należy dokładnie wyczyścić po jeździe po drogach, na których rozsypano sól lub po transporcie nawozów bądź innych kwaśnych lub słonych substancji. Kwasy, sole i niektóre chemikalia mogą uszkodzić materiał.
Do czyszczenia należy używać zwykłego węża ogrodowego i czystej szmatki lub gąbki.

11.7 Ramka H

Opis produktu

UNIWERSALNY z ramką H

Rama H to rama szczeblowa z przodu przyczepy. Służy do opierania i wiązania dużych ładunków.

Przeznaczenie

Rama H może być używana wyłącznie z przyczepą Humbaur GmbH.

Niewłaściwe użycie

Za niewłaściwe użytkowanie uważa się: Używanie ramy H z przyczepami innych producentów. Używanie ramy H do innych celów, które nie są związane z przyczepą. Modyfikowanie ramy H. Wspinanie się na ramę H.

Jak korzystać z ramki H?

Aby zamocować ramę H, należy wyjąć zaślepki żaluzji z przednich słupków narożnych. Następnie można wsunąć ramę H w kłonice narożne przedniej ściany.

Co zmieni się w zakresie opieki i konserwacji?

Uszkodzenie mienia!

Podczas czyszczenia myjką wysokociśnieniową. Przyczepa może ulec uszkodzeniu, jeśli odległość jest zbyt mała, ciśnienie zbyt wysokie lub temperatura zbyt wysoka.
Należy przestrzegać określonych wartości.

Uwaga!

Podczas czyszczenia przyczepy za pomocą myjki wysokociśnieniowej należy upewnić się, że pracuje ona pod maksymalnym ciśnieniem 50 barów. Upewnić się, że temperatura wody nie przekracza maksymalnej wartości 80°C. Zachować minimalną odległość
70 cm.
Nie używaj ściernych, kwaśnych lub zasadowych środków czyszczących, ponieważ mogą one zniszczyć powłokę powierzchni.
Po jeździe po drogach, na których rozsypano sól lub po przewożeniu nawozów lub innych kwaśnych lub słonych substancji, należy dokładnie wyczyścić przyczepę, w tym ramę H, za pomocą myjki wysokociśnieniowej. Kwasy, sole i niektóre chemikalia mogą w przeciwnym razie zaatakować powłokę powierzchni części i zniszczyć materiał.

11.8 Stopa wspierająca

Opis produktu

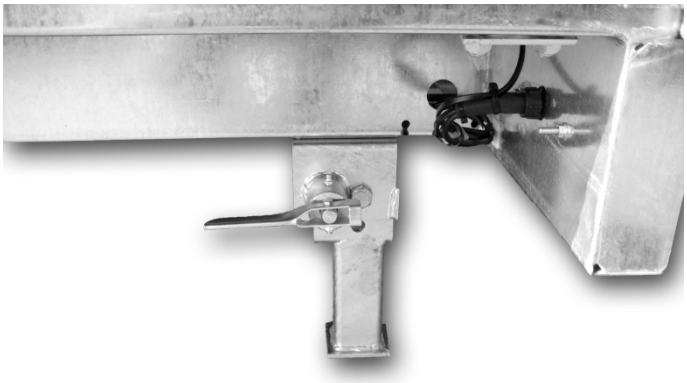

Stopa wspierająca

Podpory znajdują się z tyłu ramy pojazdu. Służą one do podpierania przyczepy UNIVERSAL podczas załadunku i rozładunku.
Podpory są standardowo montowane w pojazdach UNIVERSAL 3500.

Przeznaczenie

Stabilizatory mogą być używane wyłącznie z transporterem pojazdów UNIVERSAL firmy Humbaur GmbH. Służą one do podparcia przyczepy podczas załadunku i rozładunku.

Niewłaściwe użycie

Używanie stabilizatorów z przyczepami innymi niż przyczepy Humbaur GmbH jest uważane za niewłaściwe użytkowanie. Używanie stabilizatorów do celów innych niż określone w przeznaczeniu.

Jak używać nóżek podpierających?

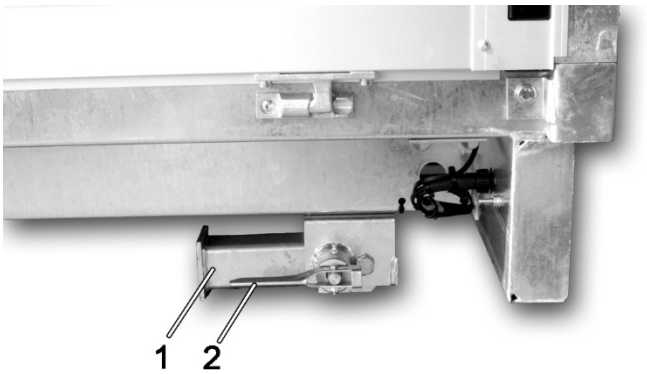

Stopa podporowa w pozycji podróżnej

1. Stopa wspierająca
2. Dźwignia blokująca

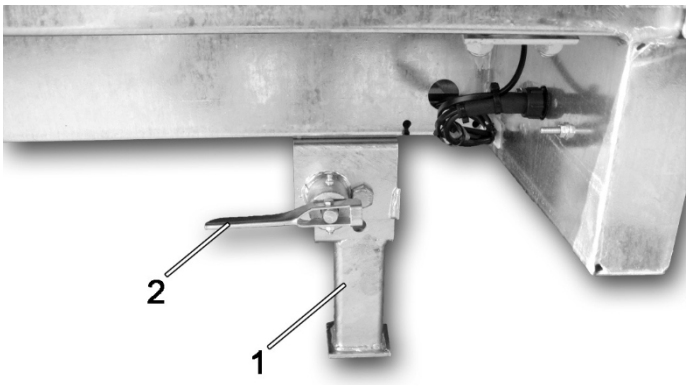

Stopa podporowa w pozycji podparcia

1. Stopa wspierająca
2. Dźwignia blokująca

Aby złożyć podpory, należy otworzyć dźwignie blokujące na dwóch podporach z tyłu, aż podpory złożą się automatycznie. Ponownie zwolnij dźwignię. Zamknij dźwignie blokujące. Jeśli dostępne są
wsporniki automatycznie blokują dźwignie we właściwej pozycji.
Aby złożyć urządzenie do pozycji jezdnej, należy postępować w odwrotnej kolejności. Upewnij się, że dźwignie blokujące są zatrzaśnięte.

Co zmieni się w zakresie opieki i konserwacji?

Uszkodzenie mienia!

Podczas czyszczenia myjką wysokociśnieniową.
Przyczepa może ulec uszkodzeniu, jeśli odległość jest zbyt mała, ciśnienie zbyt wysokie lub temperatura zbyt wysoka.
Należy przestrzegać określonych wartości.

Uwaga!

Podczas czyszczenia przyczepy za pomocą myjki wysokociśnieniowej należy upewnić się, że pracuje ona pod maksymalnym ciśnieniem 50 barów. Upewnić się, że temperatura wody nie przekracza maksymalnej wartości 80°C. Zachować minimalną odległość
70 cm.
Nie używaj ściernych, kwaśnych lub zasadowych środków czyszczących, ponieważ mogą one zniszczyć powłokę powierzchni.
Po jeździe po drogach, na których rozsypano sól lub po transporcie nawozów lub innych kwaśnych lub słonych substancji, należy dokładnie wyczyścić przyczepę, w tym wsporniki, za pomocą myjki wysokociśnieniowej. Kwasy, sole i niektóre chemikalia mogą w przeciwnym razie uszkodzić powłokę powierzchni części i zniszczyć materiał.
Nóżki podporowe należy smarować co 6 miesięcy.

11.9 Zestaw narzędzi

Opis produktu

Zestaw narzędzi

Skrzynka narzędziowa jest zamontowana pod skrzynią ładunkową i służy do przechowywania małych części, np. narzędzi. Skrzynkę narzędziową można zablokować za pomocą zamka w uchwycie.

Przeznaczenie

Skrzynka narzędziowa jest przeznaczona do transportu narzędzi. Skrzynka narzędziowa może być wypełniona ładunkiem o maksymalnej wadze 25 kg.

Niewłaściwe użycie

Skrzynka narzędziowa nie może być wypełniona powyżej maksymalnego obciążenia 25 kg.

Ogólne instrukcje bezpieczeństwa

Ryzyko obrażeń!

Otwieranie zestawu narzędzi.
Podczas podróży przedmioty przewożone w skrzynce narzędziowej wysunęły się. Podczas otwierania klapy wypadną i zranią operatora.
Ostrożnie otwórz skrzynkę z narzędziami.

Jak korzystać z przybornika?

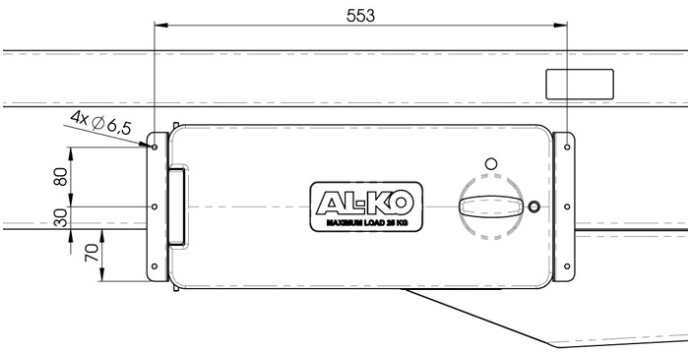

Wymiary montażowe skrzynki narzędziowej

Początkową instalację należy zlecić specjalistycznemu warsztatowi.
Przymocuj skrzynkę *narzędziową* do podwozia transportera UNIVERSAL, jak pokazano *na* rysunku "*Wymiary montażowe skrzynki narzędziowej".* Przykręć skrzynkę narzędziową do podwozia pojazdu za pomocą dostarczonych śrub M8x16.
Aby otworzyć skrzynkę narzędziową, należy zdjąć pokrywę zabezpieczającą przed zanieczyszczeniami na uchwycie i odblokować skrzynkę narzędziową za pomocą uchwytu. Otwórz skrzynkę narzędziową, obracając uchwyt w poziomie.
Zamknąć skrzynkę narzędziową, obracając uchwyt do pozycji pionowej. Zablokować skrzynkę narzędziową i zabezpieczyć zamek przed zabrudzeniem za pomocą zaślepki.

Co zmieni się w zakresie opieki i konserwacji?

Uszkodzenie mienia!

Czyszczenie myjką wysokociśnieniową. Skrzynka narzędziowa jest wykonana z tworzywa sztucznego i dlatego nie jest wystarczająco wytrzymała, aby czyścić ją bezpośrednio myjką wysokociśnieniową.
Wyczyść skrzynkę narzędziową
w żadnym wypadku z wysokim ciśnieniem

środek czyszczący.

Wyczyść skrzynkę narzędziową za pomocą węża ogrodowego i czystej szmatki lub gąbki. Nie używaj ściernych, kwaśnych lub zasadowych środków czyszczących, ponieważ mogą one zniszczyć powłokę powierzchni.
Po jeździe po drogach, na których rozsypano sól, należy dokładnie wyczyścić przyczepę, w tym skrzynkę narzędziową.

12 Jak pozbyć się przyczepy lub jej części?

Przyczepę lub jej części należy zawsze prawidłowo utylizować. Przyczepę lub jej części należy zawsze oddawać do centrum recyklingu samochodów. Wyspecjalizowany personel centrum recyklingu samochodów odpowiednio je zutylizuje. Przyczepę lub jej części należy zutylizować zgodnie z przepisami obowiązującymi w momencie utylizacji.

13 Co muszę zrobić w przypadku usterek?

Awaria	Możliwe błędy	Poprawianie błędu
Hamowanie przyczepy podczas cofania	Hamulec ręczny nie został zwolniony.	Zwolnij hamulec ręczny.
	Blokada cofania blokuje się, jeśli pojazd zostanie cofnięty zbyt szybko.	Pojedź trochę do przodu, a następnie powoli do tyłu.
	Układ hamulcowy nie jest odpowiednio nasmarowany.	Nasmaruj wszystkie punkty smarowania zgodnie z harmonogramem smarowania.
	Układ hamulcowy jest ustawiony zbyt ciasno.	Odwiedź specjalistyczny warsztat.
Dźwigni hamulca ręcznego nie można już przesuwać	Dźwignia nie była lub nie była wystarczająco nasmarowana.	Nasmaruj dźwignię i próbuj nią poruszać.
	Dźwignia jest zablokowana.	Odszranianie hamulca.
Przyczepa jest stale hamowana	Układ hamulcowy nie jest lub nie jest odpowiednio nasmarowany.	Nasmarować system.
	Układ hamulcowy nie był odpowiednio konserwowany.	Odwiedź warsztat i zleć przegląd układu hamulcowego.
	Blokada cofania nie odskoczyła.	Weź udział w warsztatach.
	Hamulec ręczny nie został zwolniony.	Zwolnij hamulec ręczny.
Przyczepa nie hamuje lub hamuje słabo	Układ hamulcowy jest ustawiony zbyt luźno.	Zlecić regulację układu hamulcowego w warsztacie.
	Zaciął się łącznik hamulca.	Zwolnij dźwignię hamulca.
	Hamulec jest zużyty.	Weź udział w warsztatach.
Przyczepa hamuje natychmiast po zwolnieniu pedału przyspieszenia	Amortyzator jest uszkodzony.	Weź udział w warsztatach.
Efekt hamulca ręcznego jest zbyt słaby	Sprężyna gazowa jest uszkodzona.	Weź udział w warsztatach.
Sprzęgło nie załącza się	Skorupa sprzęgła lub głowica są zabrudzone.	Wyczyść części.
	Sprzęgło nie było wystarczająco nasmarowane.	Nasmarować części.
	Kulka lub panewka jest zużyta. Należy zwrócić uwagę na wskaźnik zużycia.	Weź udział w warsztatach.
Przyczepa ma prawo- lub lewostronny skręt podczas jazdy	Obciążenie nie jest równomiernie rozłożone.	Rozłóż obciążenie równomiernie.
	Ciśnienie w oponach jest nierówne.	Napompuj lub spuść powietrze z opon, aż będą równomiernie napompowane do prawidłowego ciśnienia.
	Ładunek nie jest wystarczająco zabezpieczony i powoli się przesuwa.	Odpowiednio zabezpieczyć ładunek.
	Rozmiar pojazdu holowniczego nie jest odpowiedni dla przyczepy o takim rozmiarze i wadze.	Używaj przyczepy z innym pojazdem holowniczym.
	Hamulec koła jest nieprawidłowo wyregulowany i hamuje.	Weź udział w warsztatach.
Przyczepa szybko zaczyna się kołysać podczas podróży	Ciśnienie w oponach jest zbyt wysokie.	Spuścić ciśnienie z opon, aż do uzyskania normalnego ciśnienia w oponach.
	Prędkość jazdy jest zbyt wysoka w stosunku do obciążenia i warunków drogowych.	Jedź wolniej.
	Środek ciężkości ładunku znajduje się zbyt daleko z tyłu.	Przesunięcie środka ciężkości ładunku bardziej do przodu.
Przyczepa grzechocze podczas jazdy	Ładunek nie jest zabezpieczony.	Zabezpiecz ładunek.
	Poluzowanie kabli lub węży.	Jedź do najbliższego warsztatu.
	Koło kopiujące nie zostało dokręcone i poluzowało się.	Podnieść koło kopiujące i zlecić jego prawidłowe zamocowanie w warsztacie.
	Hamulec ręczny jest nadal włączony.	Zwolnij hamulec ręczny.
Przyczepa piszczy podczas jazdy	Punkty smarowania nie były wystarczająco nasmarowane.	Odtłuść wszystkie punkty smarowania.
	Uszkodzone łożysko koła.	Weź udział w warsztatach.
	Hamulec ręczny jest nadal włączony.	Zwolnij hamulec ręczny.
Przyczepa dymi podczas jazdy.	Hamulec blokuje jedno koło, ponieważ włączył się automatyczny system cofania i nie odskakuje.	Weź udział w warsztatach.
Po sprzęgnięciu przyczepa nie znajduje się w pozycji poziomej.	Obciążenie jest nierównomiernie rozłożone.	Zapewnienie równomiernej dystrybucji.
	Wysokość sprzęgła nie jest ustawiona prawidłowo.	Ponownie wyreguluj wysokość sprzęgła.
	Wysokość sprzęgu pojazdu ciągnącego nie odpowiada wysokości sprzęgu przyczepy.	Znajdź inny pojazd holowniczy z odpowiednią wysokością sprzęgu.
	Koło kopiujące jest nadal obrócone w dół.	Podkręć koło kopiujące.

14 Postanowienia dotyczące serwisu i gwarancji

Gwarancja obejmuje:

Usterki, które występują, gdy przyczepa jest używana prawidłowo i zgodnie z instrukcjami oraz które są spowodowane wadami konstrukcyjnymi lub materiałowymi.
Naprawy przeprowadzone w okresie gwarancyjnym nie powodują jego przedłużenia.
Jako partner umowny, sprzedawca jest odpowiedzialny za gwarancję.

Wymagania wstępne:

Należy przestrzegać instrukcji konserwacji i przepisów producenta, które są wymienione w niniejszej instrukcji obsługi.
Do napraw należy używać oryginalnych części zamiennych.
Naprawy muszą być wykonywane przez wyspecjalizowany warsztat.

Wady nie mogą być spowodowane przez:

Nieprzestrzeganie przepisów technicznych i prawnych wymienionych w niniejszej instrukcji obsługi.
Niewłaściwe użytkowanie przyczepy lub brak doświadczenia ze strony użytkownika.
Nieautoryzowane modyfikacje przyczepy lub osprzętu niezatwierdzone przez Humbaur GmbH spowodują unieważnienie gwarancji.
Niezgodność z odpowiednimi przepisami prawa.

Nie ma żadnych wad:

Każda przyczepa jest produktem wykonanym ręcznie. Pomimo największej staranności, podczas montażu mogą wystąpić niewielkie, powierzchowne zadrapania, które nie mają wpływu na użytkowanie zgodnie z przeznaczeniem.
Nie można uniknąć związanych z produkcją pęknięć naprężeniowych na powierzchni (pęknięć włoskowatych). Pęknięcia te nie mają wpływu na stabilność i użytkowanie wieszaka.
Szczelina między burtą a mostem załadunkowym.
Ponadto elementy poliestrowe nie są w 100% trwałe kolorystycznie. Również w tym przypadku promieniowanie UV i warunki atmosferyczne mogą powodować blaknięcie kolorów.
Należy również zauważyć, że elementy gumowe zazwyczaj starzeją się pod wpływem promieniowania UV, co może powodować pękanie i blaknięcie powierzchni.
Części pokryte katodowym malowaniem zanurzeniowym (CDP) nie są trwałe kolorystycznie. Mogą blaknąć pod wpływem promieniowania UV.
Ocynkowane części nie są zwykle błyszczące, ale tracą swój połysk po krótkim czasie. Nie jest to wada, ale zjawisko pożądane, ponieważ tylko utlenianie gwarantuje pełną ochronę przed rdzewieniem metalu.
Drewno jest materiałem naturalnym. Dlatego też, pomimo Powierzchnia podlega naturalnemu, zależnemu od warunków pogodowych rozszerzaniu się i kurczeniu z powodu szerokiej gamy metod przetwarzania i powlekania. Kurczenie się, które może prowadzić do wypaczeń. Naturalne słoje i nierówności drewna są normalne dla tego naturalnego materiału i mogą być widoczne na powierzchni. Możliwe jest blaknięcie na skutek promieniowania UV i działania czynników atmosferycznych. Dla grubości zastosowanych elementów drewnianych określono tolerancję produkcyjną. Odchylenia w zakresie tolerancji nie podlegają reklamacji.
Ponieważ naczepy zazwyczaj nie są izolowane, wahania temperatury mogą powodować kondensację pary wodnej pod plandekami i poliestrowymi osłonami. W tym przypadku
W takim przypadku należy zapewnić wystarczającą wentylację, aby zapobiec tworzeniu się pleśni. Przyczepy nie są również w 100% wodoszczelne. Wnikanie wody przez drzwi, klapy i okna jest możliwe nawet przy zastosowaniu gumowych uszczelek i najbardziej starannego wykonania.

Gwarancja wygasa:

W przypadku nieprzestrzegania instrukcji obsługi, konserwacji i kontroli.
Modyfikacje techniczne przyczepy
W przypadku niezależnych załączników i nadbudówek, które nie są zatwierdzone przez Hum- baur.
Jeśli przyczepa jest przeciążona i niewłaściwie użytkowana.
W przypadku korzystania z nieoryginalnych części zamiennych Humbaur.
Nieprzestrzeganie instrukcji bezpieczeństwa umieszczonych na przyczepie.
W przypadku nieprzestrzegania interwałów serwisowych, w tym interwałów dla części montowanych przez Humbaur, takich jak osie, hamulce, urządzenia najazdowe, układy hydrauliczne itp.
Jeśli obróbka powierzchni zastosowanych materiałów jest nieprawidłowa.
Jeśli przyczepa jest nadal używana, mimo że usterki są już znane i zgłoszone, a producent zabronił jej używania do czasu naprawy.
Jeśli przyczepa jest nadal używana ze znanymi wadami, które uniemożliwiają naprawę lub są bardziej kosztowne lub możliwe tylko przy znacznym dodatkowym wysiłku i ograniczają użytkowanie przyczepy.

Gwarancja nie obejmuje:

Wydatki na bieżącą konserwację.
Koszty wynikające z normalnego zużycia lub nieużywania przyczepy przez dłuższy czas.
Usterki wynikające z niewłaściwej obsługi przyczepy.
Usterki spowodowane użyciem nieoryginalnych części zamiennych Hum-Baur.
Usterki powstałe w wyniku naprawy niewykonanej przez wyspecjalizowany warsztat.
Wady, które można przypisać modyfikacjom konstrukcyjnym lub pracom montażowym w pojeździe.
Producent zastrzega sobie prawo do wprowadzania zmian konstrukcyjnych.

Instrukcje bezpieczeństwa! Przyczepy mogą być używane wyłącznie zgodnie z przepisami ruchu drogowego, przepisami stowarzyszeń branżowych i przepisami dotyczącymi zabezpieczenia ładunku. Nie ponosimy odpowiedzialności za błędy i pomyłki w druku. Zastrzega się prawo do zmian technicznych. Wydrukowano w Niemczech. Przedruk zabroniony. Wersja 06/12