HUMBAUR

NAUDOJIMO INSTRUKCIJOS

UNIVERSAL

Turinys

1 Identifikavimas 5

2 Produkto aprašymas 6

3 Numatomas naudojimas 8

4 Netinkamas naudojimas 8

5 Bendrieji saugos nurodymai 8

6 Kaip sujungti ir prijungti priekabą prie automobilio? 10
- 6.1 Rankinio stabdžio įjungimas ir atleidimas 10
- 6.2 Atraminio rato įtraukimas ir ištraukimas 10
- 6.3 Sujungimas su rutulinės galvutės jungtimi 11

7 Kaip atkabinti ir pritvirtinti priekabą? 12

8 Kaip pakrauti ir iškrauti priekabą? 13
- 8.1 Įkrovos paskirstymas 13
- 8.2 Krovinio tvirtinimas 13
- 8.3 Priekabos pakrovimas ir iškrovimas 14
- 8.4 Trosų gervės valdymas 15

9 Kaip prižiūrėti priekabą? 16

10 Kaip prižiūrėti priekabą? 17
- 10.1 Techninės priežiūros taisyklės 17
- 10.2 Padangų patikra 17
- 10.3 Sankabos nusidėvėjimo tikrinimas 18
- 10.4 Sankabos tepimas ir tepimas alyva 18
- 10.5 Stabdžių sistemos tepimas 18
- 10.6 Atraminio rato tepimas ir tepimas alyva 19
- 10.7 Ratų keitimas 19
- 10.8 Lemputės keitimas 20

11 Priedai 21
- 11.1 Sankaba nuo svyravimo (AKS) 21
- 11.2 Ratų kamštis 22
- 11.3 Ratų amortizatorius 23
- 11.4 Nusileidžiantys šonai 24
- 11.5 Dropside tvirtinimas 26
- 11.6 Tentas ir lankai 27
- 11.7 H formos rėmelis 30
- 11.8 Atraminė pėda 31
- 11.9 Įrankių dėžutė 32

12 Kaip atsikratyti priekabos ar jos dalių? 33

13 Ką turiu daryti gedimų atveju? 34

14 Paslaugų ir garantijų nuostatos 35

1 Identifikavimas

Produkto pavadinimas: Transporteris UNIVERSAL

UNIVERSAL transporto priemonių transporterį galima įsigyti keturių skirtingų versijų.

1 tipas

Tipo pavadinimas: UNIVERSAL 3000 MEDINĖS GRINDYS

2 tipas

Tipo pavadinimas: UNIVERSAL 3000 ALIUMINIO GRINDYS

3 tipas

Tipo pavadinimas: UNIVERSAL 3500 MEDINĖS GRINDYS

4 tipas

Tipo pavadinimas: UNIVERSAL 3500 ALIUMINIO GRINDYS

Gamintojo pavadinimas ir adresas:

Humbaur GmbH
Mercedesring 1
D-86368 Gersthofenas
Tel. 0049/(0)821/24929-0 Faksas
0049/(0)821/249-100

Pardavėjo pavadinimas ir adresas:

Vardas ir pavardė: _____

Adresas: _____

Telefonas: _____

2 Produkto aprašymas

UNIVERSAL yra tikras universalas. UNIVERSAL SAL rėmo ir važiuoklės suvirinta konstrukcija yra karštai cinkuota, todėl optimaliai apsaugota nuo korozijos. UNIVERSAL, sukurtas kaip perkraunamasis krautuvas, turi ištisinę grindų plokštę, todėl tinka ne tik motorinėms transporto priemonėms, bet ir kitiems transporto sprendimams. Transporto priemonės į UNIVERSAL kraunamos naudojant įvažiuojamąsias lentas, pagamintas iš karštai cinkuotų grotelių. Kelionės metu jos sukraunamos šachtoje po pakrovimo vieta. Privažiuojamąsias rampas galima lengvai perkelti per visą plotį. kad galėtumėte krauti nepriklausomai nuo transporto priemonių vėžės pločio. Kiekvienoje pusėje yra septyni tvirtinimo žiedai, integruoti į išorinį rėmą, kuriais tvirtinamas krovinys. UNIVERSAL taip pat turi papildomą perforaciją, kurioje galima pritvirtinti pasirinktinai siūlomus ratų ribotuvus. Standartinė kabelinė gervė su trosu tvirtinama prie priekabos rėmo priekinės kairės arba dešinės pusės, naudojant 3 padėčių gylio reguliuojamą vamzdžio laikiklį. Platus priedų asortimentas, pavyzdžiui, aliumininiai nuleidžiamieji šonai ir tentas su rėmu, paverčia UNIVERSAL daugiafunkcine priekaba.

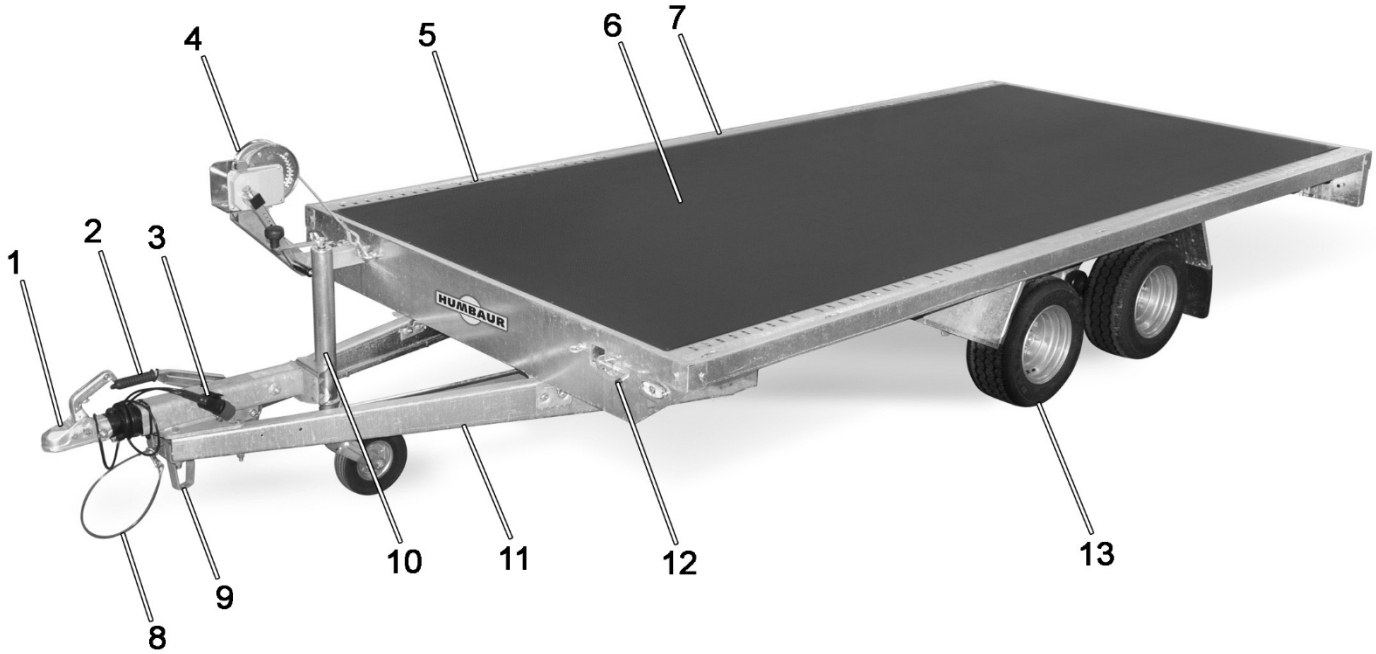

UNIVERSAL iš priekio

1. Praleidimo kablys su rutuline jungtimi
2. Rankinis stabdis
3. Elektros kištukas
4. Kabelinė gervė su vamzdžio laikikliu
5. Išspaustos skylės ratų stabdžiams įrengti
6. Pakrovimo zona
7. Tvirtinimo laikiklis
8. Atjungiamasis kabelis
9. Stovo atrama
10. Atraminis ratas
11. V formos brėžinys
12. Trosinės gervės vamzdžio laikiklio tvirtinimas
13. Ratas

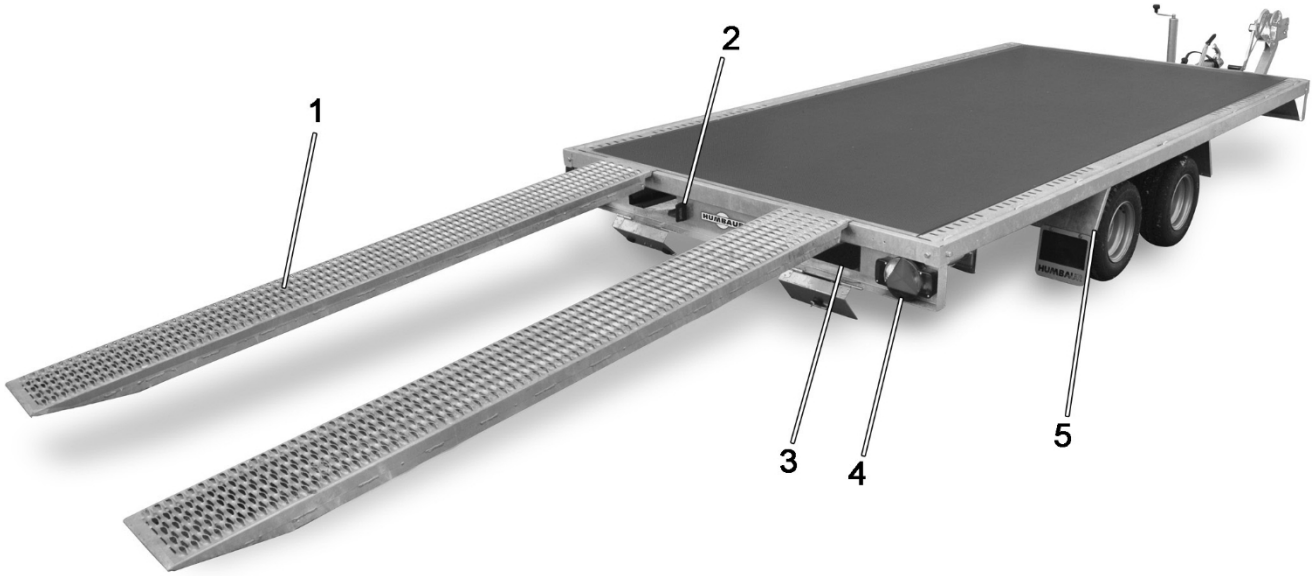

UNIVERSAL iš nugaros

1. Prieiga prie lentos
2. Numerio ženklo apšvietimas
3. Lentos velenas
4. Galinis žibintas
5. Purvasargis

3 Numatomas naudojimas

UNIVERSAL transporto priemonės transporteris skirtas tvirtinti prie įgalioto vilkiko. Jį galima pakrauti iki didžiausio leistino svorio. Draudžiama vežti pavojingus krovinius, pvz., chemines medžiagas. Turi būti įmanoma tolygiai paskirstyti krovinio svorį visame krovinyje. Pakraunant priekabą vienu kroviniu, turi būti įmanoma tolygiai paskirstyti svorį. Krovinio svorio centras turi būti priešais ašis. Turi būti laikomasi leistinos vilkties apkrovos. Vilkiko vairuotojas yra atsakingas už krovinio arba krovinio tvirtinimo įrangos pritvirtinimą. Vairuotojas privalo laikytis atitinkamoje šalyje galiojančių krovinio tvirtinimo įstatymų ir standartų.
Priekaba gali būti eksploatuojama tik tada, kai ji yra nepriekaištingos techninės būklės.

4 Netinkamas naudojimas

Visų tipų UNIVERSALUS transporto priemonių transporteriai laikomi naudojamais ne pagal paskirtį:

- Pakrauta per didelė naudingoji apkrova.
- Žmonių vežimas su priekaba.
- Vairavimas su nepritvirtintu kroviniu.
- Viršijant vilkiko ir priekabos apkrovą
- Neteisėti priekabos konstrukcijos pakeitimai.
- karštų medžiagų (pvz., deguto) transportavimas.

5 Bendrieji saugos nurodymai

Pavojus!

Pavojus gyvybei!

Važiavimas su neteisingai įjungtu švaistiklio ratuku.
Stabdžių ratukas blokuoja stabdžių sistemą. Stabdžiai nereaguoja ir kritinėse situacijose priekaba visiškai nestabdoma. Jei dėl to nelaimingi atsitikimai stovint gali sukelti sužeisti, nužudyti ar sugadinti daiktai.
Važiuodami visiškai pakelkite ratuką, kad niekas neužblokuotų ratuką.

Pavojus!

Pavojus gyvybei!

Vairavimas su nepritvirtintu kroviniu.
Krovinys ar jo dalys gali išlėkti ir pataikyti į žmones. Tai gali sukelti sužalojimus ar net mirtį.
Saugokite krovinį kiekvienos kelionės metu.

Pavojus!

Pavojus gyvybei!

Važiavimas be visiškai pakelto ir iškelto važiuoklės rato. Jokelinis ratas gali nulūžti, būti numestas ir pataikyti į žmones. Tai gali sukelti sužalojimus ar net mirtį.
Pasirūpinkite, kad važiuojant būtų visiškai pakeltas ir įjungtas važiuoklės ratas.

Pavojus gyvybei!

Važiavimas netinkamai paskirstant apkrovą.
Priekaba gali nuslysti ir nulūžti arba vilkikas taip pat gali nuslysti. Dėl to gali būti sužaloti ar žūti žmonės ir sugadintas turtas.
Krovinį kelionei paskirstykite pagal galiojančius įstatymus ir kitus teisės aktus.

Pavojus!

Pavojus gyvybei!

Važiavimas pernelyg dideliu greičiu.
Priekaba gali nuslysti ir nulūžti arba vilkikas gali nuslysti kartu su ja.
atnešti. Žmonės gali būti sužeisti, nužudyti arba sugadintas turtas.
Reikia laikytis atitinkamoje šalyje galiojančių įstatymų, reglamentuojančių didžiausią leistiną greitį važiuojant priekabos junginiu.

Pavojus!

Pavojus gyvybei!

Važiavimas su pakabinamomis įvažiuojamosiomis rampomis sunkumų.
Važiuojant galima prarasti įvažiavimo rampas. Įvykus avarijai, gali būti sužeisti ar žūti žmonės arba sugadinti daiktai.
Prieš išvažiuodami įvažiuojamąsias rampas sudėkite į rampos skyrių.

Pavojus gyvybei!

Važiuokite su atidarytu lentų skyriumi. Važiuojant galima prarasti įvažiavimo rampas. Žmonės gali būti sužeisti ar net žūti dėl įvažiuojamųjų rampų.
Prieš išvažiuodami patikrinkite, ar tinkamai uždarytas lentų skyrius.

Pavojus!

Pavojus gyvybei!

Važiavimas nepritvirtinus atkabinimo troso. Sugedus sukabinimo įtaisui, priekaba nestabdoma. Ji gali atsitrenkti į žmones ir daiktus. Tai gali sukelti sužalojimų ar net mirtį.
Kiekvieną kartą važiuodami apjuoskite vilkiko sukabinimo įtaisą atkabinimo trosu.

Pavojus!

Pavojus gyvybei!

Priekabos pakrovimas ant šlaito. Krovinys perkelia svorio centrą ir priekaba gali apvirsti. Dėl to gali būti mirtinai sužaloti žmonės.
Nekraukite priekabos, jei ji yra statmena šlaitui.

Pavojus gyvybei!

Priekabos pakrovimas naudojant neteisingai įrengtas įvažiuojamąsias rampas. Pakraunant ir iškraunant pakraunama transporto priemonė apvirsta. Dėl to gali būti sužaloti žmonės, žūti arba sugadintas turtas.
Sureguliuokite lentas taip, kad jos būtų tinkamo pločio.

Pavojus gyvybei!

Priekabos krovimas ant purios žemės. Pakrovimo ir iškrovimo metu įvažiuojamosios rampos nusileidžia. Pakraunama transporto priemonė apvirsta. Dėl to gali būti sužaloti žmonės, žūti arba sugadintas turtas.
Priekabą kraukite ir iškraukite tik ant tvirto pagrindo.

Pavojus!

Pavojus gyvybei!

Atjungtos priekabos pakrovimas ir iškrovimas.
Priekaba gali atsidaryti. Žmonės gali būti sužeisti ar net žūti.
Visada prikabinkite priekabą, kad galėtumėte ją pakrauti ir iškrauti.

Pavojus!

Rizika susižeisti!

Įvažiavimas į traukos juostą.
Dėl nešvarumų, drėgmės ar ledo traukos įtaisas gali būti slidus. Žmogus paslysta, krenta ir susižeidžia. **Nestovėkite ant priekabos tempimo įtaiso.**

Dėmesio!

Rizika susižeisti!

Į krovimo zoną įeiti su netinkama avalyne. Krovinio lova gali būti slidi dėl purvo ar drėgmės. Asmuo gali susižaloti.
Į priekabą įlipkite tik su tvirtais batais su tinkamu protektoriumi.

Žala turtui!

Pakeldami visą pakabuką į vieną pusę. Apsauga nuo užvažiavimo ant važiuojamosios dalies arba kitos priekabos dalys gali būti pažeistos dėl jos pačios masės.
Niekada nestatykite priekabos tokiu būdu. Priekabą laikykite tik horizontalioje padėtyje.

Nuvažiavę pirmuosius 50 km po ratų keitimo dar kartą priveržkite ratų veržles. Reguliariai tikrinkite ratų veržlių priveržimą.

Dėmesio!

Niekada nevažiuokite su priekaba nuleistu jungiamuoju ratuku.

Dėmesio!

Pavojus!

Dėmesio!

6 Kaip sujungti ir prijungti priekabą prie automobilio?

6.1 Rankinio stabdžio įjungimas ir atleidimas

Pavojus gyvybei!

Atleiskite rankinį stabdį, jei ratai neuždėti. Priekaba gali pradėti nevaldomai judėti ir sužeisti žmones. Tai gali sukelti sužalojimus ar net mirtį.
Priekabą pritvirtinkite ne-
prieš nuimdami rankinį
Atleiskite stabdį.

Priekabos turi rankinį stabdį be dujinės spyruoklės arba rankinį stabdį su dujine spyruokle.

Rankinis stabdis su dujine spyruokle

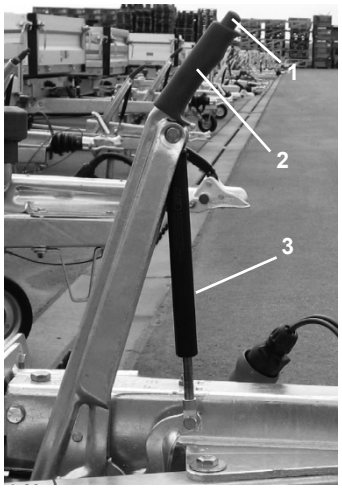

Rankinio stabdžio svirtis su dujine spyruokle

1. Mygtukas
2. Stabdžių svirtis
3. Dujinė spyruoklė

Norėdami įjungti rankinį stabdį, traukite stabdžių svirtį, kol pasipriešinimas sumažės ir svirtis pajudės atgal.
automatiškai traukimo kryptimi. Tolesnį judesį atlieka dujinė spyruoklė, kol stabdys visiškai įjungiamas.
Norėdami atleisti rankinį stabdį, paspauskite rankenos viršuje esantį mygtuką ir tuo pat metu vėl nuleiskite svirtį.

Rankinis stabdis be dujinės spyruoklės

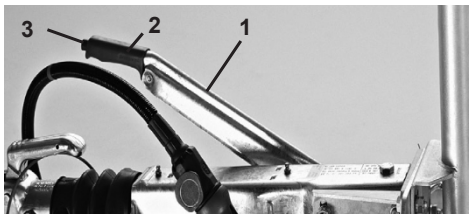

Rankinio stabdžio svirtis be dujinės spyruoklės

Norėdami įjungti rankinį stabdį, traukite stabdžių svirtį, kol ji bus vertikalioje padėtyje. Stovėjimo stabdžio stabdymo galia užtikrinama tik vertikalioje padėtyje.
Norėdami atleisti rankinį stabdį, paspauskite rankenos viršuje esantį mygtuką ir tuo pat metu vėl nuleiskite svirtį.

6.2 Atraminio rato įtraukimas ir ištraukimas

Pavojus!

Pavojus gyvybei!

Važiavimas be visiškai pakelto ir iškelto važiuoklės rato. Jokelinis ratas gali nulūžti ir būti numestas. Dėl to gali būti sužaloti žmonės, žūti arba sugadintas turtas.

Pasirūpinkite, kad važiuojant būtų visiškai pakeltas ir įjungtas važiuoklės ratas.

Pavojus!

Pavojus gyvybei!

Važiavimas su neteisingai įjungtu švaistiklio ratuku.
Stabdžių ratukas blokuoja stabdžių sistemą ant stabdžių strypo. Stabdžiai nereaguoja ir priekaba
kritinėse situacijose visiškai nestabdomas. Dėl to gali įvykti nelaimingas atsitikimas, kurio metu gali būti sužaloti žmonės ar net žūti.
Kelionės metu visiškai pakelkite ratuką, kad niekas neužblokuotų ratuką.

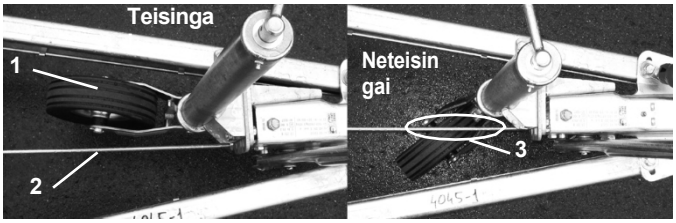

Teisingai / neteisingai užsuktas atraminis ratas (iš viršaus)

1. Atraminis ratas
2. Stabdžių lazdele
3. Atraminis ratas blokuoja stabdžių strypą

Priekabose, kurių leistina bendroji masė yra 3500 kg, įrengtas sustiprintas standartinis atraminis ratas. Visose kitose priekabose įrengtas automatinis atraminis ratas.

Automatinis švaistiklio ratas

Keldami variklį visada įsitikinkite, kad atraminis ratas neužstoja stabdžių traukės. Visada iki galo užveskite atraminį ratuką į viršų, kol ratukas bus visiškai sulankstytas.

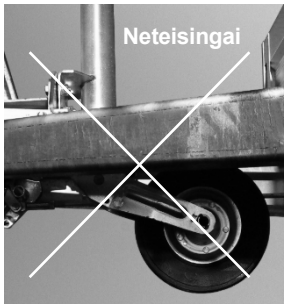

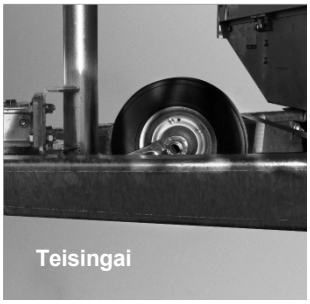

Pakeltas automatinis atraminis ratas

Sustiprintas standartinis atraminis ratas

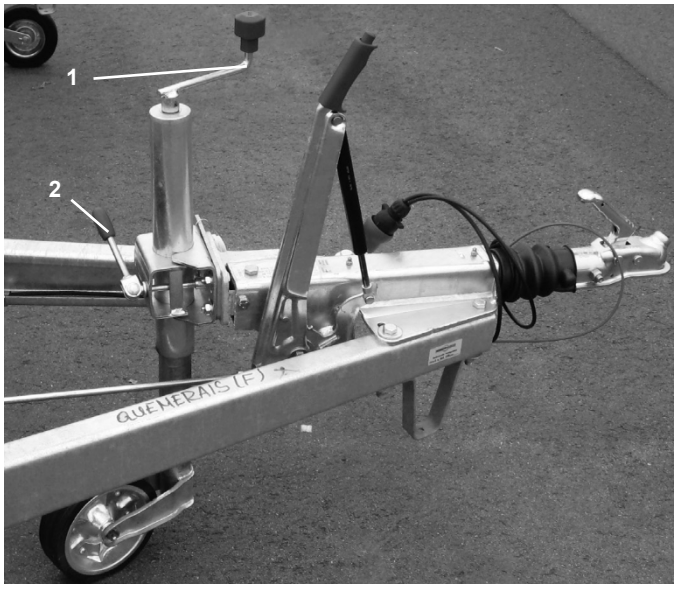

Sustiprintas standartinis atraminis ratas

1. Krumplinė rankena
2. Svertas

Šoklio rato nuleidimas

Viena ranka tvirtai laikykite krumpliaratį. Kita ranka sukite svirtį, kol galėsite nuleisti ratuką. Visiškai nuleiskite ratuką. Vėl uždarykite svirtį. Rankenėle nuleiskite jojamąjį ratuką žemyn.

Šokėjo rato pakėlimas

Visiškai užveskite ratuką, naudodami alkūnę.

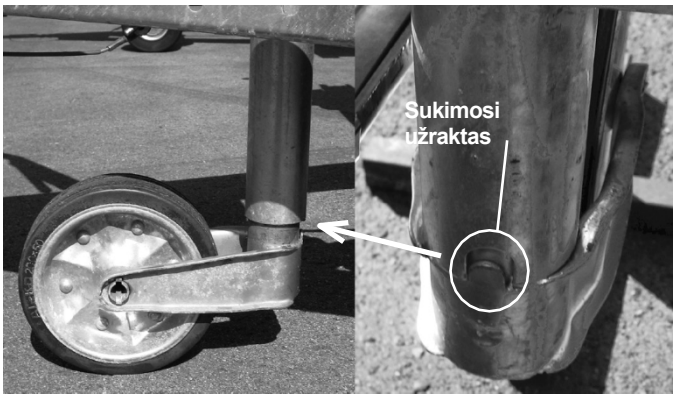

Įsitikinkite, kad kaištis įlindo į apsaugos nuo sukimosi užrakto griovelį (paveikslėlis: *apsaugos nuo sukimosi užraktas*). Viena ranka tvirtai laikykite krumpliaratį. Kita ranka sukite svirtį tol, kol bus galima ištraukti jojamąjį ratuką į viršų. Ištraukite ratuką iki galo ir tvirtai laikykite. Užtikrinkite, kad skriemulinis ratas neužblokuotų stabdymo įtaiso. Vėl uždarykite svirtį. Dabar galite vėl atleisti ratuką.

6.3 Sujungimas su rutulinės galvutės jungtimi

Užtraukite priekabos rankinį stabdį. Nuimkite ratų posparnius nuo padangų. Įdėkite juos į pateiktą laikiklį. Sukite ratuką žemyn, kol priekabos sukabinimo rutulys bus aukščiau už vilkiko sukabinimo rutulį. Važiuokite vilkiku priekyje priekabos, kol vilkiko rutulinė galvutė atsidurs po priekabos sukabinimo įtaisu. Išjunkite variklį. Užtraukite vilkiko rankinį stabdį. Dabar palikite vilkiką ir eikite prie priekabos vilkties. Apjuoskite vilkiko sukabinimo įtaisą nutrūkimo trosu (paveikslas: *rutulinės galvutės sukabinimo įtaisas su nutrūkimo trosu*).

Pavojus gyvybei!

Važiavimas nepritvirtinus atkabinimo troso. Sugedus sukabinimo įtaisui, priekaba nestabdoma. Ji gali atsitrenkti į žmones ir daiktus. Tai gali sukelti sužalojimų ar net mirtį. **Kelionės metu aplink vilkiko sukabinimo įtaisą apjuoskite nutrūkimo trosą.**

Pavojus!

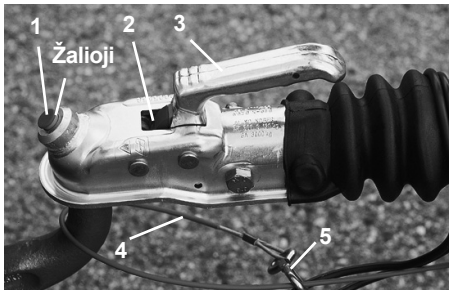

1 tipo rutulinės galvutės jungtis

1. Saugos ekranas
2. Nusidėvėjimo indikatorius
3. Rankena
4. Atitraukiamasis kabelis
5. Snap kablys

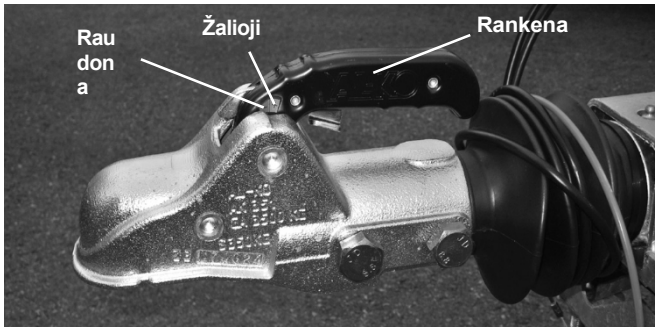

2 tipo rutulinės galvutės jungtis

3 tipo rutulinės galvutės jungtis

1. Rankena
2. Saugos svirtis
3. Nusidėvėjimo ir saugos indikatorius

Pasukite ratuką žemyn, kad sukabinimo įtaiso galai būtų vienas ant kito. Patraukite aukštyn rutulinės galvutės movos rankeną ir tuo pačiu metu prispauskite movą prie rutulinės galvutės. Dabar dar kartą spauskite rankeną žemyn, kol sukabinimo įtaisas užsifiksuos. Patikrinkite, ar matomas žalias saugos indikatoriaus kraštas, ar nusidėvėjimo ir saugos indikatorius nukreiptas į žalią plotą.
Visiškai užveskite ratuką. Įjunkite maitinimo laidą į vilkike esantį lizdą. Jei jo nerandate, žr. vilkiko naudojimo instrukciją. Patikrinkite, ar veikia žibintai.
Atleiskite rankinį stabdį. Dabar priekaba yra tinkamai sujungta ir prijungta.

Pavojus gyvybei!

Važiavimas be visiškai pakelto ir iškelto važiuoklės rato. Šoklio ratas gali nulūžti, būti numestas ir pataikyti į žmones. Tai gali sukelti sužalojimus ar net mirtį.
Pasirūpinkite, kad važiuojant būtų visiškai pakeltas važiuoklės ratas.

Pavojus!

Patikrinkite prieš kiekvieną kelionę:

- Ar veikia apšvietimas.
- Ar priekaba tinkamai prikabinta.
- Ar visiškai pakeltas važiuoklės ratas.
- Ar krovinys tinkamai pritvirtintas.
- Ar laikomasi bendrojo svorio, vilkiko apkrovos ir ašių apkrovos reikalavimų.
- Ar įvažiuojamosios rampos tinkamai sukrautos ir pritvirtintos.

7 Kaip atkabinti ir pritvirtinti priekabą?

Pavojus gyvybei!

Atjunkite priekabą be rankinio stabdžio ir ratų porolono. Priekaba gali nuvirsti ir sužeisti žmones.
Atkabindami priekabą, visada užtraukite rankinį stabdį ir po ratais padėkite posparnius.

Pavojus!

Rizika susižeisti!

Priekabos atjungimas be atsukto vairo. Priekaba apvirsta ir sužeidžia žmogų.
Prieš atkabindami priekabą, nuleiskite ratuką.

Žala turtui!

Priekabos atjungimas.
Atkabinimo trosas arba elektros instaliacija neišjungti. Vilkikui nuvažiavus lynas arba trosas nutraukiamas.
Prieš išvažiuodami su vilkiku įsitikinkite, kad priekaba tinkamai atjungta.

Dėmesio!

Užtraukite priekabos rankinį stabdį. Nuleiskite švaistiklio ratuką. Atjunkite maitinimo laidą

vilkiko lizdą. Įkiškite kabelį į priekabos laikiklį, kad neužsiterštų kontaktai. Atjunkite nutrūkimo kabelį.
Apvyniokite atkabinimo trosą aplink movą taip, kad jis nevirstų ant žemės. Patraukite sukabinimo svirtį ir atkabinkite priekabą.
Jei priekaba yra per sunki, kad būtų galima pakelti sukabinimo įtaisą, atkabindami sukabinimo įtaisą dar labiau spustelėkite ratuką. Taip priekabos sukabinimo įtaisas pakyla į viršų, ir tada jis yra aukščiau už vilkiko rutulinę galvutę.

Po ratais padėkite posparnius, kad priekaba būtų apsaugota nuo nuokalnės nuvažiavimo. Dabar galite išvažiuoti vilkiku.

Ratų fiksatorius, skirtas tvirtinti ant šlaitų

8 Kaip pakrauti ir iškrauti priekabą?

Pavojus gyvybei!

Atjungtos priekabos pakrovimas ir iškrovimas.
Priekaba gali atsidaryti. Žmonės gali būti sužeisti ar net žūti.
Visada pritvirtinkite priekabą prie vilkiko, kad galėtumėte ją pakrauti ir (arba) iškrauti.

Pavojus!

8.1 Įkrovos paskirstymas

Pavojus gyvybei!

Važiavimas netinkamai paskirstant apkrovą.
Priekaba gali slysti ir atitrūkti arba vilkikas gali nuslysti. Tai gali sukelti sužalojimų, mirtį arba sugadinti turtą.
Paskirstykite apkrovą

Pavojus!

Keliaukite pagal taisykles.

Tolygiai ir centruotai paskirstykite krovinį ant priekabos krovininės dalies. Krovinio svorio centras turi būti prieš priekinę ašį.
Kraunant transporto priemones, variklis visada turi būti priekyje važiavimo kryptimi.
Be to, privalote laikytis visų šalyje, kurioje keliaujate, galiojančių įstatymų ir standartų, susijusių su krovinio tvirtinimu. Taip pat privalote laikytis visų taikomų laikytis jūsų kroviniui taikomų įstatymų ir standartų.

Teisingas įkrovos pasiskirstymas.

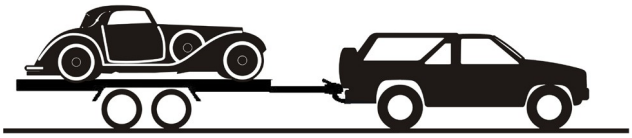

Transporto priemonė (priekinis variklis) tinkamai įkrauta.

Visi priekabos ir vilkiko ratai tolygiai remiasi į žemę. Nei priekaba, nei velkančioji transporto priemonė nėra pasvirusios. Neleidžiama neigiama vilkimo įtaiso apkrova. Taip pat neturi būti viršijama leistina vilkiko vilkimo įtaiso keliamoji apkrova. Didžiausia priekabos vilkties apkrova nurodyta priekabos priekyje. Informaciją taip pat rasite transporto priemonės dokumentuose. Prikabinimo įtaiso apkrova turi neviršyti leistinos prikabinimo įtaiso apkrovos.

Netei

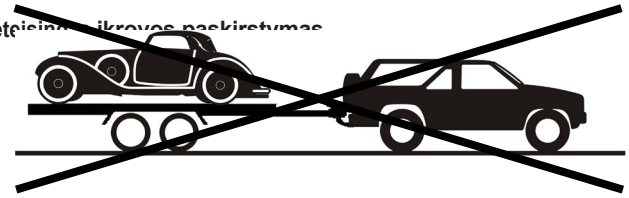

Transporto priemonė (priekinis variklis) neteisingai įkrauta.

Krovinio svorio centras yra per toli atgal. Vilkiko apkrova tampa neigiama. Dėl to padidėja slydimo rizika. Ašys apkraunamos netolygiai. Priekabos tandeminės ašies galinė ašis ir vilkiko priekinė ašis yra perkrautos.

8.2 Krovinio tvirtinimas

Pavojus gyvybei!

Vairavimas su nepritvirtintu kroviniu.
Krovinys ar jo dalys gali išlėkti ir pataikyti į žmones. Tai gali sukelti sužalojimus ar net mirtį.
Apsaugokite krovinį

Pavojus!

Važiuokite.

Krovinys turi būti tinkamai pritvirtintas. Tai turite patikrinti prieš kelionę ir jos metu. Kroviniui pritvirtinti transporto priemonės transporteris turi krovinio dugne integruotus tvirtinimo bėgelius, kurių kiekviename yra 7 tvirtinimo laikikliai. Prie kiekvieno tvirtinimo laikiklio galima pritvirtinti ne didesnį kaip 400 kg svorį.

Priekabos išoriniame rėmo profilyje taip pat yra įspausta skylė, kurioje galima pritvirtinti ratų stabdiklius.
Jei transporto priemonės yra pakrautos, turite įjungti rankinį stabdį (stovėjimo stabdį).

8.3 Priekabos pakrovimas ir iškrovimas

Pavojus paslysti!

Rizika susižeisti!

Į krovimo zoną įeikite su netinkama avalyne. Krovinio lova gali būti slidi dėl purvo ar drėgmės. Asmuo gali susižaloti.
Į priekabą įlipkite tik su tvirtais batais su tinkamu protektoriumi.

Rizika susižeisti!

Įvažiuodami į krovimo zoną ir išvažiuodami iš jos. Įvažiuojant ir išvažiuojant iš krovinių skyriaus lengva suklupti, nes krovinių skyriuje nėra jokių pagalbinių įvažiavimo ir išvažiavimo priemonių. Netinkama avalynė taip pat sudaro palankias sąlygas suklupti. Asmuo gali susižaloti.
Į priekabą lipkite tik avėdami tvirtus batus su tinkamu protektoriumi. Į priekabą lipkite ne skubotai, o atsargiai.

Pavojus!

Tvirti batai

Rampos naudojamos priekabai su transporto priemonėmis pakrauti ir iškrauti.

Atidarykite lygintuvo skyrių, atsukdami lygintuvo skyriaus dangtį su spyruokliniais kaiščiais. Visiškai ištraukite važiuojamąsias lentas.

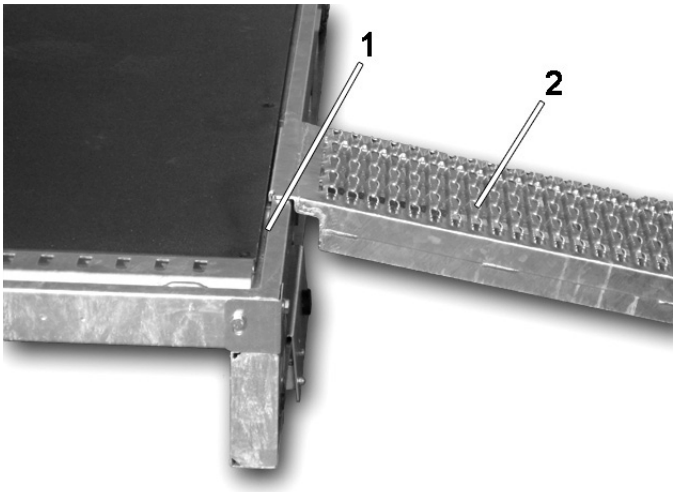

1. Ištisinis bėgis
2. Prieiga prie lentos

Užkabinkite įvažiavimo rampą prie gale esančio bėgio. Norėdami tai padaryti, pakelkite įvažiuojamąją rampą ant bėgio. Pakelkite galinį važiuojamosios rampos galą, kol įkišite priekinį važiuojamosios rampos galą į bėgį. Nuleiskite galinį galą. Pritaikykite važiuojamąją rampą pagal pakraunamos transporto priemonės vėžės plotį.

Atstumas t

Transporto priemonės padangos turi būti centruotos ant įvažiavimo rampos.

Už pakrovimo zonos

Pakraukite priekabą taip, kad krovinys netrukdytų priekyje esančiam posūkio diapazonui. Jei to nesilaikoma, važiuojant krovinys gali sugadinti vilkiką. Užtikrinkite, kad krovinys būtų tinkamai paskirstytas ir pritvirtintas pagal galiojančias krovinių tvirtinimo taisykles.

8.4 Trosų gervės valdymas

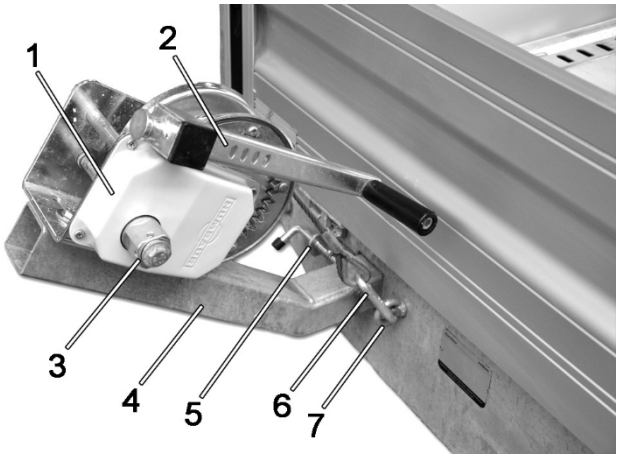

Kabelinė gervė su vamzdžio laikikliu

1. Kabelių gervė
2. Krumplinė rankena
3. Krumpliaračio tvirtinimas
4. Vamzdžio laikiklis
5. Vamzdžio laikiklis su užraktu
6. Traukimo lyno kablys
7. Kilpa su pritvirtinta traukimo virve

Trosinė gervė skirta transporto priemonėms traukti į priekabą. Trosinės gervės vamzdžio laikiklį galima pritvirtinti prie abiejų priekabos pusių. Trosinę gervę galima pritaikyti prie traukiamos transporto priemonės dėl 3 kryptimis reguliuojamo vamzdžio laikiklio.

Pavojus gyvybei!

Trosų gervė apkrauta pernelyg didele traukos jėga.
Traukimo lynas gali nutrūkti nuo apkrovos. Žmonės gali būti partrenkti traukimo lyno ir mirtinai sužaloti. **Laikykitės didžiausios 950 kg kabelio gervės traukos jėgos.**

Pavojus!

Pavojus gyvybei!

Darbas su kabeline gervė.
Dėl pažeidimų lynas susilpnėja ir trūksta veikiamas apkrovos. Virvė užkabina žmogų, o krovinys yra neužtikrintas. Dėl to gali įvykti nelaimingas atsitikimas su mirtinomis pasekmėmis.
Pakeiskite pažeistus lynus.

Pavojus!

Pavojus gyvybei!

Trosinės gervės svirtis nėra tinkamai pritvirtinta.
Svirtis nukreipta į priekį. Posūkyje svirtis arba vamzdžio laikiklis gali sugadinti vilkiką arba užkabinti žmones.
Pritvirtinkite svirtį prie tvirtinimo įtaiso taip, kad ji būtų nukreipta į galą. Vamzdžio laikiklį visiškai įstumkite į kelionę.
Jei dėl apkrovos vamzdžio laikiklio negalima įstatyti, važiuojant jis turi būti nuimtas.

Pavojus!

Pavojus gyvybei!

Vamzdžio laikiklis nėra pritvirtintas važiuojant ar dirbant. Vamzdžio laikiklis kelionės metu gali būti pamestas ir išmestas į orą. Dėl to įvykus nelaimingam atsitikimui, gali būti sužeisti ar žūti žmonės arba sugadintas turtas.
Užfiksuokite vamzdžio laikiklį, kad jis būtų tinkamas važiuoti ir veikti, naudodami fiksatorių.

Pavojus!

Rizika susižeisti!

Paliesti plieninį trosą.
Virvė laikoma plika ranka. Operatorius gali nutraukti ranką ant nutrūkusių atskirų laidų.
Dirbdami su plieniniu trosu mūvėkite pirštines.

Dėmesio!

Žala turtui!

Trosinės gervės plieninis trosas nepritvirtintas prie priekabos kilpos arba nėra įtemptas. Kabelis gali sugadinti kitus komponentus, o kraštutiniu atveju - nutrūkti.
Visada pritvirtinkite plieninį trosą prie kilpos ir šiek tiek jį įtempkite.

Dėmesio!

Žala turtui!

Krovinys pririšamas prie vilkimo lyno akies. Traukimo virvės kilpa tam netinka. Kilpa gali ištrūkti ir sugadinti pakabuką.
Nepririškite krovinio prie kilpos, o tik prie tam skirtų tvirtinimo laikiklių.

Dėmesio!

Trosų gervės valdymas

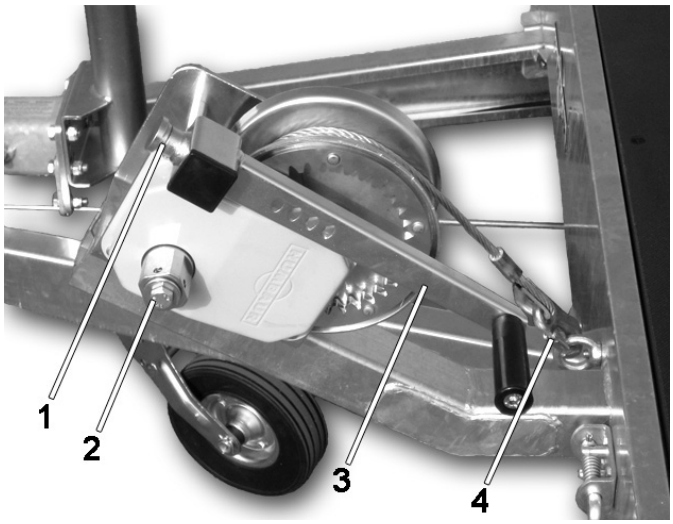

Kabelių gervė

1. Saugiklis
2. Krumpliaračio tvirtinimas
3. Krumplinė rankena
4. Snap kablys

Patraukite alkūnės apsauginį fiksatorių ir nuimkite jį nuo tvirtinimo įtaiso. Įstumkite alkūnę į alkūnės pagrindą. Apsauginis fiksatorius turi užfiksuoti alkūnę vietoje. Atkabinkite troso gale esantį kabliuką nuo ant galinės plokštės esančios kilpos. Pasukite alkūnės rankeną prieš laikrodžio rodyklę maždaug 360° kampu, patraukite ant alkūnės rankenos esantį apsauginį fiksatorių ir jį nuimkite.
Dabar virvę galite ištraukti rankomis.
Vamzdžio laikiklyje yra 3 padėčių gylio reguliavimas, kad būtų galima pakrauti ir iškrauti transporto priemonę. Vamzdžio laikiklis kiekvienoje padėtyje turi būti pritvirtintas spyruokliniu kaiščiu. Vamzdžio laikiklis turi būti visiškai įstumtas, kad būtų galima važiuoti. Jei dėl krovinio vamzdžio laikiklio negalima įstumti, jį reikia nuimti. Plieninio troso kablį pritvirtinkite prie pakraunamos / iškraunamos transporto priemonės vilkimo akies, pvz. Uždėkite alkūnę atgal ant alkūnės tvirtinimo įtaiso. Sukite alkūnę pagal laikrodžio rodyklę, norėdami trosą užvynioti, ir prieš laikrodžio rodyklę, norėdami trosą toliau išvynioti.
Kelionės metu kablį užkabinkite ant priekabos priekyje esančios kilpos ir vėl suvyniokite virvę. Virvė turi būti šiek tiek įtempta.
Taip pat nuimkite alkūnę nuo alkūnės pagrindo. Stumkite alkūnę ant tvirtinimo įtaiso taip, kad rankena būtų nukreipta atgal, o užraktas užsifiksuotų.

9 Kaip prižiūrėti priekabą?

Žala turtui!

Valydami aukšto slėgio valikliu.
Priekaba gali būti sugadinta, jei atstumas yra per mažas, slėgis per didelis arba temperatūra per aukšta.
Išlaikyti nurodytas vertes in.

Patikrinkite, ar tepimo taškai sutepti iki tepalo išleidimo angos. Jei ne, sutepkite juos.
Valydami priekabą aukšto slėgio valytuvu, įsitikinkite, kad jis veikia ne didesniu kaip 50 barų slėgiu. Užtikrinkite, kad vandens temperatūra neviršytų 80 °C. Išlaikykite ne mažesnį kaip 70 cm atstumą.
Atkreipkite dėmesį, kad negalima tiesiogiai apšviesti toliau nurodytų dalių.

- Visos elektros sistemos dalys
- Padangos
- Sankaba

Nenaudokite jokių abrazyvinių, rūgštinių ar šarminių valymo priemonių, nes jos gali pažeisti paviršiaus dangą.
Važiuodami keliais, kuriuose buvo barstoma druska, arba veždami trąšas ar kitas rūgščias ar sūrias medžiagas, priekabą kruopščiai išvalykite aukšto slėgio valikliu.
Rūgštys, druskos ir tam tikros cheminės medžiagos gali pažeisti dalių paviršiaus dangą ir sunaikinti dangos poveikį.

Specialios cinkuotų dalių savybės

Cinkuotos dalys laikui bėgant praranda blizgesį. Šis efektas yra pageidautinas, nes cinkavimas nuo rūdžių apsaugo tik oksiduotos būsenos. Norint apsaugoti cinkuotus paviršius, juos galima apdoroti prekyboje esančia antikorozine priemone.

Aliuminio įvažiavimo rampos

Norėdami pašalinti stiprius nešvarumus ir išlaikyti aliuminio blizgesį, naudokite
Originali "Humbaur" aliuminio ir tentų valymo priemonė arba lygiavertės valymo priemonės.

Sankabos valymas

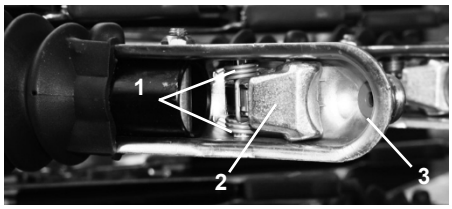

Rutulinės galvutės jungtis iš apačios

1. Pavasaris
2. Saugos mechanizmas
3. Sujungimo apvalkalas

Taip pat išvalykite rutulinės movos vidų. Išvalykite movos korpusą drėgnu skudurėliu. Pašalinkite visus nešvarumus, pavyzdžiui, žolės šakeles, lapus ar smulkias šakas, kurios įsipainiojo į spyruoklę ar tarpinius tarpus. Nešvarumai gali trukdyti sankabai įsijungti!

10 Kaip prižiūrėti priekabą?

10.1 Techninės priežiūros taisyklės

Techninė priežiūra apima reguliarius atskirų komponentų patikrinimus ir atitinkamus veiksmus, pagrįstus patikrinimu. Atskirų komponentų tepimas taip pat yra reguliari techninės priežiūros užduotis. Dažnumas turi būti pritaikytas prie naudojimo būdo. Toliau pateikta informacija susijusi su įprastu priekabos naudojimu, kai per metus nuvažiuojama ne daugiau kaip 10 000 kilometrų. Instrukcijos pateikiamos šiuose poskyriuose.

Techninės priežiūros darbai	po pirmųjų 50 km	500 km arba kartą per mėnesį	2000 km arba kas 3 mėnesius	5000 km arba kas 6 mėnesius	10000 km arba kas 12 mėnesių
Padangų slėgio tikrinimas	x		x		
Patikrinkite ratų veržlių sandarumą	x	x			
Padangų nusidėvėjimas				x	
Patikrinkite sankabą				x	
Tepimo darbai				x	
Patikrinkite visų tvirtinimo varžtų sandarumą					x

Visus kitus techninės priežiūros darbus reguliariai kas 6 mėnesius turi atlikti specialistas.
Tepalo specifikacija: universalusis tepalas pagal Din 51825 K tipą, kurio taikymo sritis nuo -30° C iki +120° C.

Specialisto techninės priežiūros sąrašas:

- Stabdžių sistema
- Ratų guolis
- Ašis
- Padangos
- Prikabinimo/pervažiavimo jungtis
- Elektros įranga
- Atitraukiamasis kabelis
- Atraminis ratas
- Viršutinės konstrukcijos
- Priedai (jei yra)

Metrinis sriegis	Užveržimo momentas (Nm)		Metrinis sriegis	Užveržimo momentas (Nm)	
	8.8	10.9		8.8	10.9
M 5	5,5	8,1	M 20	425	610
M 6	9,6	14	M 20x 1,5	475	980
M 8	23	34	M 22	580	820
M 8x1	25	37	M 22x1,5	630	900
M 10	46	67	M 24	730	1050
M 10x1,25	49	71	M 24x2	800	1150
M 12	79	115	M 27	1100	1550
M 12x1,5	83	120	M 27x2	1150	1650
M 14	125	185	M 30	1400	2000
M 14x1,5	135	200	M 30x2	1500	2150
M 16	195	290	M 36	2450	3500
M 16x1,5	210	310	M 36x2	2650	3780
M 18	300	430	M 42	3930	5600
M 18x1,5	340	485	M 42x2	4280	6050

10.2 Padangų patikra

Patikrinkite padangų slėgį ir protektoriaus gylį. Tinkamą priekabos padangų slėgį rasite šioje lentelėje. Jei jūsų naudojamos padangos nėra nurodytos lentelėje, kreipkitės į padangų gamintoją.

Padangų žymėjimas	Oro slėgis barais
195/50 R13C	6,5
195/55 R10C	6,25

Padangų slėgio lentelė

10.3 Sankabos nusidėvėjimo tikrinimas

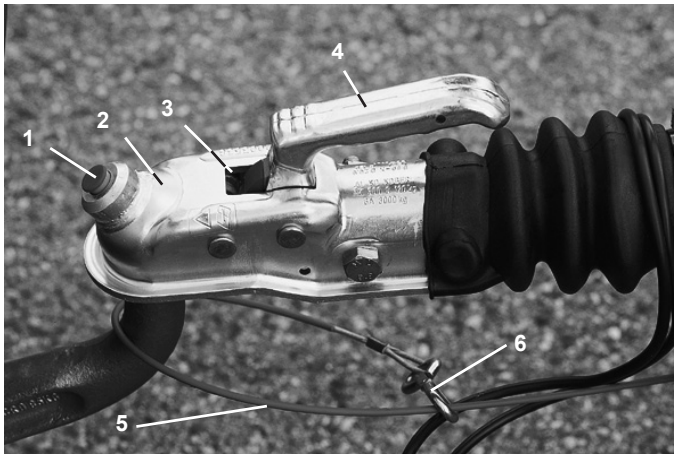

1. Saugos ekranas
2. Rutulinės galvutės jungtis
3. Nusidėvėjimo indikatorius
4. Uždaryta rankena
5. Atitraukiamasis kabelis
6. Snap kablys

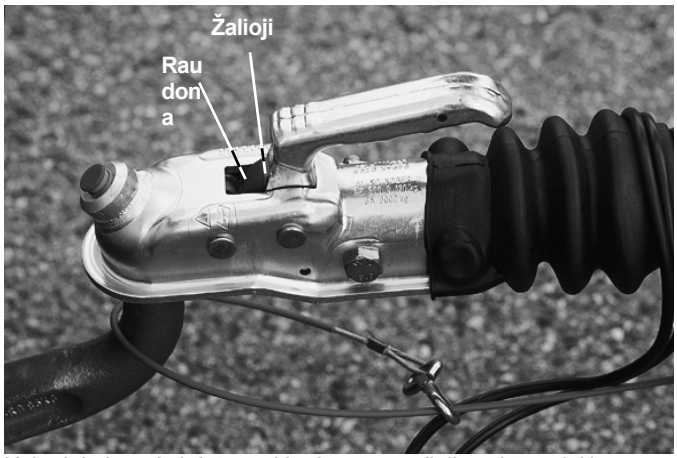

Kai priekaba pritvirtinta, turi būti matomas žalias plotas. Jei jos nebesimato, o matosi tik raudona zona, sukabinimo įtaisą turi patikrinti specialistas.

10.4 Sankabos tepimas ir tepimas alyva

Prieš tepdami ir sutepdami, tepamas ir tepamas vietas nuvalykite švaria šluoste.

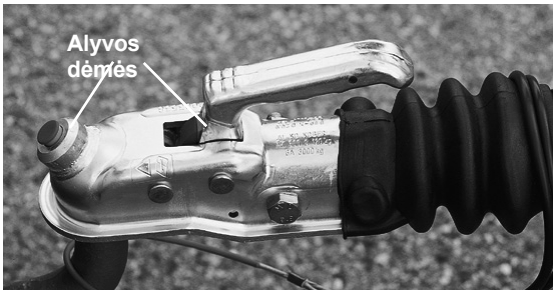

Jungtį reikia *sutepti* standartine mašinine alyva iliustracijoje parodytuose taškuose *Rutulinės galvutės movos tepimo taškuose*. Pakanka kelių lašų alyvos. Alyvos perteklių nuvalykite šluoste, kad nepatektų į aplinką.

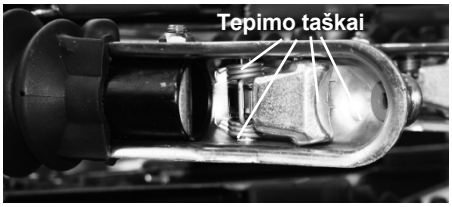

Rutulinės galvutės movos tepimo taškai

Jungtį reikia sutepti standartiniu universaliuoju tepalu paveikslėlyje parodytuose taškuose *Rutulinės galvutės movos tepimo taškuose*.

10.5 Stabdžių sistemos tepimas

Prieš tepdami nuvalykite tepamas vietas švaria šluoste. Stabdžių sistemoje yra trys vietos, kuriose yra tepimo taškai.

Peržengimo įrenginys

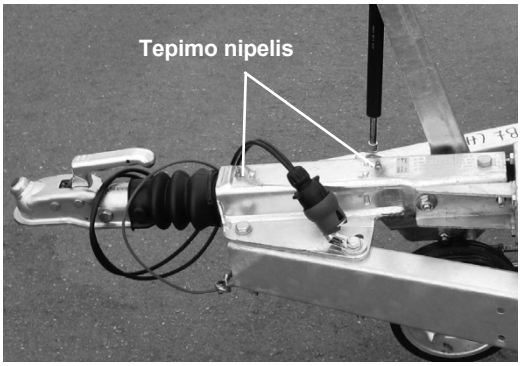

Tepimo taškai Apvažiavimo įtaisas

Tepimui naudokite prekyboje parduodamą universalų tepalą. Tepimo pistoletu sutepkite apvažiavimo įtaisą per tepalo antgalius.

Rankinio stabdžio svirtis

Jis yra priekabos apačioje, priekinėje dalyje. Jei nueisite prie fiksuoto nutrūkimo troso galo, šiame gale rasite rankinio stabdžio svirtį (paveikslėlyje*: rankinio stabdžio svirtis iš apačios*).

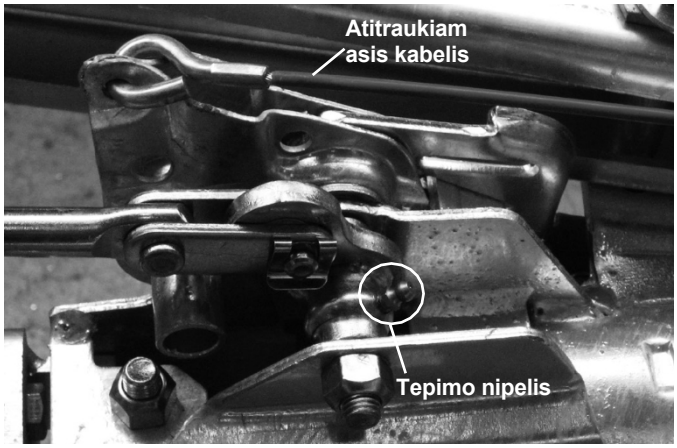

Rankinio stabdžio svirtis iš priekabos apačios

Tepimo antgalį turite sutepti prekyboje parduodamu universaliuoju tepalu.

Tandeminis išlyginimas

Tandeminis lygintuvas yra priekabos apačios viduryje. Tandemo *lygintuvą*, parodytą tandemo *lygintuvo* paveikslėlyje, turite centruoti *žiūrėdami iš priekabos apačios*.
Tepimo ir alyvos taškus sutepkite prekyboje parduodamu universaliu tepalu arba transporto priemonėms skirta alyva.
Tepalas į tepimo taškus pilamas įjungiant ir atleidžiant rankinį stabdį.

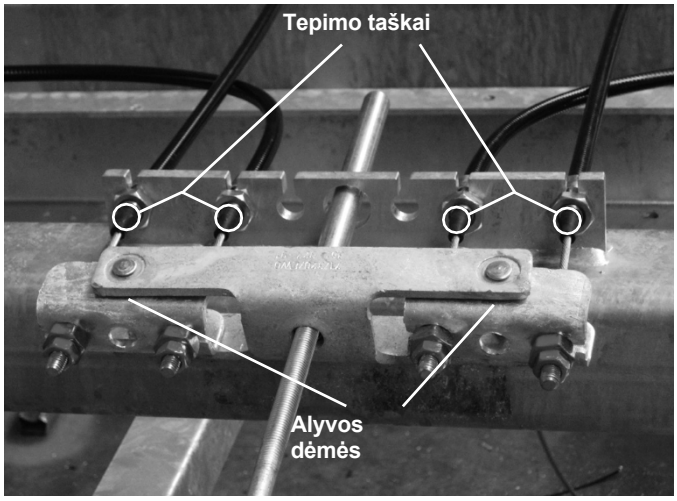

Tandeminis išlyginimas iš priekabos apačios

10.6 Atraminio rato tepimas ir tepimas alyva

Prieš tepdami ir sutepdami, tepamas ir tepamas vietas nuvalykite švaria šluoste.

Cilindras

Sutepkite išplėstinį cilindrą (paveikslėlis: *cilindras*) prekyboje esančiu universaliuoju tepalu. Vieną kartą visiškai pasukite švaistiklio ratuką į viršų. Dar kartą pasukite atraminį ratuką žemyn. Taip universalusis tepalas pasiskirsto tolygiai.

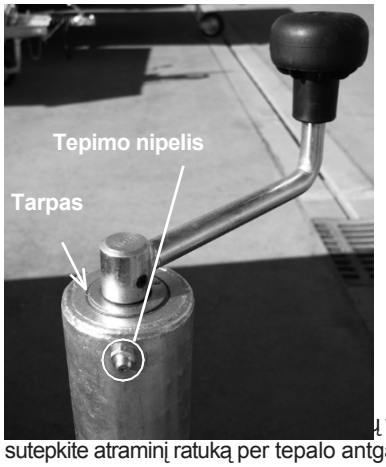

ų tepalą. Tepimo pistoletu sutepkite atraminį ratuką per tepalo antgalius (paveikslėlis: *atraminio rato tepimas*). Jei jūsų atraminio ratuko versijoje nėra tepalo nipelio, į tarpą įlašinkite prekyboje esančios mašininės alyvos (vaizdas: *atraminio ratuko tepimas*). Alyvos perteklių nušluostykite šluoste, kad nepatektų į aplinką.

10.7 Ratų keitimas

Pavojus gyvybei!

Pakrautos priekabos pakėlimas, kad būtų galima pakeisti ratus.
Krovinys pasislenka. Priekaba apvirsta.
Krovinys ir priekaba gali atsitrenkti į žmones ir juos sužaloti ar net nužudyti.
Pakelkite priekabą tik tada, kai ji yra tuščia.

Pavojus!

Pavojus gyvybei!

Keičiant ratą rankinis stabdis neįjungiamas. Priekaba pradeda slysti ir apvirsta nuo keltuvo. Vienas žmogus sužeidžiamas arba net žūsta.
Norėdami pakeisti ratą, įjunkite rankinį stabdį.

Pavojus!

Pavojus gyvybei!

Keičiant ratus po priekaba stovi žmogus. Priekaba nusvyra nuo domkrato arba domkratas sugenda. Žmogus susižeidžia arba net žūsta.
Nestovėkite po priekaba.

Pavojus!

Ratus keiskite tik tada, kai priekaba yra tuščia. Naudokite keltuvą, atitinkantį priekabos svorį be krovinio. Jei tinkamo domkrato neturite, turite kreiptis į specializuotas dirbtuves.
Atjunkite priekabą. Užtraukite rankinį stabdį. Priekabą nuo nuvažiavimo pritvirtinkite tos pusės, kurios padangos nepažeistos, ratų pleišteliais. Atlaisvinkite keičiamo rato veržles tinkamu veržliarakčiu. Pastatykite domkratą į vidurį tarp dviejų ratų ant rėmo. Nuimkite ratų veržles. Pakeiskite ratą. Rankomis priveržkite ratų veržles. Vėl nuleiskite priekabą.
Ratų veržlių priveržimo momentai, taikomi veržliarakčiu priveržiant ratų veržles:

Plieniniai ratlankiai	**90 Nm**
Aliuminio ratlankiai	**120 Nm**

Kryžminiu veržliarakčiu priveržkite ratų veržles (žr. lentelę). Prieš vėl pakraudami priekabą, nuvažiuokite į artimiausią degalinę ir patikrinkite padangų slėgį.

Nuvažiavę 50 kilometrų dar kartą priveržkite ratų veržles. Reguliariai tikrinkite ratų veržlių priveržimą.

Dėmesio!

10.8 Lemputės keitimas

Galiniai ir valstybinio numerio ženklo žmonės

Atsukite galinį žibintą varžtais. Atidarykite dangtelį. Išimkite sugedusią lemputę iš lizdo. Įdėkite naują lemputę. Uždarykite dangtelį. Prisukite dangtelį atgal.

Laikykitės nurodyto galingumo (vatais), nurodyto ant atitinkamų lempų.

11 Priedai

11.1 Sankaba nuo svyravimo (AKS)

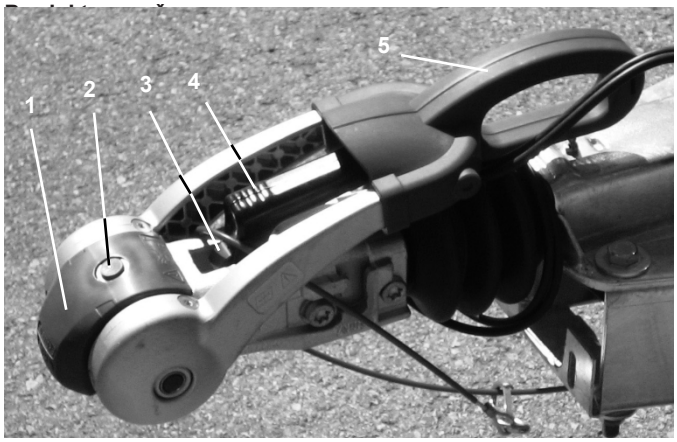

AKS

1. Minkštas dokas
2. Saugos ekranas
3. Priekinio ir galinio frikcinio pamušalo nusidėvėjimo indikatorius
4. Sankabos rankena
5. Stabilizavimo rankena

AKS - tai apsauginė sankaba, kuri slopina riedėjimo ir posvyrio judesius. Ji turi saugos ir nusidėvėjimo indikatorių. Sukabinimo ir stabilizavimo rankenos yra atskiros ir kiekviena jų valdoma rankiniu būdu.

Numatomas naudojimas

AKS skirtas tik priekaboms, kurių maksimalus svoris neviršija 3000 kg.

Netinkamas naudojimas

AKS negalima naudoti su priekabomis, kurios nėra įtrauktos į sąrašą pagal paskirtį.

Kaip naudoti sukibimą mažinančią sankabą?

Paveskite montavimo darbus atlikti specialistui.

Žala turtui!

AKS sujungimas, jei rutulinė galvutė yra purvina arba sutepta.
Trintis tarp trinties įdėklų ir rutulinės galvutės sumažėja, todėl AKS nebegali slopinti riedėjimo ir svyravimo judesių.
Prieš sujungdami įsitikinkite, kad rutulinė galvutė yra švari ir sutepta.

Dėmesio!

Ištraukite sankabos svirtį ir tuo pačiu metu paspauskite sankabą ant rutulinės galvutės. Dabar vėl spauskite svirtį žemyn, kol sankaba bus įjungta.
Patikrinkite, ar matomas žalias saugos indikatoriaus kraštas (paveikslėlis: *saugos indikatoriaus spalva*). Jei kraštas matomas, vadinasi, priekaba prijungta teisingai. Dabar nuspauskite stabilizavimo rankeną žemyn. Patikrinkite, ar nesusidėvėjo frikciniai įdėklai. Tai galima atlikti tik sujungus ir uždarius stabilizavimo rankenėlę. Dėl trinties įdėklų gale ir priekyje, indikatorius yra tiesiai ant sankabos svirties. Jei žalias plotas nebematyti, šias frikcines kaladėles reikia pakeisti. Ant sankabos kairėje ir dešinėje pusėje esančių frikcinių įdėklų yra kontrolinės žymės (paveikslėlis: *frikcinių įdėklų nusidėvėjimo žymės dešinėje ir kairėje*).

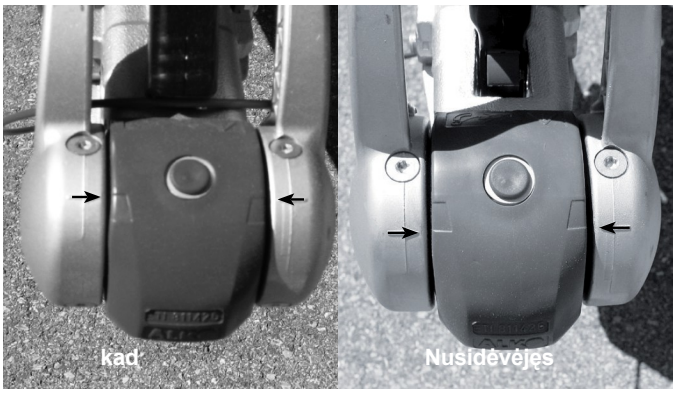

Frikcinio pamušalo nusidėvėjimo žymės dešinėje ir kairėje

Kas keisis priežiūros ir aptarnavimo srityje?

Žala turtui!

Valymas aukšto slėgio valikliu.
Vandens slėgis gali pažeisti movos dalis.
Šiems priedams valyti nenaudokite aukšto slėgio valiklio.

Dėmesio!

Nenaudokite jokių abrazyvinių, rūgštinių ar šarminių valymo priemonių, nes jos gali pažeisti paviršiaus dangą.
Važiuodami keliais, kuriuose buvo barstoma druska, kruopščiai išvalykite priekabą.
Šio priedo dalis valykite standartine sodo žarna ir švaria šluoste arba kempine.

Trinties įdėklų keitimas

Priekinės trinties kaladėlės

Išimkite minkštąjį doką.

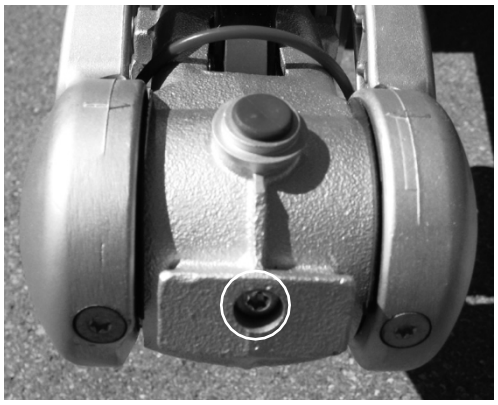

Priekinio frikcinio pamušalo sraigtinė jungtis

Atlaisvinkite sankabos priekyje esančius "Torx" varžtus. Pakeiskite priekinį frikcinį antdėklą. Įsukite "Torx" varžtus. Pakeiskite minkštąjį doką.

Galinės trinties kaladėlės

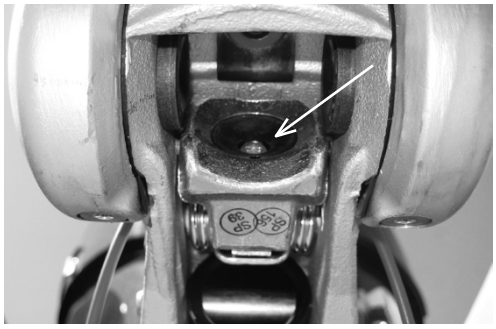

Galinio frikcinio pamušalo sraigtinė jungtis

Atlaisvinkite Torx varžtą, esantį sankabos korpuso gale. Pakeiskite frikcinį pamušalą. Įsukite Torx varžtą.

Šoninės trinties įdėklai

AKS iš šono

Nuimkite raudonus dangtelius kairėje ir dešinėje. Išmuškite trinties įdėklus iš išorės į vidų. Įspauskite naujus frikcinius įdėklus iš vidaus.

11.2 Ratų kamštis

Produkto aprašymas

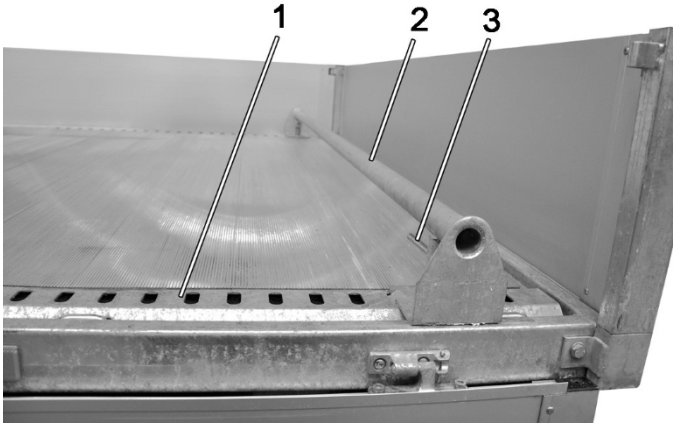

Ratų kamštis

1. Perforuotas įspaudas išoriniame rėmo profilyje
2. Ratų kamštis
3. Ratų fiksavimo ribotuvas

Ratų atramos tarnauja kaip stabdžiai kraunant transporto priemones. Tai leidžia teisingai pastatyti transporto priemonę ant priekabos. Ratų ribotuvas tvirtinamas prie skylės įspaudo.

Numatomas naudojimas

Ratų ribotuvus galima naudoti tik su UNIVERSAL transporto priemonių transporteriais.

Netinkamas naudojimas

Ratų ribotuvų negalima naudoti su priekabomis, kurios nėra įtrauktos į sąrašą pagal paskirtį.

Pavojus gyvybei!

Važiavimas, kai vairas sustoja ne į tą pusę. Ratų ribotuvas nesugeba absorbuoti jėgų ir blokavimo mechanizmas sugenda. Pakrauta transporto priemonė gali pradėti judėti. Dalis krovinio gali būti prarasta. Dėl to įvykus nelaimingam atsitikimui, gali būti sužeisti, žūti žmonės arba sugadinti daiktai.

Pavojus!

būti sugadintas.
Ratų ribotuvus visada montuokite taip, kad ratų ribotuvo fiksatoriaus nosis būtų nukreipta į pakrautos transporto priemonės ratus.

Kaip naudoti ratų ribotuvus?

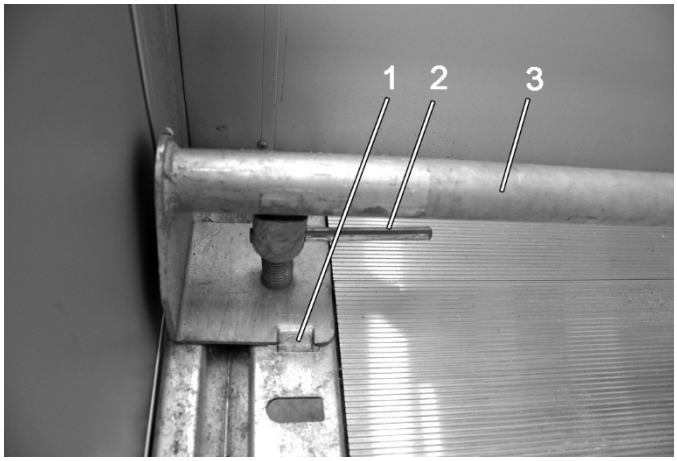

Užfiksuotas ratų fiksavimo ribotuvas

1. Ratų stabdžių fiksatoriaus antgalis
2. Ratų fiksavimo ribotuvas
3. Ratų kamštis

Norėdami pritvirtinti ratų ribotuvus, pasukite fiksavimo mechanizmą 90° kampu. Dabar ratų ribotuvo fiksatoriaus ąselę galite įkišti į įspaustą skylę. Įsitikinkite, kad ąselė nukreipta į pakrautos transporto priemonės ratą. Pasukite užrakto mechanizmą atgal 90° kampu. Taip tinkamai pritvirtinamas ratų ribotuvas.
Ratų ribotuvas tarp kairiojo ir dešiniojo perforuoto turėklo išskleidžiamas naudojant spyruoklę. Įkiškite ilgąjį nepadengtą ratų stabdiklio galą į vieną iš skylučių perforuotame turėkle. Spauskite ratų ribotuvą prie turėklų, kol suspausite spyruoklę tiek, kad galėtumėte įkišti ratų ribotuvą į priešingą skylę kitame turėklų gale.

Žala turtui!

Valymas aukšto slėgio valikliu.
Jei atstumas yra per mažas, slėgis per didelis arba temperatūra per aukšta, rato kamštis gali būti pažeistas.
Valydami priekabą aukšto slėgio valikliu, nuimkite ratų ribotuvus.

Dėmesio!

Nenaudokite jokių abrazyvinių, rūgštinių ar šarminių valymo priemonių, nes jos gali pažeisti paviršiaus dangą.
Važiuodami keliais, kuriuose buvo barstoma druska, arba veždami trąšas ar kitas rūgščias ar sūrias medžiagas, priekabą kruopščiai išvalykite aukšto slėgio valikliu.
Šio priedo dalis valykite standartine sodo žarna ir švaria šluoste arba kempine.

11.3 Ratų amortizatorius

Produkto aprašymas

Ratų amortizatoriai sukurti taip, kad važiuojant geriau sugertų smūgius. Ratų amortizatorius gali montuoti tik specializuotos dirbtuvės. Sumontavus ratų amortizatorius, privaloma gauti techninės priežiūros tarnybos patvirtinimą. Priešingu atveju vairuotojo pažymėjimas netenka galios.

Ratų amortizatorių montavimas

Paveskite montavimo darbus atlikti specialistui.

Bendrieji saugos nurodymai

Pavojus gyvybei!

Važiavimas su atsilaisvinusiais tvirtinimo varžtais.
Važiuojant atsilaisvina tvirtinimo varžtai ir iškrenta ratų amortizatoriai. Rato amortizatoriai iškritę gali sužaloti. sukelti sunkių komplikacijų ir net mirtį.

Pavojus!

Patikrinkite tvirtinimą varžtus, kad tinkamai priglustų.

Kas keisis priežiūros ir aptarnavimo srityje?

Kas 6 mėnesius arba kas 5000 km patikrinkite ratų amortizatorių tvirtinimą ir, jei reikia, priveržkite tvirtinimo varžtus.

Žala turtui!

Valymas aukšto slėgio valikliu.
Priekaba gali būti sugadinta, jei atstumas yra per mažas, slėgis per didelis arba temperatūra per aukšta.
Išlaikyti nurodytas vertes in.

Valydami priekabą aukšto slėgio valytuvu, atkreipkite dėmesį, kad jį galima naudoti esant ne didesniam kaip 50 barų slėgiui. Užtikrinkite, kad vandens temperatūra neviršytų 80°. Išlaikykite ne mažesnį kaip 70 cm atstumą.
Nenaudokite jokių abrazyvinių, rūgštinių ar šarminių valymo priemonių, nes jos gali pažeisti paviršiaus dangą.
Po važiavimo keliais, kuriuose buvo barstoma druska, kruopščiai nuvalykite priekabą, įskaitant ratų amortizatorius, aukšto slėgio valikliu. Priešingu atveju druskos gali pažeisti dalių paviršiaus dangą ir sunaikinti medžiagą.

11.4 Nusileidžiantys šonai

Produkto aprašymas

Krovimo zonai padidinti naudojami nuleidžiami šonai. Juos sudaro kampinių statramsčių kišenės, kampiniai statramsčiai, nuleidžiamojo šono vyriai ir nuleidžiamojo šono sienelės. Taip padidinamas krovinio tūris.

Numatomas naudojimas

Nuleidžiamieji šonai skirti tik "Humbaur GmbH" priekaboms, todėl gali būti naudojami tik su šiomis priekabomis. Jie pritaikyti prie priekabos matmenų ir gali būti naudojami tik su atitinkamų matmenų priekaba.

Netinkamas naudojimas

Naudoti nuleidžiamuosius bortelius su kitomis nei "Humbaur GmbH" priekabomis laikoma neleistinu naudojimu. Draudžiama keisti nuleidžiamuosius šonus.

Bendrieji saugos nurodymai

Pavojus gyvybei!

Pavojus!

Važiuokite su atidarytais, bet nenuimtais šonais.
Nusileidimo šonai kartu su kampiniais statramsčiais gali būti nublokšti ir pataikyti į žmones. Tai gali sukelti sužalojimus ar net mirtį.
Uždarykite nuleidžiamuosius šonus arba nuimkite nuleidžiamuosius šonus kartu su įdėtais atramomis kelionei.

Pavojus gyvybei!

Pavojus!

Važiuojantys be nuleidžiamųjų šonų, bet su įdėtais stulpeliais.
Kampiniai stulpeliai gali būti nustumti ir atsitrenkti į žmones. Tai gali sukelti sužalojimus ar net mirtį.
Nuėmę nuleidžiamuosius šonus, nuimkite kampines atramas kelionei.

Rizika susižeisti!

Įvažiavimas į lašo pusę.
Žmogus gali paslysti, nukristi ir susižaloti.
Nesimelskite ant lašo šonų.

Dėmesio!

Rizika susižeisti!

Nuleidžiamieji šonai nėra pritvirtinti apsauginiu dalomuoju kaiščiu.
Atidarant nuleidžiamuosius šonus, jie gali nekontroliuojamai atsiskirti nuo nuleidžiamojo šono vyrių ir nukristi žemyn. Tai gali sužaloti operatorių.
Kiekvieną nuleidžiamąjį šoną pritvirtinkite nuleidžiamojo šono vyriais.

Dėmesio!

Žala turtui!

Atidaromas pagrindo išleidžiamosios dalies šonas su pritvirtintu išleidžiamosios dalies prailginimu.
Dėl to bus sugadinta bazinė nuleidžiamoji dalis ir (arba) papildoma nuleidžiamoji dalis.
Norėdami atidaryti pagrindinę nuleidžiamąją pusę, pirmiausia nuimkite atitinkamą nuleidžiamosios pusės prailginimą.

Dėmesio!

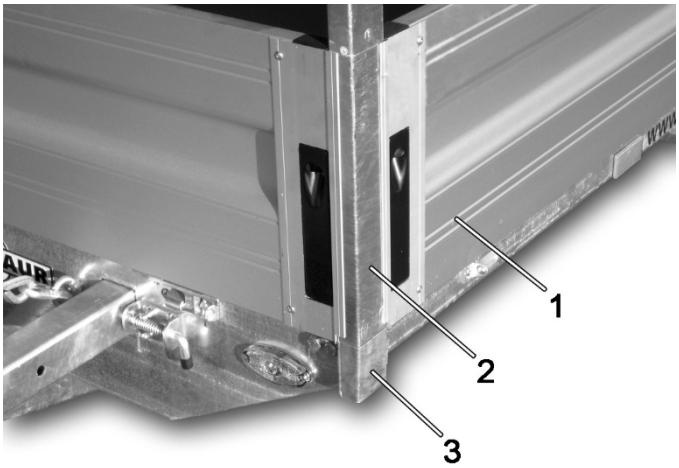

Kampinis statramstis su nuleidžiamosiomis sienelėmis

1. Dropside
2. Kampinis stovas
3. Kampinio stovo laikiklis

Norint pritvirtinti nuleidžiamuosius šonus, reikia nuimti kampinius skydus ir vietoj jų uždėti kampinių atramų laikiklį. Prisukite nuleidžiamuosius šoninius vyrius prie išoriniame rėmo profilyje jau numatytų skylių. Pritvirtinkite nuleidžiamo šono vyrius taip, kad nuleidžiamas šonas būtų stumiamas ant nuleidžiamo šono vyrių iš dešinės.
Įstatykite atramas į atramų laikiklius. Uždėkite nuleidžiamuosius šonus ant nuleidžiamųjų šonų vyrių ir kiekvieną nuleidžiamąjį šoną pritvirtinkite fiksavimo kaiščiu. Tuomet nuleidžiamuosius šonus galima uždaryti.

Nuleidžiamųjų šonų montavimas

Pirminį montavimą paveskite atlikti specialistui.

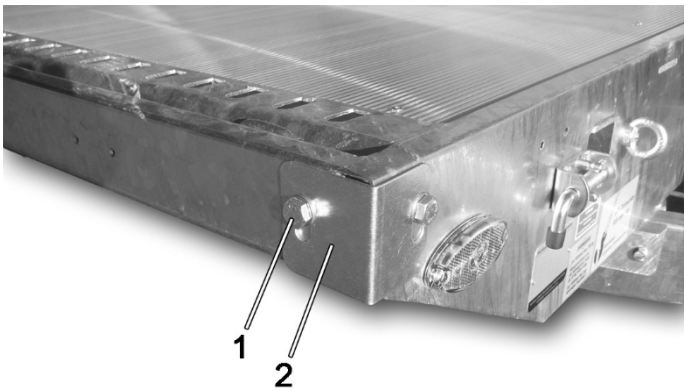

Kampinis skydas

1. Kampinio skydo varžtinė jungtis
2. Kampinis skydas

Kas keisis priežiūros ir aptarnavimo srityje?

Išvalykite nuleidžiamus šonus, jei jie nešvarūs. Prižiūrėkite ir valykite nuleidžiamuosius šonus taip pat, kaip ir kitas aliuminines priekabos dalis.

Žala turtui!

Valydami aukšto slėgio valikliu.
Priekaba gali būti sugadinta, jei atstumas yra per mažas, slėgis per didelis arba temperatūra per aukšta.
Laikykitės nurodytų verčių.

Dėmesio!

Valydami priekabą aukšto slėgio valytuvu, įsitikinkite, kad jis veikia ne didesniu kaip 50 barų slėgiu. Užtikrinkite, kad vandens temperatūra neviršytų 80 °C. Laikykitės minimalaus atstumo 70 cm.
Nenaudokite jokių abrazyvinių, rūgštinių ar šarminių valymo priemonių, nes jos gali pažeisti paviršiaus dangą.
Valykite po važiavimo keliais, kuriais buvo barstoma druska, arba po trąšų ar kitų rūgščių ar sūrių medžiagų vežimo.

kruopščiai išvalykite priekabą aukšto slėgio valikliu. Priešingu atveju rūgštys, druskos ir tam tikros cheminės medžiagos gali pažeisti dalių paviršiaus dangą ir sunaikinti dangos poveikį.

Aliuminio dalys

Norėdami pašalinti stiprius nešvarumus ir išlaikyti aliuminio blizgesį, naudokite originalų "Humbaur" aliuminio ir tentų valiklį arba lygiavertes valymo priemones.

11.5 Dropside tvirtinimas

Produkto aprašymas

Išorinės kraštinės pratęsimas yra tikrosios kraštinės pratęsimas. Jį sudaro papildomi nuleidžiami šonai, kurie montuojami ant pagrindinių nuleidžiamų šonų. Taip padidinamas krovinio tūris. Papildomų nuleidžiamo šono šonų negalima sulankstyti - norint sulankstyti pagrindinį nuleidžiamo šono šoną, juos reikia nuimti.

Numatomas naudojimas

Priedas "dropside" yra skirtas tik "Humbaur GmbH" priekaboms, todėl gali būti naudojamas tik su šiomis priekabomis. Jie pritaikyti prie priekabos matmenų ir gali būti naudojami tik su atitinkamų matmenų priekaba.

Netinkamas naudojimas

Priekabos su nuleidžiamosiomis priekabomis, išskyrus "Humbaur GmbH" priekabas, naudojimas laikomas netinkamu naudojimu. Modifikuoti nuleidžiamojo šoninio tvirtinimo įtaiso neleidžiama.

Bendrieji saugos nurodymai

Pavojus!

Pavojus gyvybei!

Važiuokite su atidarytais, bet nenuimtais šonais.
Nusileidimo šonai kartu su kampiniais statramsčiais gali būti nublokšti ir pataikyti į žmones. Tai gali sukelti sužalojimus ar net mirtį.
Prieš kelionę uždarykite nuleidžiamus šonus.

Pavojus!

Pavojus gyvybei!

Prailginamieji kampai prie standartinių kampinių profilių neprisukami varžtais. Važiuojant galima prarasti nuleidžiamus šonus ir krovinio dalis. Tai gali sukelti mirtinų nelaimingų atsitikimų.
Prisukite papildomus kampus prie standartinių kampinių profilių.

Žala turtui!

Atidaromas pagrindo išleidžiamosios dalies šonas su pritvirtintu išleidžiamosios dalies prailginimu.
Dėl to bus sugadinta bazinė nuleidžiamoji dalis ir (arba) papildoma nuleidžiamoji dalis.
Norėdami atidaryti pagrindinę nuleidžiamo šono dalį, pirmiausia nuimkite atitinkamą nuleidžiamo šono pratęsimą.

Dėmesio!

Pritvirtinimo prie nuleidžiamosios dalies montavimas

Pirminį montavimą paveskite atlikti specialistui.

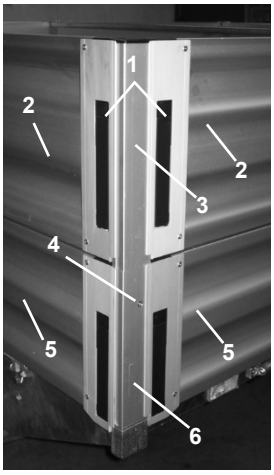

Dropside tvirtinimas

1. Įleidžiami įleidžiamieji užraktai
2. Papildomi bordiūrai
3. Viršutinė atrama
4. Sraigtinė jungtis
5. Pagrindinė plokštė
6. Žemės stovas

Išimkite žaliuzių kištukus iš pagrindo kampinių stulpelių. Norėdami pritvirtinti papildomus nuleidžiamuosius šonus, priekabos šonuose visų standartinių kampinių profilių viduryje išgręžkite skyles 21 mm žemiau viršutinio krašto∅ 7 mm.
Įkiškite viršutinius kampus į įdėjimo angą, iš kurios prieš tai išėmėte disko kištukus. Prisukite prailginamuosius kampus prie bazinių kampų. Pratęstinius nuleidžiamus šonus, kurių nuleidžiamų šonų užraktai atidaryti, laikykite ant pagrindo nuleidžiamų šonų. Įsitikinkite, kad papildymo plokštelių apatinio krašto ąselės yra nukreiptos į vidų, o įleidžiamosios plokštelės - į išorę.

sienos tvirtinimo detalės nukreiptos į išorę. Uždarykite nuleidžiamosios dalies užraktus.
Papildomos lentynos išmontuojamos atvirkštine tvarka.
Kad galėtumėte atidaryti pagrindinį išskleidžiamąjį šoną, pirmiausia turite nuimti atitinkamą papildomą išskleidžiamąjį šoną.

Kas keisis priežiūros ir aptarnavimo srityje?

Išvalykite nuleidžiamąjį priedą, jei jis nešvarus. Prižiūrėkite ir valykite nuleidžiamuosius šonus taip pat, kaip ir kitas aliuminines priekabos dalis.

Žala turtui!

Valydami aukšto slėgio valikliu.
Priekaba gali būti sugadinta, jei atstumas yra per mažas, slėgis per didelis arba temperatūra per aukšta.
Išlaikyti nurodytas vertes in.

Valydami priekabą aukšto slėgio valytuvu, įsitikinkite, kad jis veikia ne didesniu kaip 50 barų slėgiu. Užtikrinkite, kad vandens temperatūra neviršytų 80 °C. Laikykitės minimalaus atstumo 70 cm.
Nenaudokite jokių abrazyvinių, rūgštinių ar šarminių valymo priemonių, nes jos gali pažeisti paviršiaus dangą.
Važiuodami keliais, kuriuose buvo barstoma druska, arba veždami trąšas ar kitas rūgščias ar sūrias medžiagas, priekabą kruopščiai išvalykite aukšto slėgio valikliu. Priešingu atveju rūgštys, druskos ir tam tikros cheminės medžiagos gali pažeisti dalių paviršiaus dangą ir sunaikinti dangos poveikį.

Aliuminio dalys

Norėdami pašalinti stiprius nešvarumus ir išlaikyti aliuminio blizgesį, naudokite originalų "Humbaur" aliuminio ir tentų valiklį arba lygiavertes valymo priemones.

11.6 Tentas ir lankai

Produkto aprašymas

Tentas su lankais yra kėbulas su tentu ir gali būti montuojamas tik ant UNIVERSAL transporto priemonių transporterių kartu su nuleidžiamaisiais šonais.
Priekabos lanko rėmas yra įstatomas į priekabos nuleidžiamųjų šonų kampinius statramsčius, jį sudaro metalinis rėmas ir mediniai lankai kaip papildomi stabilizatoriai.
Kryžminiai statramsčiai. Ant jo užtempiamas brezentas, kuris kampuose sujungiamas plastikine virve ant dirželių. Apačioje brezentas kabėmis pritvirtinamas prie šoninės priekabos sienos.

Numatomas naudojimas

Tentas su rėmu skirtas "Humbaur GmbH" priekaboms.

Netinkamas naudojimas

Tentas su rėmu netinka naudoti su priekabomis ar įrenginiais, kurie nėra įtraukti į numatytą naudojimo paskirtį.

Bendrieji saugos nurodymai

Pavojus gyvybei!

Važiavimas su ne iki galo uždarytu brezentu.
Pro angą į priekabą gali papūsti vėjas ir ji gali pasvirti. Dėl vėjo taip pat gali atsilaisvinti tentas ir skraidyti ore. Abu gali sukelti

eismo įvykių, kuriuose buvo mirtinai sužaloti žmonės.
Važiuokite tik su uždengtu brezentu.

Pavojus gyvybei!

Važiavimas be tento.
Kelionės metu prarandamos rėmo dalys. Tai gali sukelti sužalojimus ar net mirtį.
Niekada nevažiuokite be tento.

Pavojus!

Pavojus gyvybei!

Ledo, sniego ir vandens apkrovos ant priekabos tento.
Ledo, sniego ir vandens kroviniai gali pažeisti priekabos tentą arba išsiveržti ant važiuojamosios dalies. Dėl to gali įvykti nelaimingas atsitikimas, kurio metu gali būti sužaloti žmonės, žūti žmonės arba sugadintas turtas.
Nuo priekabos tento pašalinkite ledo, sniego ir vandens apkrovas, nepriklausomai nuo to, ar priekaba naudojama, ar ne.

Kaip naudoti tentą su rėmu?

Rėmo surinkimas

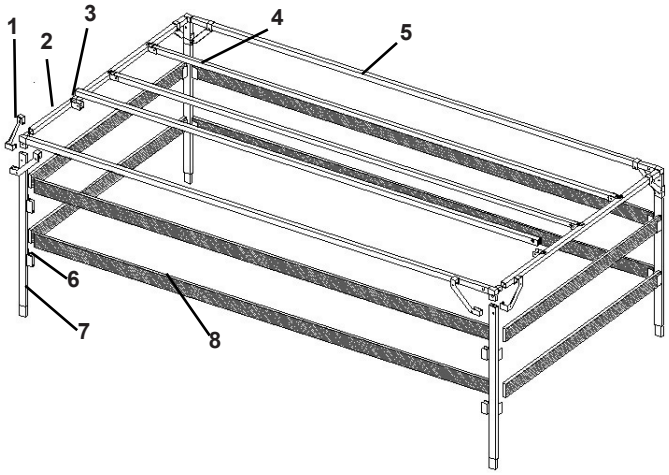

Rėmelis

1. Įstrižinis sutvirtinimas
2. Kryžminis narys
3. Šoninio elemento laikiklis
4. Vidinis šoninis elementas
5. Išorinis šoninis elementas
6. Lankų laikiklis
7. Kampinis postas
8. Spriegel

Rėmą surinkti lengviau, jei dirbsite dviese.
Iš standartinių kampinių stulpelių išimkite žaliuzių kamščius. Įstatykite kampinius stulpelius į kampinius stulpelius taip, kad pertvaros kišenės būtų virš nuleidžiamo šono. Dabar pastumkite viršutinius išorinius šoninius statramsčius ir skersinius statramsčius. Prisukite juos varžtais. Gautą rėmą įstatykite į viršutinius kampinius stulpelius. Dabar sumontuokite įstrižinius kronšteinus.

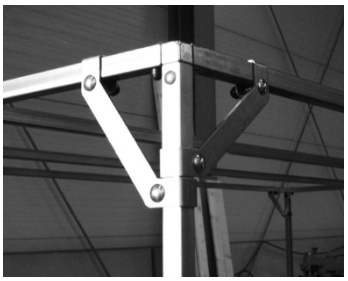

Įstrižinis sutvirtinimas

Kiekviename kampe yra maža ir didelė įstrižainė. Uždėkite įstrižines atramas ant kampo. Prisukite įstrižinius kronšteinus.
Kitus šoninius bėgelius įstatykite į pateiktus laikiklius. Pritvirtinkite šoninius bėgelius prie laikiklių naudodami kabelių raiščius. Rėmas baigtas. Įkiškite lankus į lankų kišenes.
Nuo 5,10 m ilgio kėbulo rėmas turi centrinius stulpelius. Priekabose su dalomais nuleidžiamais šonais šie centriniai stulpeliai įkišami į centrinius statramsčius. Priekabose su ištisiniu nuleidžiamuoju šonu centrinis stulpelis įkišamas į V formos tvirtinimo bėgį.

Rėmo išmontavimas

Nuimkite lankelius atkabindami juos. Peiliu atriškite kabelių raiščius. Surinkimui reikės naujų kabelių raiščių. Nuimkite šoninius elementus. Atsukite įstrižinius kronšteinus ir juos nuimkite. Ištraukite viršutinį rėmą iš kampinių strypų. Atitraukite išilginius ir skersinius elementus. Ištraukite kampinį stulpelį iš kampinių statramsčių. Į kampinius stulpelius įstatykite žaliuzių kištukus.

Tentų uždarymas

Užtraukite tentą ant rėmo. Visiškai sulenkite tentą žemyn. Įsitikinkite, kad brezento kampuose esantys skirtukai yra išorėje.

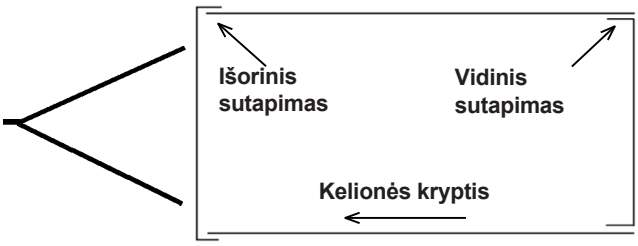

Tinkamai užtrauktas brezentas

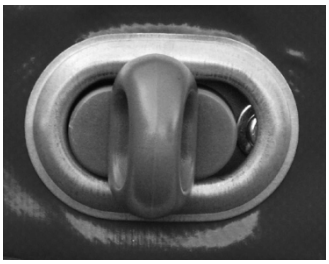

Uždaras mėšlungis

Uždėkite skylutes brezente virš sąvaržų. Patraukite jas ir pasukite 90° kampu. Užveržkite visas sąvaržas aplink priekabą.
Dabar uždarykite visus kampus.

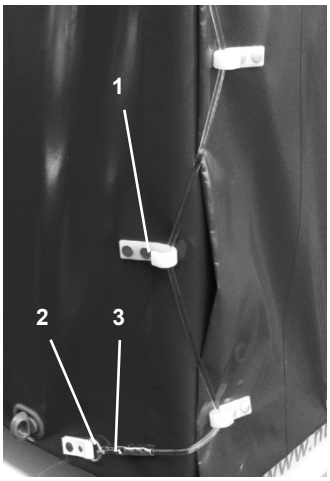

Uždarytas kampas

1. Kilpos
2. Snap kablys
3. Kilpos

Norėdami tai padaryti, apjuoskite virvę aplink diržus iš viršaus į apačią, visada pakaitomis į šonus. Kai pasieksite apačią
Pasiekę kampą, užkabinkite kabliuką į apačioje esančią kilpą. Tą patį padarykite ir kituose kampuose. Kai visi kampai bus užverti, pakabukas bus baigtas.

Tentų atidarymas

Atidarykite kampuose esantį kabliuką ir atkabinkite jį nuo kilpos. Atlaisvinkite virvę nuo kilpų. Tą patį padarykite ir su kitais kampais. Atidarykite visas vienoje pusėje esančias kabutes. Ištraukite tentą iš "Staples" sumažėjo. Vienoje pusėje esantis brezentas dabar atidengtas. Norėdami atidaryti kitas puses, elkitės taip pat.

Važiavimas su priekaba su brezentu ir lankais

Važiuodami su kėbulu nepamirškite, kad dėl aukšto kėbulo priekaba yra jautresnė vėjui. Atitinkamai reaguokite į tai vairuodami. Važiavimo stabilumas ypač pablogėja ant tiltų arba važiuojant iš vėjo šešėlio. Važiuokite tik su uždarytu tentu, antraip važiuojant gali nukristi kėbulo dalys. Tai gali sukelti avarijas, kurių metu sužeidžiami ar žūsta žmonės arba sugadinamas turtas.

Kas keisis priežiūros ir aptarnavimo srityje?

Pavojus!

Pavojus gyvybei!

Valydami šveitimo priemone arba rūgšties ar šarmo pagrindu pagaminta valymo priemone. Valymas tokiomis valymo priemonėmis gali pažeisti tentą. Tai gali sukelti
kelionės metu jis ašaroja. Dėl to brezentas lieka atviras. Vėjas gali pūstelėti į priekabą ir ją pakreipti. Dėl pavaros
vėjo, tentas taip pat gali atsilaisvinti ir skraidyti ore. Abu šie atvejai gali sukelti nelaimingus atsitikimus, kurių metu gali būti mirtinai sužaloti žmonės.
Naudokite tik brezentams tinkamas valymo priemones.

Pavojus gyvybei!

Valymas aukšto slėgio valikliu. Vandens slėgis pažeidžia brezentą. Dėl to kelionės metu jis gali suplyšti. Dėl to
brezentas atidarytas. Vėjas gali pūstelėti į priekabą ir ją pakreipti. Dėl vėjo tentas taip pat gali atsilaisvinti ir skrieti ore. Abiem atvejais gali įvykti nelaimingas atsitikimas, kurio metu gali būti mirtinai sužaloti žmonės.
Nevalykite tento aukšto slėgio valikliu.

Pavojus!

Nenaudokite abrazyvinių, rūgštinių ar šarminių valymo priemonių, nes jos gali pažeisti medžiagą. Tuomet ji tampa porėta ir greičiau plyšta. Važiuodami keliais, kuriais buvo barstoma druska, arba veždami trąšas ar kitas rūgščias ar sūrias medžiagas, kruopščiai nuvalykite priekabą, įskaitant tentą. Priešingu atveju rūgštys, druskos ir tam tikros cheminės medžiagos gali pažeisti medžiagą.
Valymui naudokite įprastą sodo žarną ir švarią šluostę arba kempinę.

11.7 H formos rėmelis

Produkto aprašymas

UNIVERSAL su H formos rėmeliu

H formos rėmas yra priekabos priekyje esantis rėmas. Jis skirtas dideliems kroviniams atremti ir pririšti.

Numatomas naudojimas

H formos rėmą galima naudoti tik su "Humbaur GmbH" priekaba.

Netinkamas naudojimas

Neteisingu naudojimu laikoma: H formos rėmo naudojimas su kitų gamintojų priekabomis. H formos rėmo naudojimas kitais tikslais, nesusijusiais su priekaba. H formos rėmo modifikavimas. Laipiojimas ant H-rėmo.

Kaip naudoti H formos rėmelį?

Norėdami pritvirtinti H formos rėmą, iš priekinių kampinių statramsčių išimkite žaliuzių kamščius. Tuomet H formos rėmelį galite įstumti į priekinės sienos kampinius statramsčius.

Kas keisis priežiūros ir aptarnavimo srityje?

Žala turtui!

Valydami aukšto slėgio valikliu.
Priekaba gali būti sugadinta, jei atstumas yra per mažas, slėgis per didelis arba temperatūra per aukšta.
Laikykitės nurodytų verčių.

Dėmesio!

Valydami priekabą aukšto slėgio valytuvu, įsitikinkite, kad jis veikia ne didesniu kaip 50 barų slėgiu. Užtikrinkite, kad vandens temperatūra neviršytų 80 °C. Laikykitės minimalaus atstumo 70 cm.
Nenaudokite jokių abrazyvinių, rūgštinių ar šarminių valymo priemonių, nes jos gali pažeisti paviršiaus dangą.
Po važiavimo keliais, kuriais buvo barstoma druska, arba po trąšų ar kitų rūgščių ar sūrių medžiagų vežimo kruopščiai išvalykite priekabą, įskaitant H formos rėmą, aukšto slėgio valikliu. Priešingu atveju rūgštys, druskos ir tam tikros cheminės medžiagos gali pažeisti dalių paviršiaus dangą ir sunaikinti medžiagą.

11.8 Atraminė pėda

Produkto aprašymas

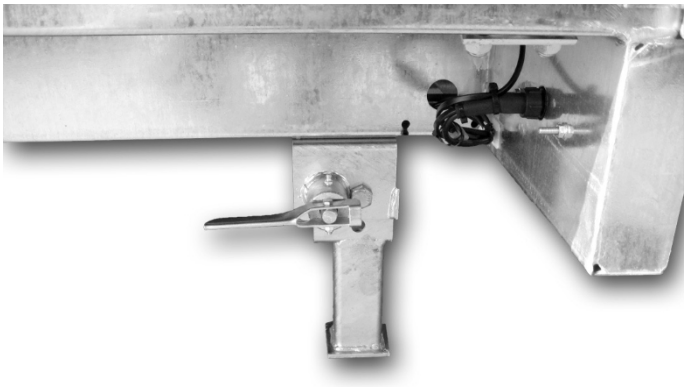

Atraminė pėda

Atraminės kojos yra transporto priemonės rėmo gale. Jos naudojamos UNIVERSAL priekabai paremti pakraunant ir iškraunant.
UNIVERSAL 3500 transporto priemonėse atraminės kojelės montuojamos standartiškai.

Numatomas naudojimas

Stabilizatorius galima naudoti tik su "Humbaur GmbH" transporto priemonių transporteriu UNIVERSAL. Jie naudojami priekabai paremti pakraunant ir iškraunant.

Netinkamas naudojimas

Stabilizatorių naudojimas su kitomis nei "Humbaur GmbH" priekabomis laikomas netinkamu naudojimu. Stabilizatorių naudojimas ne pagal paskirtį.

Kaip naudoti atramines kojeles?

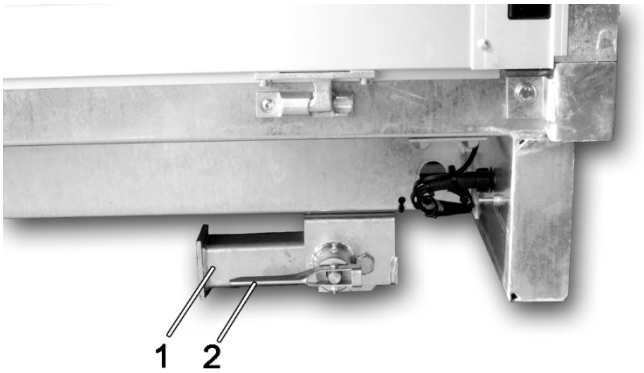

Atraminė pėda kelioninėje padėtyje

1. Atraminė pėda
2. Užrakinimo svirtis

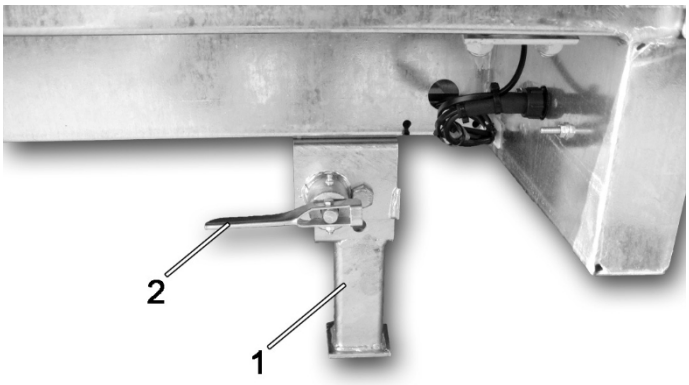

Atraminė pėda atraminėje padėtyje

1. Atraminė pėda
2. Užrakinimo svirtis

Norėdami nulenkti atramines kojeles, atidarykite abiejų galinių atramų fiksavimo svirtis, kol atraminės kojelės automatiškai nusileis. Vėl atleiskite svirtį. Uždarykite fiksavimo svirtis. Jei yra atraminės kojelės automatiškai užfiksuoja svirtis tinkamoje padėtyje. Norėdami sulankstyti į važiavimo padėtį, elkitės atvirkštine tvarka. Įsitikinkite, kad fiksavimo svirtys yra įjungtos.

Kas keisis priežiūros ir aptarnavimo srityje?

Žala turtui!

Valydami aukšto slėgio valikliu.
Priekaba gali būti sugadinta, jei atstumas yra per mažas, slėgis per didelis arba temperatūra per aukšta.
Laikykitės nurodytų verčių.

Dėmesio!

Valydami priekabą aukšto slėgio valytuvu, įsitikinkite, kad jis veikia ne didesniu kaip 50 barų slėgiu. Užtikrinkite, kad vandens temperatūra neviršytų 80 °C. Laikykitės minimalaus atstumo 70 cm.
Nenaudokite jokių abrazyvinių, rūgštinių ar šarminių valymo priemonių, nes jos gali pažeisti paviršiaus dangą.
Po važiavimo keliais, kuriuose buvo barstoma druska, arba po trąšų ar kitų rūgščių ar sūrių medžiagų vežimo kruopščiai nuvalykite priekabą, įskaitant atramines kojas, aukšto slėgio valikliu. Priešingu atveju rūgštys, druskos ir tam tikros cheminės medžiagos gali pažeisti dalių paviršiaus dangą ir sunaikinti medžiagą.
Kas 6 mėnesius sutepkite atramines kojeles.

11.9 Įrankių dėžutė

Produkto aprašymas

Įrankių dėžutė

Įrankių dėžė įrengta po krovinių dėže ir naudojama smulkioms detalėms, pvz., įrankiams, laikyti. Įrankių dėžę galima užrakinti rankenoje esančiu užraktu.

Numatomas naudojimas

Įrankių dėžė skirta įrankiams gabenti. Į įrankių dėžę galima įdėti ne daugiau kaip 25 kg įrankių.

Netinkamas naudojimas

Įrankių dėžė negali būti pripildyta didesne nei 25 kg apkrova.

Bendrieji saugos nurodymai

Dėmesio!

Rizika susižeisti!

Įrankių dėžutės atidarymas.
Kelionės metu daiktai, kurie buvo vežami įrankių dėžėje, pasislinko iš vietos. Atidarant dangtelį
jie iškrenta ir sužeidžia operatorių.
Atsargiai atidarykite įrankių dėžę.

Kaip naudotis įrankių rinkiniu?

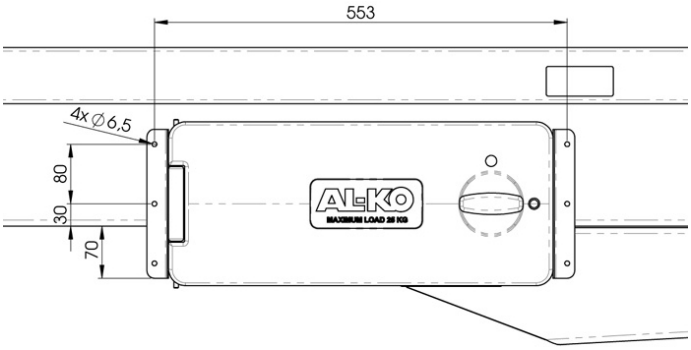

Įrengimo matmenys įrankių dėžė

Pirminį montavimą paveskite atlikti specializuotoms dirbtuvėms. Pritvirtinkite įrankių dėžę prie UNIVERSAL transporterio važiuoklės pagal brėžinį "*Įrankių dėžės montavimo matmenys*". Prisukite įrankių dėžę prie transporto priemonės važiuoklės tiekiamais M8x16 varžtais.
Norėdami atidaryti įrankių dėžę, nuimkite purvo dangtelį nuo rankenos ir atrakinkite įrankių dėžę naudodami rankeną. Atidarykite įrankių dėžę pasukdami rankeną horizontaliai.
Uždarykite įrankių dėžę pasukdami rankeną į vertikalią padėtį.
Užrakinkite įrankių dėžę ir apsaugokite spyną nuo purvo dangteliu.

Kas keisis priežiūros ir aptarnavimo srityje?

Dėmesio!

Žala turtui!

Valymas aukšto slėgio valikliu. Įrankių dėžė pagaminta iš plastiko, todėl ji nėra pakankamai tvirta, kad ją būtų galima tiesiogiai valyti slėginiu plovikliu.
Išvalykite įrankių dėžę
jokiu būdu nenaudokite aukšto slėgio valiklis.

Išvalykite įrankių dėžę sodo žarna ir švaria šluoste arba kempine. Nenaudokite jokių abrazyvinių, rūgštinių ar šarminių valymo priemonių, nes jos gali pažeisti paviršiaus dangą.
Po važiavimo keliais, kuriuose buvo barstoma druska, kruopščiai išvalykite priekabą, įskaitant įrankių dėžę.

12 Kaip atsikratyti priekabos ar jos dalių?

Visada privalote tinkamai utilizuoti priekabą ar jos dalis. Priekabą ar jos dalis visada nuvežkite į automobilių perdirbimo centrą. Automobilių perdirbimo centro specialistai jas tinkamai utilizuos. Priekaba ar jos dalys turi būti utilizuojamos pagal utilizavimo metu galiojančius įstatymus.

13 Ką turiu daryti gedimų atveju?

Gedimas	Galimos klaidos	Klaidos taisymas
Priekabos stabdymas važiuojant atbuline eiga	Rankinis stabdis nebuvo atleistas.	Atleiskite rankinį stabdį.
	Atbulinės eigos užraktas užsirakina, jei automobilis per greitai važiuoja atbuline eiga.	Važiuokite truputį į priekį, o tada lėtai atgal.
	Stabdžių sistema nėra tinkamai sutepta.	Atnaujinkite visus tepimo taškus pagal tepimo grafiką.
	Stabdžių sistema nustatyta per griežtai.	Apsilankykite specializuotose dirbtuvėse.
Rankinio stabdžio svirties nebegalima pajudinti	Svirtis nebuvo arba buvo nepakankamai sutepta.	Sutepkite svirtį ir bandykite ją judinti.
	Svirtis yra užšaldyta.	Atšildykite stabdžius.
Priekaba nuolat stabdoma	Stabdžių sistema nėra arba yra netinkamai sutepta.	Sutepkite sistemą.
	Stabdžių sistema nebuvo tinkamai prižiūrima.	Apsilankykite autoservise ir atlikite stabdžių sistemos techninę priežiūrą.
	Atbulinės eigos užraktas neatšoko.	Eikite į seminarą.
	Rankinis stabdis nebuvo atleistas.	Atleiskite rankinį stabdį.
Priekaba nestabdo arba stabdo silpnai	Stabdžių sistema nustatyta per laisvai.	Stabdžių sistemą sureguliuokite autoservise.
	Užstrigo stabdžių traukė.	Atlaisvinkite stabdžių traukę.
	Stabdžiai susidėvėję.	Eikite į seminarą.
Priekaba stabdo, kai tik atleidžiamas akceleratoriaus pedalas.	Sugedęs amortizatorius.	Eikite į seminarą.
Rankinio stabdžio poveikis per silpnas	Dujinė spyruoklė yra sugedusi.	Eikite į seminarą.
Sankaba neįsijungia	Sankabos korpusas arba galvutė yra nešvarūs.	Išvalykite dalis.
	Sankaba buvo nepakankamai sutepta.	Sutepkite dalis.
	Kamuolys arba taurė yra nusidėvėję. Atkreipkite dėmesį į nusidėvėjimo indikatorių.	Eikite į seminarą.
Važiuojant priekaba sukasi į dešinę arba į kairę.	Apkrova pasiskirsto netolygiai.	Tolygiai paskirstykite apkrovą.
	Padangų slėgis nevienodas.	Padangas pripildykite arba išleiskite iš jų orą, kol padangos bus tolygiai pripūstos iki reikiamo slėgio.
	Krovinys nepakankamai pritvirtintas ir lėtai pasislenka.	Tinkamai pritvirtinkite krovinį.
	Vilkiko dydis nėra tinkamas tokio dydžio ir svorio priekabai.	Naudokite priekabą su kita vilkike.
	Neteisingai sureguliuotas rato stabdys ir stabdžiai.	Eikite į seminarą.
Važiuojant priekaba greitai pradeda svyruoti	Padangų slėgis yra per didelis.	Sumažinkite slėgį padangose, kol padangų slėgis taps normalus.
	Važiuojama per dideliu greičiu, atsižvelgiant į krovinį ir kelio sąlygas.	Važiuokite lėčiau.
	Krovinio svorio centras yra per toli atgal.	Krovinio svorio centrą perkelkite toliau į priekį.
Važiuojant priekaba girgžda	Krovinys nėra pritvirtintas.	Apsaugokite krovinį.
	Atsilaisvina kabeliai arba žarnos.	Važiuokite į artimiausias dirbtuves.
	Nebuvo įjungtas ir atsilaisvino švaistiklio ratas.	Išjunkite ratuką ir dirbtuvėse jį tinkamai pritvirtinkite.
	Rankinis stabdis vis dar įjungtas.	Atleiskite rankinį stabdį.
Važiuojant priekaba girgžda	Tepimo taškai buvo nepakankamai sutepti.	Ištepkite visus tepimo taškus.
	Sugedęs rato guolis.	Eikite į seminarą.
	Rankinis stabdis vis dar įjungtas.	Atleiskite rankinį stabdį.
Važiuojant priekaba rūko.	Stabdys užblokuoja vieną ratą, nes įsijungė automatinė atbulinės eigos sistema ir neatsisuka.	Eikite į seminarą.
Prikabinus priekabą ji nėra horizontalioje padėtyje	Apkrova pasiskirsto netolygiai.	Užtikrinkite tolygų paskirstymą.
	Sankabos aukštis nustatytas neteisingai.	Pakartotinai sureguliuokite sankabos aukštį.
	Vilkiko sukabinimo aukštis neatitinka priekabos sukabinimo aukščio.	Įsigykite kitą vilkiką, kurio sukabinimo aukštis būtų tinkamas.
	Šoklio ratas vis dar suktas žemyn.	Įjunkite ratuką.

14 Paslaugų ir garantijų nuostatos

Garantija apima:

Defektai, kurie atsiranda, kai priekaba naudojama tinkamai ir laikantis instrukcijų, ir kurie atsiranda dėl konstrukcijos ar medžiagų defektų.
Garantiniu laikotarpiu atliktas remontas nepratęsia garantinio laikotarpio.
Pardavėjas, kaip sutarties partneris, yra atsakingas už garantiją.

Būtinos sąlygos:

Būtina laikytis šioje naudojimo instrukcijoje išvardytų gamintojo techninės priežiūros instrukcijų ir taisyklių.
Remontui turi būti naudojamos originalios atsarginės dalys.
Remontą turi atlikti specializuotos dirbtuvės.

Defektai neturi būti susiję su:

Šioje naudojimo instrukcijoje išvardytų techninių ir teisinių nuostatų nesilaikymas.
Netinkamas priekabos naudojimas arba naudotojo patirties stoka.
Dėl neleistinų, "Humbaur GmbH" nepatvirtintų priekabos modifikacijų ar priedų naudojimo garantija negalioja.
atitinkamų teisinių nuostatų nesilaikymas.

Defektų nėra:

Kiekviena priekaba yra rankų darbo gaminys. Nepaisant didžiausio kruopštumo, surinkimo metu gali atsirasti nedidelių, paviršutiniškų įbrėžimų, kurie neturi jokios įtakos naudojimui pagal paskirtį.
Su gamyba susijusių įtempimo įtrūkimų paviršiuje (plaukų linijos įtrūkimų) išvengti neįmanoma. Šie plaukuotieji įtrūkimai neturi įtakos pakabos stabilumui ar naudojimui.
Tarpas tarp nuleidžiamosios dalies ir krovimo tiltelio.
Be to, poliesterio sudedamosios dalys nėra 100 % atsparios spalvoms. Dėl UV spindulių ir atmosferos poveikio spalva gali išblukti.
Taip pat reikėtų pažymėti, kad guminės dalys paprastai sensta veikiamos UV spindulių, todėl jų paviršius gali įtrūkti ir išblukti.
Dalys, padengtos katodiniu panardinimu (CDP), nėra atsparios spalvai. Jos gali išblukti dėl UV spinduliuotės.
Cinkuotos detalės paprastai nėra blizgios, bet po trumpo laiko praranda blizgesį. Tai nėra trūkumas, bet pageidautina, nes tik oksidacija užtikrina visišką metalo apsaugą nuo rūdijimo.
Mediena yra natūrali medžiaga. Todėl, nepaisant to, kad
Dėl įvairių apdorojimo ir dengimo būdų paviršius natūraliai plečiasi ir traukiasi priklausomai nuo oro sąlygų.
susitraukimas, dėl kurio gali atsirasti deformacijų. Natūralios medienos tekstūra ir nelygumai yra įprasti šiai natūraliai medžiagai ir gali būti matomi paviršiuje. Dėl ultravioletinių spindulių ir atmosferos poveikio gali išblukti. Naudojamų medienos komponentų storiui nustatytas gamybos nuokrypis. Dėl nuokrypių, neviršijančių leistinosios nuokrypos, pretenzijų nereiškiama.
Kadangi priekabos paprastai nėra izoliuotos, dėl temperatūros svyravimų po brezento ir poliesterio dangčiais gali susidaryti kondensatas. Tokiu atveju
Tokiu atveju reikia užtikrinti pakankamą vėdinimą, kad nesusidarytų pelėsis. Priekabos taip pat nėra 100 % sandarios vandeniui.
Vandens patekimas pro duris, atvartus ir langus galimas net ir naudojant guminius sandariklius ir kruopščiausiai atliekant darbus.

Garantija baigiasi:

Jei nesilaikoma naudojimo, techninės priežiūros ir tikrinimo instrukcijų.
Dėl techninių priekabos pakeitimų
Nepriklausomų priedų ir antstatų, kurių nepatvirtino Hum- baur, atveju.
Jei priekaba perkrauta ir naudojama netinkamai.
Naudojant neoriginalias "Humbaur" atsargines dalis.
Jei nesilaikoma ant priekabos esančių saugos nurodymų.
Jei nesilaikoma techninės priežiūros intervalų, įskaitant "Humbaur" sumontuotų dalių, pvz., ašių, stabdžių, bėgimo įtaisų, hidraulinių sistemų ir kt.
Jei naudojamų medžiagų paviršius apdorotas neteisingai.
Jei priekaba toliau naudojama, nors apie defektus jau žinoma ir pranešta, o gamintojas uždraudė ją naudoti, kol bus atliktas remontas.
Jei priekaba ir toliau naudojama su žinomais defektais, dėl kurių remontas neįmanomas, brangiau kainuoja arba įmanomas tik su didelėmis papildomomis pastangomis ir dėl kurių sumažėja priekabos naudojimo galimybės.

Garantija netaikoma:

Nuolatinės techninės priežiūros išlaidos.
Išlaidos dėl įprasto nusidėvėjimo arba dėl to, kad priekaba ilgą laiką nebuvo naudojama.
gedimai, atsiradę dėl netinkamo priekabos eksploatavimo.
Defektai, atsiradę naudojant neoriginalias "Hum- baur" atsargines dalis.
Defektai, atsiradę dėl remonto, atlikto ne specializuotose dirbtuvėse.
Defektai, atsiradę dėl transporto priemonės konstrukcinių pakeitimų arba surinkimo darbų.
Gamintojas pasilieka teisę keisti dizainą.

Saugos instrukcijos! Priekabas galima naudoti tik griežtai laikantis visų kelių eismo, profesinių asociacijų ir krovinių tvirtinimo taisyklių. Atsakomybė už klaidas ir spausdinimo klaidas netaikoma. Atsižvelgiant į techninius pakeitimus. Spausdinta Vokietijoje. Draudžiama perspausdinti. Versija 06 / 12