HUMBAUR

KÄYTTÖOHJEET

UNIVERSAL

Sisällysluettelo

1 Tunnistaminen 5

2 Tuotteen kuvaus 6

3 Käyttötarkoitus 8

4 Virheellinen käyttö 8

5 Yleiset turvallisuusohjeet 8

6 Miten kytken perävaunun autooni? 10
- 6.1 Käsijarrun kytkeminen ja vapauttaminen 10
- 6.2 Tukipyörän sisään- ja ulosvetäminen 10
- 6.3 Kytkentä kuulapääliitännällä 11

7 Miten irrotan ja kiinnitän perävaunun? 12

8 Miten perävaunu lastataan ja puretaan? 13
- 8.1 Latauksen jakautuminen 13
- 8.2 Kuorman kiinnittäminen 13
- 8.3 Perävaunun lastaaminen ja purkaminen 14
- 8.4 Vaijerivinssin käsittely 15

9 Miten huollan perävaunua? 16

10 Miten huollan perävaunua? 17
- 10.1 Kunnossapitoa koskevat määräykset 17
- 10.2 Renkaiden tarkistaminen 17
- 10.3 Kytkimen kulumisen tarkistaminen 18
- 10.4 Kytkimen voitelu ja öljyäminen 18
- 10.5 Jarrujärjestelmän voitelu 18
- 10.6 Tukipyörän voitelu ja öljyäminen 19
- 10.7 Pyörän vaihto 19
- 10.8 Lampun vaihtaminen 20

11 Tarvikkeet 21
- 11.1 AKS-kytkin (AKS) 21
- 11.2 Pyörän pysäytin 22
- 11.3 Pyörän iskunvaimennin 23
- 11.4 Pudotettavat sivut 24
- 11.5 Dropside-kiinnitys 26
- 11.6 Peitto ja rusetit 27
- 11.7 H-kehys 30
- 11.8 Tukijalka 31
- 11.9 Työkalupakki 32

12 Miten hävitän perävaunun tai sen osat? 33

13 Mitä minun on tehtävä vikatilanteissa? 34

14 Huolto- ja takuuvaraukset 35

1 Tunnistaminen

Tuotteen nimi: UNIVERSAL-ajoneuvokuljetin

UNIVERSAL-ajoneuvokuljetusautosta on saatavana neljä eri versiota.

Tyyppi 1

Tyyppinimitys: 3000 PUULATTIA

Tyyppi 2

Tyyppinimitys: 3000 ALUMIINILATTIA

Tyyppi 3

Tyyppinimitys: 3500 PUULATTIA

Tyyppi 4

Tyyppinimitys: 3500 ALUMIINILATTIA

Valmistajan nimi ja osoite:

Humbaur GmbH
Mercedesring 1
D-86368 Gersthofen
Puh. 0049/(0)821/24929-0
Fax 0049/(0)821/249-100

Jälleenmyyjän nimi ja osoite:

Nimi: _____

Osoite: _____

Puhelin: _____

2 Tuotteen kuvaus

UNIVERSAL on todellinen monitoimilaite. UNIVERSAL SAL:n rungon ja alustan hitsattu rakenne on kuumasinkitty ja siten optimaalisesti suojattu korroosiolta. Siirtokuormaajaksi suunniteltu UNIVERSAL on varustettu jatkuvalla lattialevyllä, minkä ansiosta se soveltuu myös muihin kuljetusratkaisuihin kuin moottoriajoneuvoihin. Ajoneuvot lastataan UNIVERSALiin kuumasinkitystä ritilästä valmistettujen ajolankkujen avulla. Ne varastoidaan kuormausalueen alla olevaan kuiluun kuljetuksen ajaksi. Ajoluiskat voidaan helposti siirtää ajoneuvon koko leveydeltä. jotta voit lastata ajoneuvojen raideleveydestä riippumatta. Ulkorunkoon integroidut seitsemän kiinnitysrengasta sivua kohden kiinnittävät kuorman. UNIVERSALissa on myös ylimääräinen reikä, johon voidaan kiinnittää lisävarusteena saatavat pyörätulpat. Vakiovaijerivinssi vaijerilla kiinnitetään perävaunun rungon vasempaan tai oikeaan etuosaan 3-asentoisella syvyyssäädettävällä putkikiinnikkeellä. Laaja valikoima lisävarusteita, kuten alumiiniset pudotettavat sivut ja kehyksellä varustettu pressu, tekevät UNIVERSALista monikäyttöisen perävaunun.

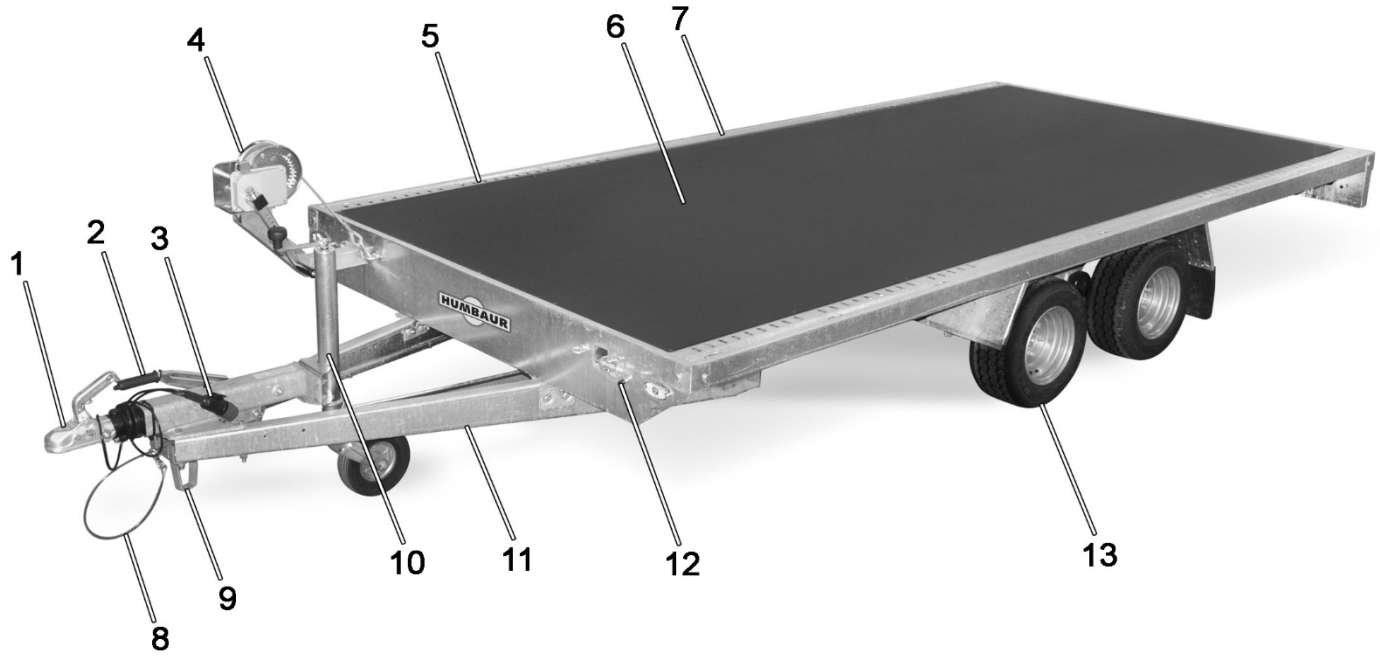

UNIVERSAL edestä

1. Yliajokytkin kuulakytkimellä
2. Käsijarru
3. Sähköpistoke
4. Vaijerivinssi putkikiinnikkeellä
5. Kohokuvioidut reiät pyörän pysäyttimiä varten
6. Lastausalue
7. Kiinnityskannatin
8. Irrotettava kaapeli
9. Vetoaisan tuki
10. Tukipyörä
11. V-vetopalkki
12. Vaijerivinssin putkikiinnikkeen kiinnittäminen
13. Pyörä

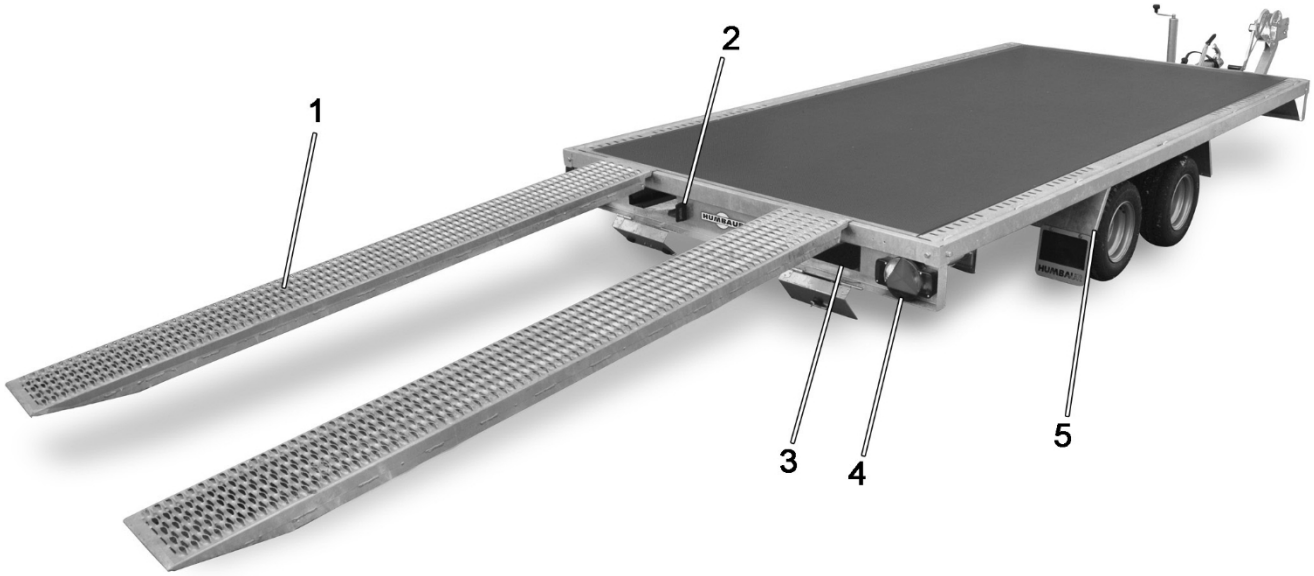

UNIVERSAL takaapäin

1. Kulku lankku
2. Rekisterikilven valaistus
3. Lankkuakseli
4. Takavalo
5. Lokasuojalevy

3 Käyttötarkoitus

UNIVERSAL-ajoneuvokuljetin on suunniteltu kiinnitettäväksi hyväksyttyyn hinausajoneuvoon. Sitä voidaan kuormata sallittuun enimmäispainoon asti.
Vaarallisten aineiden, esimerkiksi kemiallisten aineiden, kuljetus ei ole sallittua. Kuorman paino on voitava jakaa tasaisesti lastin läpi. Kun perävaunu kuormataan yhdellä kuormalla, sen on mahdollistettava painon tasainen jakautuminen. Kuorman painopisteen on oltava akselien edessä. Sallittua vetoaisakuormaa on noudatettava.
Vetoajoneuvon kuljettaja on vastuussa kuorman tai kuorman kiinnityslaitteiden kiinnittämisestä. Kuljettajan on noudatettava kuorman kiinnittämistä koskevia maakohtaisia lakeja ja standardeja.
Perävaunua saa käyttää vain, jos se on teknisesti moitteettomassa kunnossa.

4 Virheellinen käyttö

Kaikenlaisia UNIVERSAL-ajoneuvokuljetuslaitteita katsotaan käytettävän niiden käyttötarkoituksen vastaisesti:

- Kuormattu liian suurella hyötykuormalla.
- Ihmisten kuljettaminen perävaunulla.
- Ajaminen turvattoman kuorman kanssa.
- Vetoaisakuorman ja perävaunun kuorman ylittäminen
- Perävaunun luvattomat rakenteelliset muutokset.
- Kuumien materiaalien (esim. tervan) kuljetus.

5 Yleiset turvallisuusohjeet

Vaara!

Hengenvaara!

Ajaminen, kun ohjauspyörä on väärässä asennossa.
Jarrupyörä estää jarrujärjestelmän.
Jarrut eivät reagoi ja perävaunu on täysin jarruton kriittisissä tilanteissa.
Jos tämä johtaa
Seisomatapaturmat voivat aiheuttaa loukkaantunut, kuollut tai vahingoittunut.
Kierrä jakopyörä kokonaan ylös matkan ajaksi, jotta mikään ei voi tukkia jakopyörää.

Vaara!

Hengenvaara!

Ajaminen turvattoman kuorman kanssa. Kuorma tai sen osat voivat sinkoutua ja osua ihmisiin. Tämä voi johtaa loukkaantumiseen tai jopa kuolemaan.
Varmista kuorma jokaisella matkalla.

Vaara!

Hengenvaara!

Ajaminen ilman täysin nostettua ja nostettua ohjauspyörää. Vetopyörä voi irrota ja lentää pois ja osua ihmisiin. Tämä voi johtaa loukkaantumiseen tai jopa kuolemaan.
Varmista, että jakopyörä on täysin ylös nostettu ja kammattu ylös matkaa varten.

Vaara!

Hengenvaara!

Ajaminen virheellisellä kuormituksen jakautumisella. Perävaunu voi luisua ja katketa tai aiheuttaa vetoauton luisumisen. Tämä voi johtaa henkilövahinkoihin tai kuolemaan ja omaisuusvahinkoihin.
Jaa kuorma matkan ajaksi sovellettavien lakien ja asetusten mukaisesti.

Vaara!

Hengenvaara!

Liian kovalla nopeudella ajaminen. Perävaunu voi luisua ja irrota tai vetoajoneuvo voi luisua sen mukana.
tuo. Ihmiset voivat loukkaantua, kuolla tai omaisuutta voi vahingoittua.
Perävaunuyhdistelmänä ajettaessa on noudatettava kulloinkin voimassa olevia maan lakeja, jotka koskevat suurinta sallittua nopeutta.

Vaara!

Hengenvaara!

Ajo keskeytetyillä ajorampeilla

lenges.
Ajorampit voivat kadota matkan aikana. Onnettomuuden sattuessa ihmiset voivat loukkaantua tai kuolla tai esineet voivat vahingoittua.
Säilytä ajorampit ramppilokerossa ennen ajamista.

Vaara!

Hengenvaara!

Aja lankkulokero auki. Ajon aikana voi kadota ajoluiskat. Ihmiset voivat loukkaantua tai jopa kuolla ylösajoramppien takia.
Tarkista ennen ajamista, että lankkulokero on kunnolla kiinni.

Vaara!

Hengenvaara!

Ajaminen ilman kiinnitettyä irrotuskaapelia. Perävaunua ei jarruteta, jos kytkin pettää. Se voi osua ihmisiin ja esineisiin. Tämä voi johtaa loukkaantumiseen tai jopa kuolemaan.
Aseta irrotusvaijeri vetoajoneuvon kytkimen ympärille aina ajon aikana.

Vaara!

Hengenvaara!

Perävaunun kuormaaminen rinteeseen. Kuorma siirtää painopistettä ja perävaunu voi kaatua. Tämän seurauksena ihmiset voivat loukkaantua kuolettavasti.
Älä kuormita perävaunua, jos se on kohtisuorassa rinteeseen nähden.

Vaara!

Hengenvaara!

Perävaunun lastaaminen väärin sijoitetuilla ajorampeilla.
Lastattava ajoneuvo kaatuu lastauksen ja purkamisen aikana. Tämä voi aiheuttaa henkilövahinkoja, kuoleman tai omaisuusvahinkoja.
Säädä lankut oikeaan raideleveyteen.

Vaara!

Hengenvaara!

Perävaunun kuormaaminen löysällä maalla.
Ajorampit uppoavat kuormauksen ja purkamisen aikana. Lastattava ajoneuvo kaatuu. Tämä voi aiheuttaa henkilövahinkoja, kuoleman tai omaisuusvahinkoja.
Lastaa ja purkaa perävaunu vain tukevalla alustalla.

Vaara!

Hengenvaara!

Perävaunun kuormaaminen/purkaminen, kun se on irrotettu.
Perävaunu voi napsahtaa auki. Ihmiset voivat loukkaantua tai jopa kuolla.
Kiinnitä perävaunu aina kuormausta/purkamista varten.

Huomio!

Loukkaantumisvaara!

Vetoaisan syöttäminen.
Vetoaisa voi olla liukas lian, märkyyden tai jään vuoksi. Henkilö liukastuu, kaatuu ja loukkaantuu. **Älä astu perävaunun vetoaisan päälle.**

Liukastumisvaara!

Loukkaantumisvaara!

Lastausalueelle meneminen sopimattomilla jalkineilla.
Tavaralava voi olla likainen tai märkä. Henkilö voi loukata itsensä.
Mene perävaunuun vain tukevilla kengillä, joissa on riittävä kulutuspinta.

Omaisuusvahingot!

Nostamalla koko riipus toiselle puolelle. Alasajosuoja tai muut perävaunun osat voivat vaurioitua sen oman massan painosta. **Älä koskaan aseta perävaunua tällä tavoin. Säilytä perävaunua vain vaakasuorassa asennossa.**

Huomio!

Kiristä pyöränmutterit uudelleen ensimmäisten 50 km:n jälkeen pyöränvaihdon jälkeen. Tarkista pyöränmutterien kireys säännöllisesti.

Huomio!

Älä koskaan siirrä perävaunua, kun ohjauspyörä on laskettu alas.

Huomio!

6 Miten kytken perävaunun autooni?

6.1 Käsijarrun kytkeminen ja vapauttaminen

Hengenvaara!

Vapauta käsijarru, jos pyöränkiinnitystukia ei ole asennettu. Perävaunu voi alkaa liikkua hallitsemattomasti ja vahingoittaa ihmisiä. Tämä voi johtaa loukkaantumiseen tai jopa kuolemaan.

Vaara!

Kiinnitä perävaunu un-kiilat ennen kuin irrotat käden Vapauta jarru.

Perävaunuissa on joko käsijarru ilman kaasujousia tai kaasujousella varustettu käsijarru.

Kaasujousella varustettu käsijarru

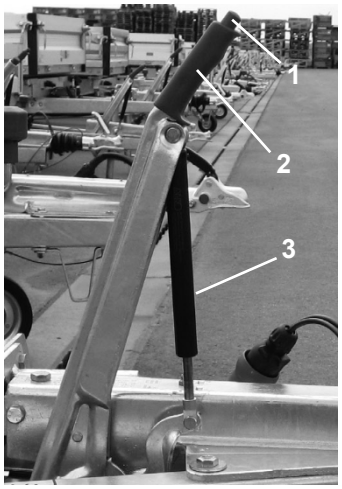

Kaasujousella varustettu käsijarruvipu

1. Painike
2. Jarruvipu
3. Kaasujousi

Vedä käsijarrua jarruvivusta, kunnes vastus vähenee ja vipu liikkuu taaksepäin.
automaattisesti vetosuuntaan. Kaasujousi jatkaa liikettä, kunnes jarru on täysin kytketty.
Vapauta käsijarru painamalla kahvan yläosassa olevaa painiketta ja laskemalla samalla vipu uudelleen alas.

Käsijarru ilman kaasujousia

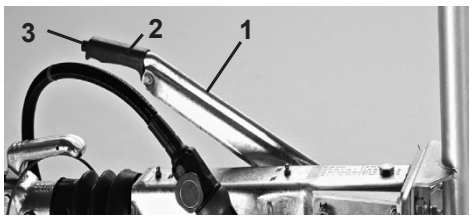

Käsijarruvipu ilman kaasujousitusta

Käsijarru kytketään vetämällä jarruvipua, kunnes se on pystyasennossa. Seisontajarrun jarrutusteho on taattu vain pystyasennossa.
Vapauta käsijarru painamalla kahvan yläosassa olevaa painiketta ja laskemalla samalla vipu uudelleen alas.

6.2 Tukipyörän sisään- ja ulosvetäminen

Hengenvaara!

Ajaminen ilman täysin nostettua ja nostettua ohjauspyörää. Jakopyörä voi irrota ja sinkoutua pois. Tämä voi aiheuttaa henkilövahinkoja, kuoleman tai omaisuusvahinkoja.

Vaara!

Varmista, että jakopyörä on täysin ylös nostettu ja kammattu ylös matkaa varten.

Hengenvaara!

Ajaminen, kun ohjauspyörä on väärässä asennossa.
Jakopyörä estää jarrujärjestelmän jarrutangon. Jarrut eivät reagoi ja perävaunu
on täysin jarruton kriittisissä tilanteissa.
Tästä johtuvat onnettomuudet voivat johtaa henkilövahinkoihin tai jopa kuolemaan.

Vaara!

Kierrä jakopyörä kokonaan ylös matkan ajaksi, jotta mikään ei voi tukkia jakopyörää.

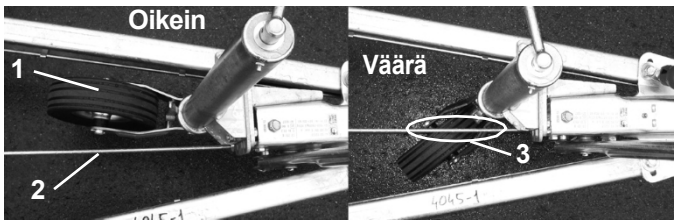

Tukipyörä (ylhäältäpäin) oikein/väärin ylöskäännettynä.

1. Tukipyörä
2. Jarrutanko
3. Tukipyörä estää jarrutangon

Perävaunut, joiden sallittu kokonaispaino on 3500 kg, on varustettu vahvistetulla vakiotukipyörällä. Kaikki muut perävaunut on varustettu automaattisella tukipyörällä.

Automaattinen ohjauspyörä

Varmista aina käynnistettäessä, että tukipyörä ei estä jarrutankoa. Kierrä tukipyörää aina kokonaan ylöspäin kampikahvalla, kunnes pyörä on täysin sisääntaitettu.

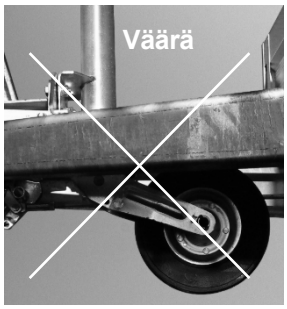

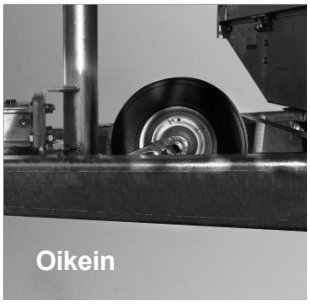

Automaattinen tukipyörä nostettu

Vahvistettu vakiotukipyörä

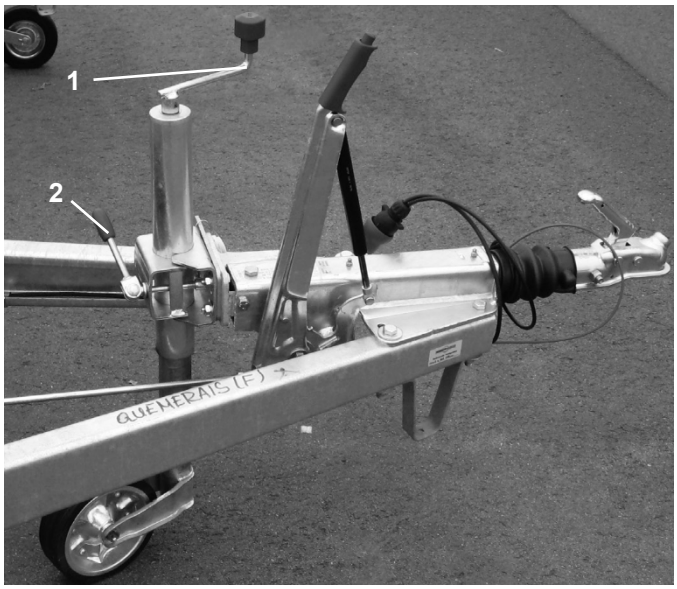

Vahvistettu vakiotukipyörä

1. Kampikahva
2. Vipu

Jakopyörän laskeminen

Pidä ohjauspyörää tukevasti kiinni yhdellä kädellä. Käännä toisella kädellä vipua, kunnes voit laskea jakopyörää. Laske jakopyörä kokonaan alas. Sulje vipu uudelleen. Kierrä ohjauspyörä alaspäin kampikahvan avulla.

Jokkipyörän nostaminen

Kierrä jakopyörä kokonaan ylös kampiakselin avulla.

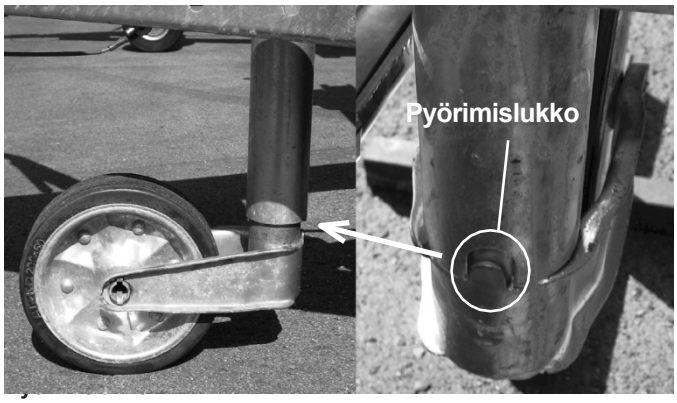

Varmista, että tappi liukuu kiertymissuojalukon uraan (kuva: *kiertymissuojalukko*). Pidä ohjauspyörää tukevasti kiinni yhdellä kädellä. Käännä vipua toisella kädellä, kunnes jakopyörä voidaan vetää ylös. Vedä jakopyörä kokonaan ylös ja pidä siitä lujasti kiinni. Varmista, että jakopyörä ei estä jarrulaitetta. Sulje vipu uudelleen. Voit nyt vapauttaa ohjauspyörän uudelleen.

6.3 Kytkentä kuulapääliitännällä

Vedä perävaunun käsijarru päälle. Poista pyöränkiilat renkaiden alta. Aseta ne mukana toimitettuun pidikkeeseen. Kierrä jakopyörää alaspäin, kunnes perävaunun kytkentäkuula on vetoajoneuvon kytkentäkuulaa korkeammalla. Aja vetoajoneuvo perävaunun eteen, kunnes kuulapää on perävaunun kytkimen alla. Sammuta moottori. Vedä vetoajoneuvon käsijarru päälle. Poistu nyt vetoajoneuvosta ja kävele perävaunun vetoaisan luo. Aseta irrotusvaijeri vetoajoneuvon kytkimen ympärille (kuva: *kuulapään kytkin irrotusvaijerin kanssa*).

Hengenvaara!

Vaara!

Ajaminen ilman kiinnitettyä irrotuskaapelia. Perävaunua ei jarruteta, jos kytkin pettää. Se voi osua ihmisiin ja esineisiin. Tämä voi johtaa loukkaantumiseen tai jopa kuolemaan.
Aseta irrotuskaapeli vetoajoneuvon kytkimen ympärille matkaa varten.

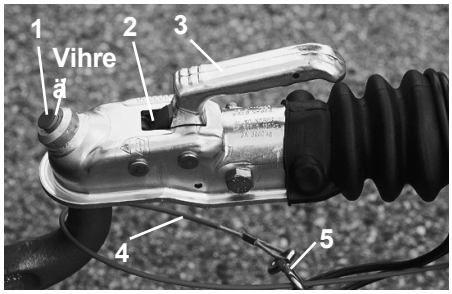

Kuulapääliitäntä tyyppi 1

1. Turvallisuusnäyttö
2. Kulumisindikaattor
   i
3. Kahva
4. Irrotettava kaapeli
5. Kiinnityskoukku

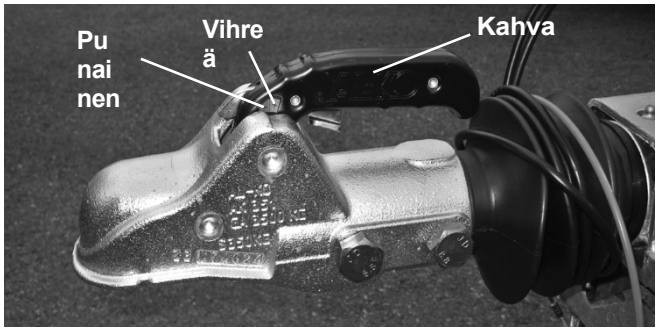

Kuulapääliitäntä tyyppi 2

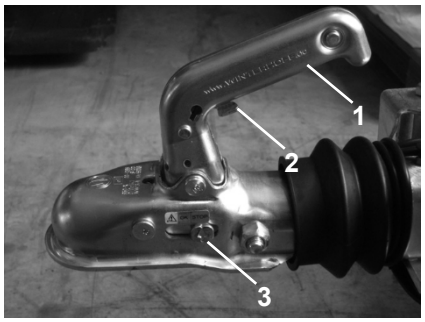

Kuulapääliitäntä tyyppi 3

1. Kahva
2. Turvavipu
3. Kulutus- ja turvallisuusindikaattori

Käännä jakopyörä alaspäin niin, että kytkinpäät ovat päällekkäin. Vedä kuulapääkytkimen kahvaa ylöspäin ja paina kytkin samalla kuulapäähän. Paina nyt kahvaa uudelleen alaspäin, kunnes kytkin on kytkeytynyt.
Tarkista, näkyykö turvallisuusindikaattorin vihreä reuna tai osoittavatko kulumis- ja turvallisuusindikaattori vihreälle alueelle.
Kierrä jakopyörä täysin ylös. Kytke virtajohto vetoajoneuvon pistorasiaan. Jos et löydä pistorasiaa, katso vetoajoneuvon käyttöohjeet. Tarkista, että valot toimivat.
Vapauta käsijarru. Perävaunu on nyt oikein kytketty ja kytketty.

Hengenvaara!

Vaara!

Ajaminen ilman täysin nostettua ja nostettua ohjauspyörää. Vetopyörä voi irrota, lentää pois ja osua ihmisiin. Tämä voi johtaa loukkaantumiseen tai jopa kuolemaan.
Varmista, että ohjauspyörä on täysin ylös nostettuna matkaa varten.

Tarkista ennen jokaista matkaa:

- Toimiiko valaistus.
- Onko perävaunu kytketty oikein.
- Onko ohjauspyörä täysin ylös nostettu.
- Onko kuorma kiinnitetty asianmukaisesti.
- Noudatetaanko kokonaispainoa, vetoaisakuormaa ja akselikuormia.
- Ovatko ajorampit asianmukaisesti sijoitettu ja kiinnitetty.

7 Miten irrotan ja kiinnitän perävaunun?

Hengenvaara!

Irrota perävaunu ilman käsijarrua ja pyöräkiiloja. Perävaunu voi vierähtää pois ja vahingoittaa ihmisiä.
Vedä aina käsijarru päälle ja aseta pyöräkiilat pyörien alle, kun irrotat perävaunun.

Vaara!

Loukkaantumisvaara!

Perävaunun irrottaminen perävaunusta ilman, että ohjauspyörä on väännetty alas.
Perävaunu kaatuu ja loukkaantuu.
Kierrä ohjauspyörä alas ennen perävaunun irrottamista.

Huomio!

Omaisuusvahingot!

Irrota perävaunu.
Irrotuskaapelia tai sähköjä ei ole poistettu. Köysi tai vaijeri repeää irti, kun hinausajoneuvo ajetaan pois.
Varmista ennen vetoajoneuvon pois ajamista, että perävaunu on irrotettu kunnolla.

Huomio!

Vedä perävaunun käsijarru päälle. Kierrä ohjauspyörä alas. Irrota virtajohto

vetoajoneuvon pistorasiaan. Aseta kaapeli perävaunun pidikkeeseen, jotta koskettimet eivät likaannu. Irrota irrotuskaapeli.
Kierrä irrotuskaapeli kytkimen ympärille niin, että se ei roiku maassa. Vedä kytkinvipu ylös ja irrota perävaunu. Jos perävaunu on liian painava kytkimen nostamiseksi, käännä vetopyörää alemmas samalla, kun irrotat kytkimen. Tämä siirtää perävaunun kytkintä ylöspäin, jolloin se on korkeammalla kuin vetoajoneuvon kuulapää.

Aseta pyöräkiilat pyörien alle, jotta perävaunu on turvattu rinteessä vierimistä vastaan. Voit nyt ajaa vetoajoneuvon pois.

Pyöräkiinnike rinteeseen kiinnittämistä varten

8 Miten perävaunu lastataan ja puretaan?

Vaara!

Hengenvaara!

Perävaunun kuormaaminen/purkaminen, kun se on irrotettu.
Perävaunu voi napsahtaa auki. Ihmiset voivat loukkaantua tai jopa kuolla.
Kiinnitä perävaunu aina vetoajoneuvoon kuormaamista/purkamista varten.

8.1 Latauksen jakautuminen

Vaara!

Hengenvaara!

Ajaminen virheellisellä kuormituksen jakautumisella. Perävaunu voi luisua ja irrota tai aiheuttaa vetoajoneuvon luisumisen. Tämä voi johtaa loukkaantumiseen tai kuolemaan tai omaisuusvahinkoihin.
Jaa kuormitus
Matkusta määräysten mukaisesti.

Jaa kuorma tasaisesti ja keskitetysti perävaunun lastialustalle. Kuorman painopisteen on oltava etuakselin edessä.
Ajoneuvoja kuormattaessa moottorin on aina oltava etupuolella ajosuuntaan nähden.
Lisäksi sinun on noudatettava kaikkia sen maan lakeja ja normeja, jossa matkustat, kuorman kiinnittämisen osalta. Sinun on myös noudatettava kaikkia sovellettavia noudata rahtia koskevia lakeja ja normeja.

Oikea varauksen jakautuminen.

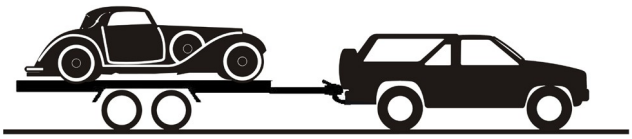

Ajoneuvo (etumoottori) on ladattu oikein.

Perävaunun ja vetoajoneuvon kaikki pyörät ovat tasaisesti maassa. Perävaunu tai vetoajoneuvo ei ole kallistunut. Negatiivinen vetoaisakuorma ei ole sallittu. Myöskään vetoajoneuvon sallittua vetokuormitusta ei saa ylittää. Perävaunun suurin sallittu vetokuormitus on merkitty perävaunun etuosaan. Tiedot löytyvät myös ajoneuvon asiakirjoista. Vetokuorman on oltava sallitun vetokuorman sisällä.

Virheellinen varauksen jakautuminen

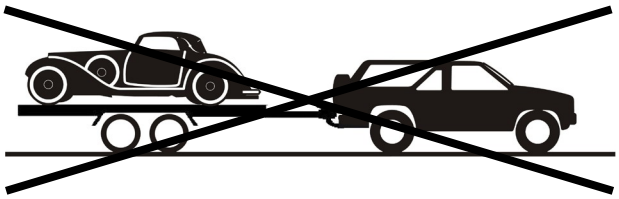

Ajoneuvo (etumoottori) on ladattu väärin.

Kuorman painopiste on liian kaukana takana. Vetoaisan kuormasta tulee negatiivinen. Tämä lisää liukastumisriskiä. Akselit kuormittuvat epätasaisesti. Perävaunun tandemakselin taka-akseli ja vetoajoneuvon etuakseli ovat ylikuormitettuja.

8.2 Kuorman kiinnittäminen

Vaara!

Hengenvaara!

Ajaminen turvattoman kuorman kanssa. Kuorma tai kuorman osat voivat sinkoutua ja osua ihmisiin. Tämä voi johtaa loukkaantumiseen tai jopa kuolemaan.
Kiinnitä kuorma
Aja.

Kuorma on kiinnitettävä asianmukaisesti. Tämä on tarkistettava ennen matkaa ja sen aikana. Kuorman kiinnittämistä varten ajoneuvonkuljetusautossa on lastipenkkiin integroidut kiinnityskiskot, joissa kussakin on 7 kiinnityskannattinta. Kuhunkin kiinnityskannattimeen saa kiinnittää enintään 400 kg:n painon.

Perävaunussa on myös ulkokehyksen profiilissa kohokuvioitu reikä, johon voidaan asentaa pyöränpysäyttimet.
Jos ajoneuvo on kuormattu, sinun on kytkettävä ajoneuvon käsijarru (seisontajarru).

8.3 Perävaunun lastaaminen ja purkaminen

Liukas tumisv aara!

Loukkaantumisvaara!

Lastausalueelle meneminen sopimattomilla jalkineilla.
Tavaralava voi olla likainen tai märkä.
Henkilö voi loukata itsensä.
Mene perävaunuun vain tukevilla kengillä, joissa on riittävä kulutuspinta.

Vaara!

Loukkaantumisvaara!

Lastausalueelle mentäessä ja sieltä poistuttaessa.
Tavaratilaan noustessa ja sieltä poistuttaessa on helppo kompastua, koska tavaratilaan nousua ja sieltä poistumista varten ei ole mitään apuvälineitä. Myös vääränlaiset jalkineet suosivat kompastumista.
Henkilö voi loukata itsensä.
Mene perävaunuun vain tukevilla kengillä, joissa on riittävä kulutuspinta. Älä astu perävaunuun hätäisesti vaan varovasti.

Tukevat kengät

Ramppeja käytetään perävaunun kuormaamiseen ja purkamiseen ajoneuvoilla.

Avaa perkainlokero avaamalla perkainlokeron luukussa olevat jousitapit. Vedä ajolankut kokonaan ulos.

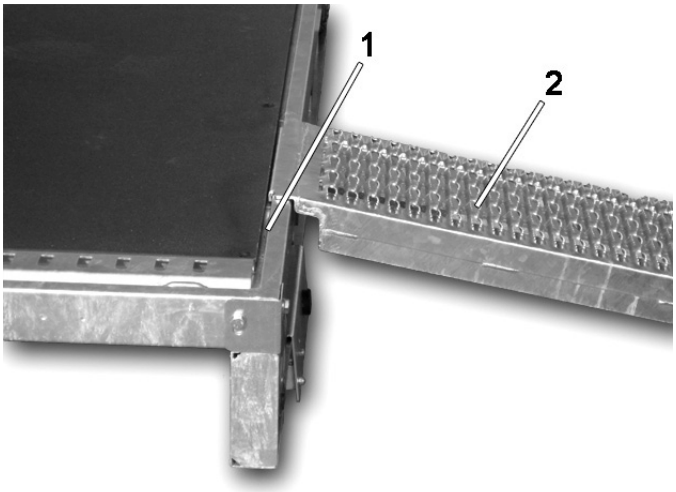

Ripustettavat ajorampit

1. Jatkuva kisko
2. Kulku lankku

Kiinnitä ajorampit takaosan kiskoon. Nosta ylösajoramppi kiskoon. Nosta ylös ajorampin takaosaa, kunnes olet asettanut ajorampin etuosan kiskoon. Laske takapää alas. Säädä ylösajorampit lastattavan ajoneuvon raideleveyden mukaan.

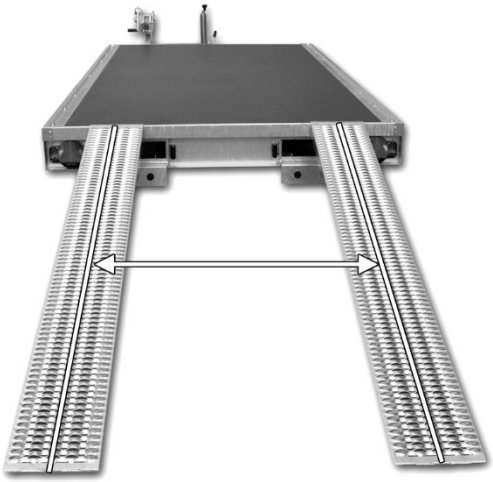

Lankkujen välinen etäisyys Renkaan keskikohta= Lankkujen keskikohta

Ajoneuvon renkaiden on oltava keskitettyinä ajorampeihin.

Lastausalueen ulkopuolella

Lastaa perävaunu siten, että kuorma ei häiritse edessä olevaa kääntyvää aluetta. Jos tätä ei noudateta, kuorma voi vahingoittaa vetoajoneuvoa ajon aikana. Varmista, että kuorma on jaettu ja kiinnitetty oikein voimassa olevien kuorman kiinnitysmääräysten mukaisesti.

8.4 Vaijerivinssin käsittely

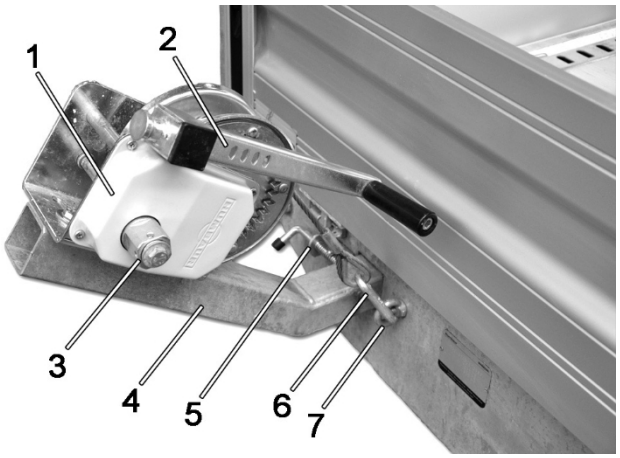

Vaijerivinssi putkikiinnikkeellä

1. Vaijerivinssi
2. Kampikahva
3. Kampi kiinnitys
4. Putken pidike
5. Lukittava putkenpidin
6. Vetoköyden koukku
7. Silmukka, jossa on kiinnitetty vetoköysi

Vaijerivinssi on suunniteltu vetämään ajoneuvoja perävaunuun. Vaijerivinssin putkikiinnike voidaan kiinnittää perävaunun molemmille puolille. Vaijerivinssi voidaan sovittaa vedettävään ajoneuvoon putkipidikkeen 3-suuntaisen säädön ansiosta.

Vaara!

Hengenvaara!

Vaijerivinssiin kohdistuva liian suuri vetovoima.
Vetoköysi voi katketa kuorman alla.
Vetoköysi voi osua ihmisiin ja loukkaantua kuolettavasti. **Noudata köysivinssiin kohdistuvaa 950 kg:n enimmäisvetovoimaa.**

Vaara!

Hengenvaara!

Työskentely vaijerivinssiä käyttäen.
Köysi heikkenee vaurioiden vuoksi ja katkeaa kuormituksen alla. Henkilö osuu köyteen ja kuorma on turvaton.
Tämä voi johtaa kuolemaan johtaviin onnettomuuksiin.
Vaihda vaurioituneet köydet.

Vaara!

Hengenvaara!

Vaijerivinssin vipua ei ole kiinnitetty kunnolla.
Vipu osoittaa eteenpäin. Kaarreajossa vipu tai putkenpidin voi vahingoittaa vetoajoneuvoa tai tarttua ihmisiin.
Kiinnitä vipu kiinnikkeeseen siten, että se osoittaa taaksepäin. Työnnä putkenpidin kokonaan sisään matkaa varten.
Jos kuorma estää putkenpidikkeen asettamisen paikalleen, se on poistettava matkan ajaksi.

Vaara!

Hengenvaara!

Putkipidikettä ei ole kiinnitetty matkustamisen tai käytön ajaksi.
Putkenpidike voi kadota matkan aikana ja lentää ilmassa. Tästä johtuvissa onnettomuuksissa ihmiset voivat loukkaantua tai kuolla tai omaisuus voi vahingoittua.
Kiinnitä putkenpidin matkan ja käytön ajaksi sokkanaulalla.

Huomio!

Loukkaantumisvaara!

Koskettaa teräsvaijeria.
Köydestä pidetään kiinni paljaalla kädellä. Käyttäjä voi repiä kätensä auki katkenneisiin yksittäisiin vaijereihin.
Käytä käsineitä käsitellessäsi teräskaapelia.

Huomio!

Omaisuusvahingot!

Vaijerivinssin teräsvaijeria ei ole kiinnitetty matkan ajaksi perävaunun silmukkaan tai sitä ei ole kiristetty.
Kaapeli voi vaurioittaa muita komponentteja ja ääritapauksissa repeytyä irti.
Kiinnitä teräsvaijeri aina silmukkaan ja jännitä sitä hieman.

Omaisuusvahingot!

Huomio!

Kuorma kiinnitetään hinausvaijerin silmään.
Vetoköyden silmukka ei sovellu tähän. Silmukka voi revetä ja vahingoittaa riipusta.
Älä kiinnitä kuormaa silmukkaan, vaan ainoastaan tähän tarkoitukseen varattuihin kiinnityskorvakkeisiin.

Vaijerivinssiä käytetään

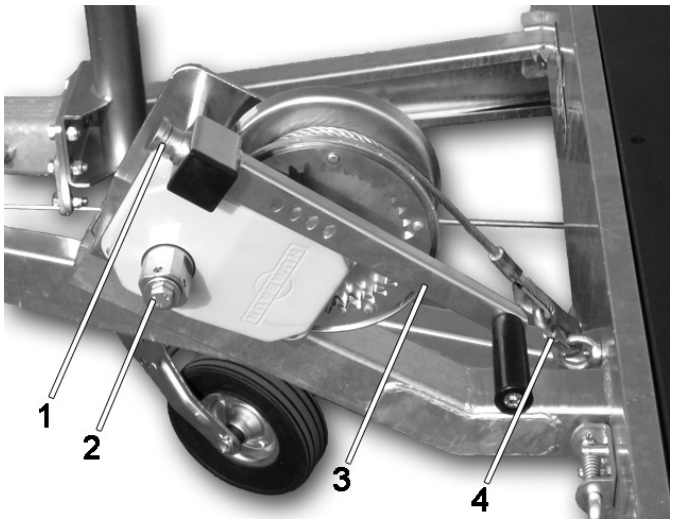

Vaijerivinssi

1. Sulake
2. Kampi kiinnitys
3. Kampikahva
4. Kiinnityskoukku

Vedä kampiakselin varmistimesta ja irrota se kiinnikkeestään. Työnnä kampi kampialustaan. Turvasalvan on lukittava kampi paikalleen. Irrota vaijerin päässä oleva koukku päätylevyn silmukasta. Käännä kampikahvaa vastapäivään n. 360°, vedä kampikahvan turvasalpaa ja irrota se.
Voit nyt vetää köyden käsin ulos.
Putkipidikkeessä on 3-asentoinen syvyyssäätö ajoneuvon lastaamista ja purkamista varten. Putkipidike on kiinnitettävä jokaiseen asentoon jousisulkutapilla.
Putkipidike on työnnettävä kokonaan sisään matkustamista varten. Jos kuorma estää putkenpidikkeen työntämisen sisään, se on poistettava. Kiinnitä teräsvaijerin koukku esimerkiksi kuormattavan/purettavan ajoneuvon vetosilmukkaan. Aseta kampi takaisin kampikiinnikkeeseen. Kierrä kampia myötäpäivään kelataksesi vaijeria ja vastapäivään kelataksesi vaijeria edelleen.
Koukista koukku perävaunun etuosassa olevaan silmukkaan ja rullaa köysi uudelleen. Köyden pitäisi olla hieman kireällä.
Irrota myös kampi kampiakselin alustasta. Työnnä kampi kiinnikkeeseen niin, että kahva osoittaa taaksepäin ja lukitus lukittuu.

9 Miten huollan perävaunua?

Omaisuusvahingot!

Huomio!

Kun puhdistat korkeapainepesurilla. Perävaunu voi vaurioitua, jos etäisyys on liian pieni, paine liian korkea tai lämpötila liian korkea.
Säilytä määritetyt arvot in.

Tarkista, että voitelupisteet on voideltu rasvan poistoaukkoon asti. Jos ei, voitele ne.
Kun perävaunua puhdistetaan korkeapainepesurilla, varmista, että sitä käytetään enintään 50 baarin paineella. Varmista, että veden lämpötila ei ylitä 80 °C:n enimmäisarvoa. Pidä vähintään 70 cm:n etäisyys.
Huomaa, että seuraavia osia ei saa valaista suoraan.

- Kaikki sähköjärjestelmän osat
- Renkaat
- Kytkin

Älä käytä hankaavia, happamia tai emäksisiä puhdistusaineita, sillä ne voivat tuhota pinnoitteen.
Puhdista perävaunu huolellisesti korkeapainepesurilla ajettuasi teillä, joille on levitetty suolaa, tai kuljetettuasi lannoitteita tai muita happamia tai suolaisia aineita.
Hapot, suolat ja tietyt kemikaalit voivat muutoin hyökätä osien pinnoitteeseen ja tuhota pinnoitteen vaikutuksen.

Sinkittyjen osien erityispiirteet

Sinkityt osat menettävät kiiltoaan ajan myötä. Tämä on toivottavaa, koska sinkityksen ruostesuojausvaikutus vaikuttaa vain hapettuneena. Sinkittyjen pintojen suojaamiseksi ne voidaan käsitellä kaupallisesti saatavilla olevalla korroosionestoaineella.

Alumiiniset ajorampit

Voimakkaan lian poistamiseksi ja alumiinin kiillon säilyttämiseksi käytä apuna työkalua
Alkuperäinen Humbaur-alumiini- ja pressunpuhdistusaine tai vastaavat puhdistusaineet.

Kytkimen puhdistaminen

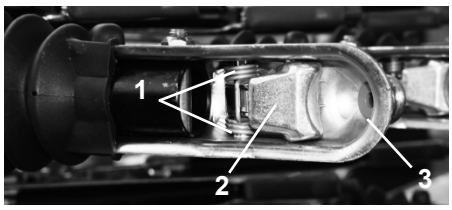

Pallopään kytkentä alhaalta päin

1. Kevät
2. Turvamekanismi
3. Kytkentäkuori

Puhdista myös palloliitännän sisäpuoli. Pyyhi kytkimen kuori kostealla liinalla. Poista kaikki lika, kuten ruohontähkät, lehdet tai pienet oksat, jotka ovat jääneet jousen tai välitilojen väliin. Lika voi estää kytkimen kytkeytymisen!

10 Miten huollan perävaunua?

10.1 Kunnossapitoa koskevat määräykset

Kunnossapitoon kuuluu yksittäisten komponenttien säännöllinen tarkastus ja tarkastuksen perusteella tehtävät asianmukaiset toimenpiteet. Yksittäisten osien voitelu on myös säännöllinen huoltotehtävä. Tiheys on sovitettava käyttökäyttäytymiseen.
Seuraavat tiedot koskevat perävaunun tavanomaista käyttöä, jossa ajetaan enintään 10 000 kilometriä vuodessa. Ohjeet löytyvät seuraavista alaluvuista.

Huoltotyöt	ensimmäisen 50 kilometrin	500 km tai kerran	2000 km tai 3 kuukauden	5000 km tai 6 kuukauden	10000 km tai 12 kuukauden
Rengaspaineen tarkistus	x		x		
Tarkista pyöränmutterien kireys	x	x			
Renkaiden kuluminen				x	
Tarkista kytkin				x	
Voitelutyöt				x	
Tarkista kaikkien kiinnitysruuvien tiukkuus					x

Kaikki muut huoltotyöt on teetettävä säännöllisesti 6 kuukauden välein asiantuntijalla.
Rasvan spesifikaatio: Din 51825 -tyypin K mukainen monikäyttörasva, jonka käyttöalue on -30° C - +120° C.

Asiantuntijan huoltoluettelo:

- Jarrujärjestelmä
- Pyöränlaakeri
- Akseli
- Renkaat
- Vetoaisa/ylikulkukytkin
- Sähkölaitteet
- Irrotettava kaapeli
- Tukipyörä
- Päällysrakenteet
- Lisävarusteet (jos saatavilla)

Metrinen kierre	Kiristysmomentti (Nm)		Metrinen kierre	Kiristysmomentti (Nm)	
	8.8	10.9		8.8	10.9
M 5	5,5	8,1	M 20	425	610
M 6	9,6	14	M 20x 1,5	475	980
M 8	23	34	M 22	580	820
M 8x1	25	37	M 22x1.5	630	900
M 10	46	67	M 24	730	1050
M 10x1.25	49	71	M 24x2	800	1150
M 12	79	115	M 27	1100	1550
M 12x1.5	83	120	M 27x2	1150	1650
M 14	125	185	M 30	1400	2000
M 14x1.5	135	200	M 30x2	1500	2150
M 16	195	290	M 36	2450	3500
M 16x1.5	210	310	M 36x2	2650	3780
M 18	300	430	M 42	3930	5600
M 18x1.5	340	485	M 42x2	4280	6050

10.2 Renkaiden tarkistaminen

Tarkista rengaspaine ja kulutuspinnan syvyys. Katso seuraavasta taulukosta oikea rengaspaine perävaunun renkaille. Jos käyttämiäsi renkaita ei ole lueteltu taulukossa, ota yhteyttä renkaiden valmistajaan.

Renkaan nimitys	Ilmanpaine bar
195/50 R13C	6,5
195/55 R10C	6,25

Rengaspaineita koskeva taulukko

10.3 Kytkimen kulumisen tarkistaminen

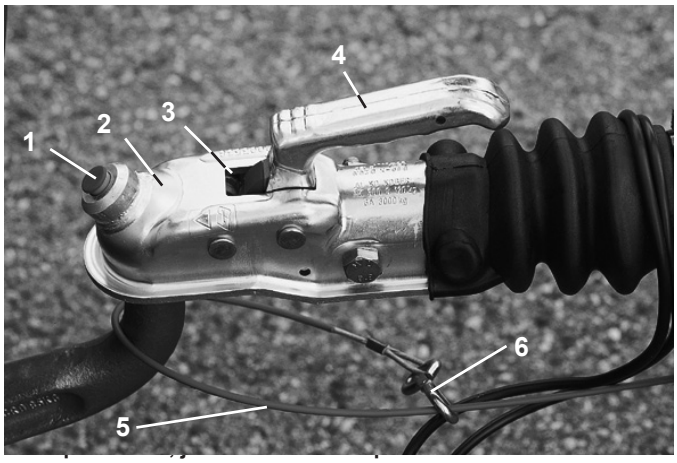

1. Turvallisuusnäyttö
2. Pallopään kytkentä
3. Kulumisindikaattori
4. Kahva suljettu
5. Irrotettava kaapeli
6. Kiinnityskoukku

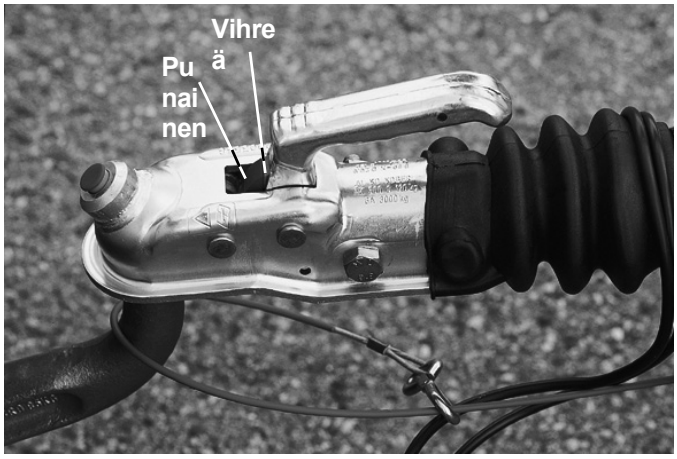

Väri kulumisen ilmaisin

Tarkista *kuulapääliitännän* kulumisilmaisin (kuva: *kuulapääliitäntä, jossa on irrotuskaapeli*).
Kun perävaunu on kiinnitetty, vihreän alueen on oltava näkyvissä. Jos tätä ei enää näy, vaan ainoastaan punainen alue, kytkin on tarkistutettava asiantuntijalla.

10.4 Kytkimen voitelu ja öljyäminen

Puhdista öljytettävät ja voideltavat alueet puhtaalla liinalla ennen öljyämistä ja voitelua.

Kytkin on *voideltava* tavallisella koneöljyllä kuvassa esitetyissä kohdissa *Kuulapääkytkimen öljykohdat*. Muutama tippa öljyä riittää. Pyyhi ylimääräinen öljy pois liinalla, jotta sitä ei pääse ympäristöön.

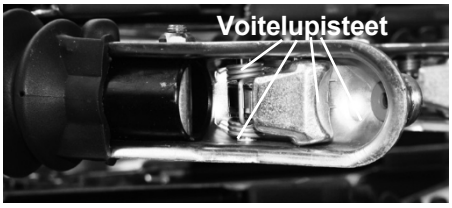

Kuulapääkytkimen voitelupisteet

Kytkin on *voideltava* tavallisella monikäyttörasvalla kuvassa esitetyissä kohdissa *Kuulapääkytkimen voitelukohdat*.

10.5 Jarrujärjestelmän voitelu

Puhdista voideltavat alueet puhtaalla liinalla ennen voitelua.
Jarrujärjestelmässä on kolme aluetta, joilla voitelupisteet sijaitsevat.

Yliajolaite

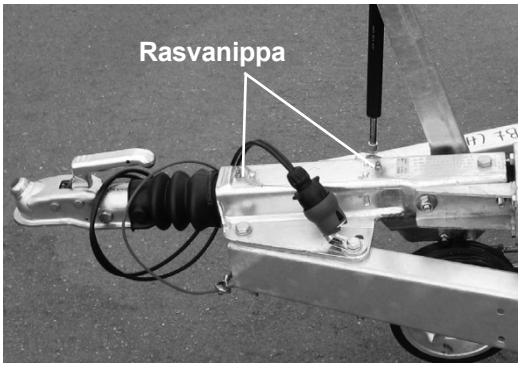

Voitelupisteet Yliajolaite

Käytä voiteluun kaupallisesti saatavilla olevaa monikäyttörasvaa. Voitele yliajolaite rasvapuristimella rasvanippeleiden kautta.

Käsijarrun ohjausvipu

Tämä sijaitsee perävaunun alapuolella etuosassa. Jos menet irrotusvaijerin kiinteään päähän, löydät käsijarrun *ohjausvivun* tästä päästä (kuva: *käsijarrun ohjausvipu alhaalta*).

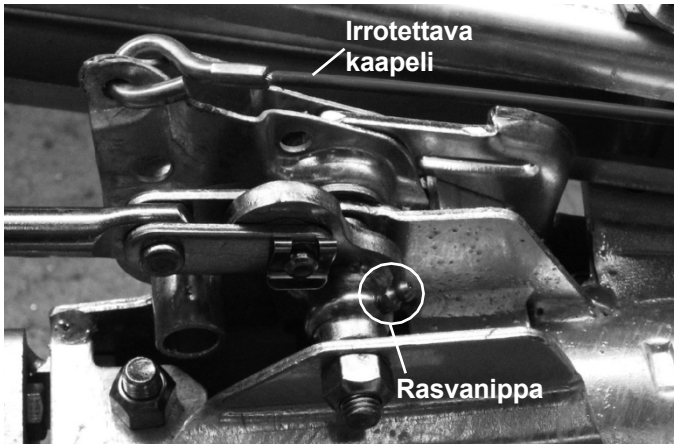

Käsijarruvipu perävaunun alapuolelta katsottuna

Rasvanippa on voideltava kaupallisesti saatavilla olevalla monikäyttöisellä rasvalla.

Tandem-tasaus

Tandem-tasauslaite sijaitsee keskellä perävaunun alapuolella. Sinun on keskitettävä *tandemtasaus*, joka näkyy *tandemtasauskuvassa perävaunun alapuolelta katsottuna*. Voitele voitelu- ja öljypisteet kaupallisesti saatavalla monikäyttöisellä ajoneuvojen rasvalla tai öljyllä. Rasva levitetään sisään vetämällä ja vapauttamalla käsijarru.

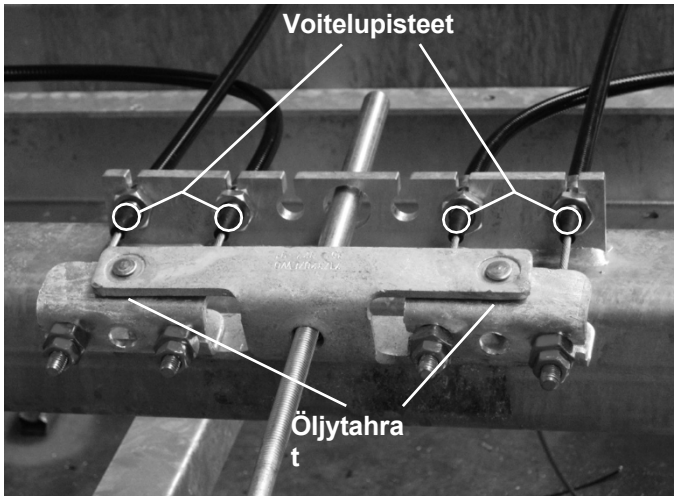

Tandem-tasaus perävaunun alapuolelta katsottuna.

10.6 Tukipyörän voitelu ja öljyäminen

Puhdista öljytettävät ja voideltavat alueet puhtaalla liinalla ennen öljyämistä ja voitelua.

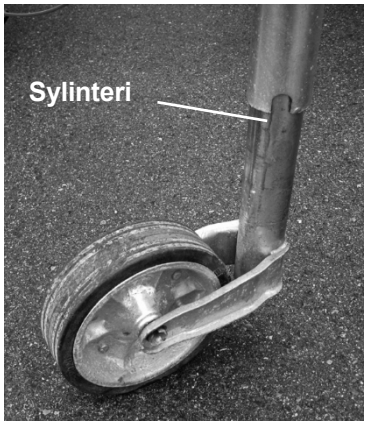

Sylinteri

Voitele pidennetty sylinteri (kuva: *sylinteri*) kaupallisesti saatavilla olevalla monikäyttöisellä rasvalla. Kierrä jakopyörä kerran kokonaan ylös. Kierrä tukipyörää uudelleen alas. Näin monikäyttörasva jakautuu tasaisesti.

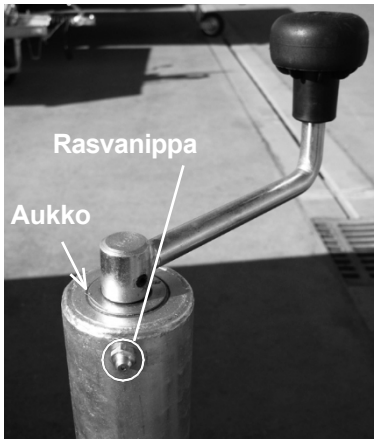

Käytä voiteluun kaupallisesti saatavilla olevaa monikäyttörasvaa. Voitele tukipyörä rasvapuristimella rasvanippojen kautta (kuva: *Tukipyörän voitelu*). Jos tukipyörän versiossasi ei ole rasvanippaa, tiputa kaupallisesti saatavilla olevaa koneöljyä rakoon (kuva: *Tukipyörän voitelu*). Pyyhi ylimääräinen öljy pois liinalla, jotta sitä ei pääse ympäristöön.

10.7 Pyörän vaihto

Hengenvaara!

Vaara!

Perävaunun nostaminen ylös pyörien vaihtamiseksi kuormattuna. Kuorma liukuu. Perävaunu kaatuu. Kuorma ja perävaunu voivat törmätä ihmisiin ja aiheuttaa vammoja tai jopa kuoleman.
Nosta perävaunu ylös vain, kun se on tyhjä.

Hengenvaara!

Käsijarrua ei kytketä pyörää vaihdettaessa.
Perävaunu alkaa liukua ja kaatuu tunkista. Yksi henkilö loukkaantuu tai jopa kuolee.
Kytke käsijarru päälle pyörän vaihtamiseksi.

Vaara!

Hengenvaara!

Henkilö seisoo perävaunun alla pyöränvaihdon aikana. Perävaunu kaatuu tunkista tai tunkki pettää. Henkilö loukkaantuu tai jopa kuolee.
Älä seiso perävaunun alla.

Vaara!

Vaihda pyörät vain, kun perävaunu on tyhjä. Käytä perävaunun omapainolle sopivaa tunkkia. Jos sinulla ei ole sopivaa tunkkia, sinun on käytävä erikoisliikkeessä.
Irrota perävaunu. Vedä käsijarru päälle. Varmista perävaunu pois vierimistä vastaan pyöräkiiloilla sillä puolella perävaunua, jonka renkaat ovat ehjät. Löysää vaihdettavan pyörän mutterit sopivalla momenttiavaimella. Aseta tunkki keskelle runkoon kahden pyörän väliin. Irrota pyöränmutterit. Vaihda pyörä. Kiristä pyöränmutterit käsin. Laske perävaunu uudelleen alas. Kiristysmomentit pyöränmutterien kiristämistä varten momenttiavaimella:

Teräsvanteet	**90 Nm**
Alumiinivanteet	**120 Nm**

Kiristä pyöränmutterit ristikkäin momenttiavaimella (ks. taulukko). Aja ennen perävaunun uudelleen lastaamista lähimmälle huoltoasemalle ja tarkista rengaspaineet.

Kiristä pyöränmutterit uudelleen 50 kilometrin jälkeen. Tarkista pyöränmutterien kireys säännöllisesti.

Huomio!

10.8 Lampun vaihtaminen

Taka- ja rekisterikilven käyttäjät

Irrota takavalo ruuveilla. Avaa kansi. Irrota viallinen polttimo pistorasiasta. Aseta uusi polttimo paikalleen. Sulje kansi. Ruuvaa kansi takaisin kiinni.

Noudata valaisimissa ilmoitettua tehoa (wattia).

11 Tarvikkeet

11.1 AKS-kytkin (AKS)

Tuotteen kuvaus

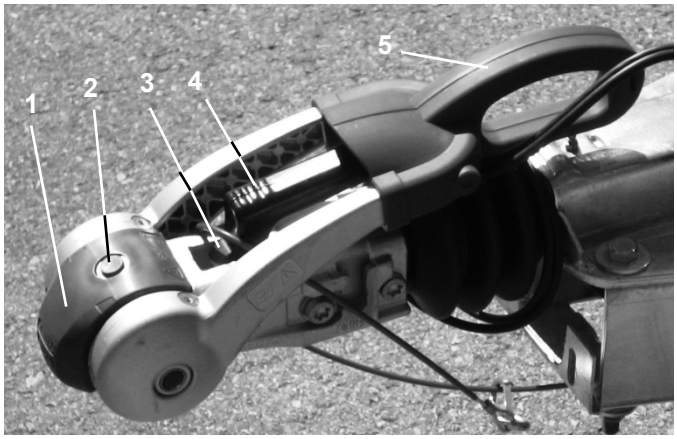

AKS

1. Pehmeä telakka
2. Turvallisuusnäyttö
3. Etu- ja takakitkapäällysteiden kulumisen osoitin
4. Kytkinkahva
5. Vakautuskahva

AKS on turvakytkin, joka estää vierintä- ja heittoliikkeet. Siinä on turva- ja kulumisilmaisin. Kytkentä- ja vakautuskahvat ovat erilliset ja niitä molempia käytetään käsin.

Käyttötarkoitus

AKS on suunniteltu vain perävaunuille, joiden enimmäispaino on 3000 kg.

Virheellinen käyttö

AKS:ää ei saa käyttää sellaisten perävaunujen kanssa, joita ei ole lueteltu käyttötarkoituksessa.

Miten käytän heilahduksenestokytkintä?

Anna asennus asiantuntijan tehtäväksi.

Omaisuusvahingot!

Huomio!

AKS:n kytkeminen, jos kuulapää on likainen tai rasvainen.
Kitkapäällysteiden ja kuulapään välinen kitka pienenee, mikä tarkoittaa, että AKS ei voi enää estää vierintä- ja syöttöliikkeitä.
Varmista ennen kytkemistä, että kuulapää on puhdas ja että siinä ei ole rasvaa.

Vedä kytkinvipu ylös ja paina kytkin samalla pallopäähän. Paina nyt vipua uudelleen alas, kunnes kytkin on kytketty.
Tarkista, näkyykö turvamerkin vihreä reuna (kuva: *Turvamerkin väritys*). Jos reuna on näkyvissä, perävaunu on kytketty oikein. Paina nyt vakautuskahvaa alaspäin.
Tarkista, ovatko kitkavanteet kuluneet. Tämä on mahdollista vain kytketyssä tilassa ja vakautuskahvan ollessa kiinni. Kitkavanteiden osalta takana ja edessä, merkkivalo sijaitsee suoraan kytkinvivun päällä. Jos vihreä alue ei enää näy, nämä kitkavanteet on vaihdettava. Kytkimessä on vasemmalla ja oikealla puolella olevien kitkavanteiden tarkastusmerkinnät (kuva: *oikealla ja vasemmalla olevien kitkavanteiden kulumamerkinnät*).

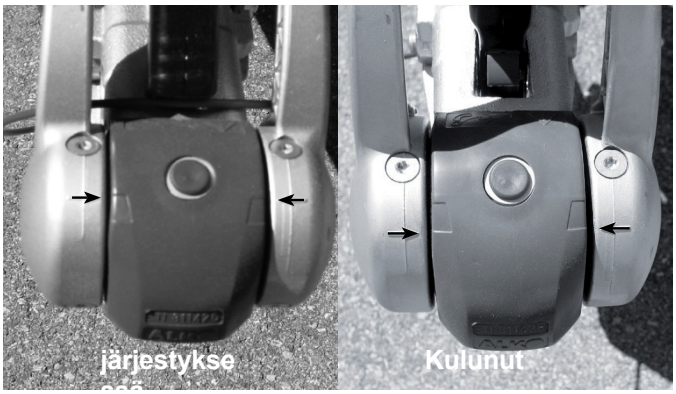

Kitkapäällysteen kulumismerkinnät oikealla ja vasemmalla puolella

Mikä muuttuu hoidon ja ylläpidon osalta?

Omaisuusvahingot!

Puhdistus korkeapainepesurilla.
Veden paine voi vahingoittaa kytkimen osia. **Älä käytä korkeapainepesuria näiden lisävarusteiden puhdistamiseen.**

Huomio!

Älä käytä hankaavia, happamia tai emäksisiä puhdistusaineita, sillä ne voivat tuhota pinnoitteen.
Puhdista perävaunu huolellisesti ajettuasi teillä, joille on levitetty suolaa.
Puhdista tämän lisävarusteen osat tavallisella puutarhaletkulla ja puhtaalla liinalla tai sienellä.

Kitkavanteiden vaihtaminen

Etuosan kitkavuoraus

Poista pehmeä telakka.

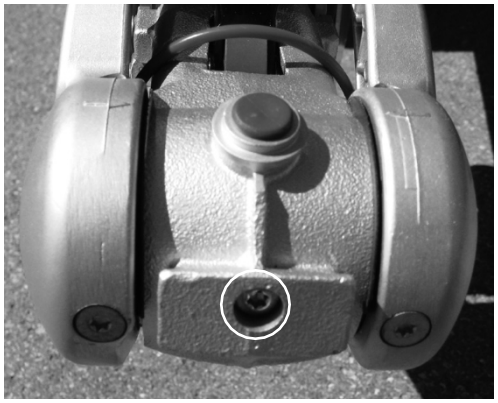

Etukitkavuorin ruuviliitäntä

Löysää kytkimen etuosassa olevat Torx-ruuvit. Vaihda etummainen kitkapäällyste. Asenna Torx-ruuvit paikalleen. Vaihda pehmeä telakka.

Takaosan kitkavanteet

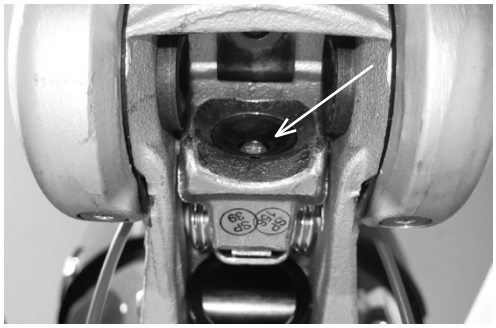

Takaosan kitkavuorin ruuviliitäntä

Löysää kytkinkuoren takaosassa olevaa Torx-ruuvia. Vaihda kitkavuoraus. Asenna Torx-ruuvi paikalleen.

Sivuttaiset kitkavuoret

AKS sivulta

Irrota vasemman- ja oikeanpuoleiset punaiset suojukset. Työnnä kitkavanteet ulos ulkopuolelta sisäänpäin. Paina uudet kitkavanteet sisään sisäpuolelta.

11.2 Pyörän pysäytin

Tuotteen kuvaus

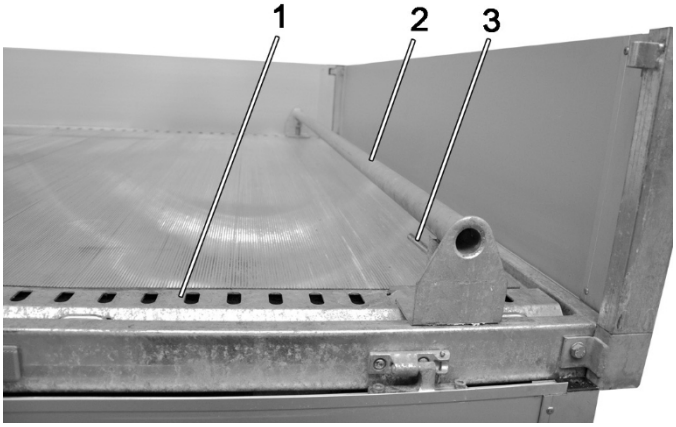

Pyörän pysäytin

1. Rei'itetty kohokuviointi ulkokehysprofiilissa
2. Pyörän pysäytin
3. Lukittava pyörän pysäytin

Pyöräpysäyttimet toimivat pysäyttiminä ajoneuvoja kuormattaessa. Näin voit asettaa ajoneuvon oikein perävaunuun. Pyöränpysäyttäjä kiinnitetään reikäpainanteeseen.

Käyttötarkoitus

Pyöränpysäyttimiä saa käyttää vain UNIVERSAL-ajoneuvokuljettimien kanssa.

Virheellinen käyttö

Pyöränpysäyttimiä ei saa käyttää perävaunuissa, joita ei ole lueteltu käyttötarkoitukseensa.

Yleiset turvallisuusohjeet

Vaara!

Hengenvaara!

Ajaminen siten, että pyörä pysähtyy väärin päin.
Pyörän pysäytin ei pysty ottamaan vastaan voimia ja lukitusmekanismi pettää. Kuormattu ajoneuvo voi lähteä liikkeelle. Osa kuormasta voi kadota. Tästä aiheutuvissa onnettomuuksissa henkilöt voivat loukkaantua, kuolla tai esineet voivat vahingoittua. vahingoittua.
Asenna pyöränpysäyttimet aina siten, että pyöränpysäyttimen lukon nokka osoittaa kuormatun ajoneuvon pyöriä kohti.

Miten käytän pyörän pysäyttimiä?

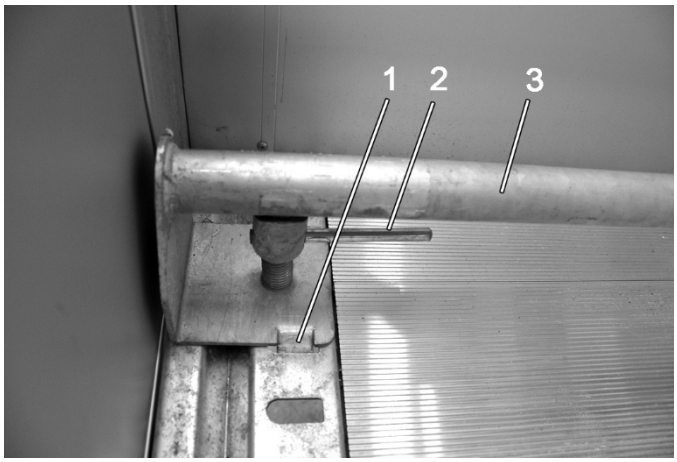

Lukituspyörän pysäytin kiinnitetty

1. Nokka pyöränpysäyttimen lukitusta varten
2. Lukittava pyörän pysäytin
3. Pyörän pysäytin

Kiinnitä pyöränpysäyttimet kääntämällä lukitusmekanismia 90°. Voit nyt koukata pyöränpysäyttimen lukon korvakkeen kohokuvioiseen reikään. Varmista, että koroke osoittaa kuormatun ajoneuvon pyörää kohti. Käännä lukitusmekanismia takaisin 90°. Näin pyöränpysäytin kiinnittyy kunnolla. Pyörän pysäytin levitetään jousen avulla vasemman ja oikean rei'itetyn kaiteen väliin. Työnnä pyörätulpan pitkä pehmustamaton pää yhteen rei'itetyn kaiteen reikiin. Paina pyörätulppaa kaidetta vasten, kunnes olet puristanut jousen tarpeeksi kokoon, jotta voit pujottaa pyörätulpan toisessa kaiteessa olevaan vastakkaiseen reikään.

Mikä muuttuu hoidon ja ylläpidon osalta?

Huomio!

Omaisuusvahingot!

Puhdistus korkeapainepesurilla.
Pyörän pysäytin voi vaurioitua, jos etäisyys on liian pieni, paine liian suuri tai lämpötila liian korkea.
Irrota pyörän pysäyttimet, kun puhdistat perävaunua korkeapainepesurilla.

Älä käytä hankaavia, happamia tai emäksisiä puhdistusaineita, sillä ne voivat tuhota pinnoitteen. Puhdista perävaunu huolellisesti korkeapainepesurilla ajettuasi teillä, joille on levitetty suolaa, tai kuljetettuasi lannoitteita tai muita happamia tai suolaisia aineita. Puhdista tämän lisävarusteen osat tavallisella puutarhaletkulla ja puhtaalla liinalla tai sienellä.

11.3 Pyörän iskunvaimennin

Tuotteen kuvaus

Pyörän iskunvaimentimet on suunniteltu vaimentamaan iskuja paremmin ajon aikana. Pyörän iskunvaimentimet saa asentaa vain erikoiskorjaamo. Kun pyörän iskunvaimentimet on asennettu, teknisen huollon hyväksyntä on pakollinen. Muussa tapauksessa ajokortti raukeaa.

Pyörän iskunvaimentimien asentaminen

Anna asennus asiantuntijan tehtäväksi.

Yleiset turvallisuusohjeet

Vaara!

Hengenvaara!

Ajaminen löysillä kiinnitysruuveilla. Kiinnitysruuvit irtoavat ajon aikana ja pyörän iskunvaimentimet irtoavat. Pyörän iskunvaimentimien irtoaminen voi aiheuttaa vammoja. johtaa vakaviin komplikaatioihin ja jopa kuolemaan.
Tarkista kiinnitys ruuvit oikean istuvuuden varmistamiseksi.

Mikä muuttuu hoidon ja ylläpidon osalta?

Tarkista pyörän iskunvaimentimien kiinnitys 6 kuukauden tai 5000 km:n välein ja kiristä kiinnitysruuvit tarvittaessa uudelleen.

Omaisuusvahingot!

Huomio!

Puhdistus korkeapainepesurilla. Perävaunu voi vaurioitua, jos etäisyys on liian pieni, paine liian korkea tai lämpötila liian korkea. **Säilytä määritetyt arvot in.**

Kun perävaunua puhdistetaan korkeapainepesurilla, on otettava huomioon, että sitä voidaan käyttää enintään 50 baarin paineella. Varmista, että veden lämpötila ei ylitä 80°:n enimmäisarvoa. Pidä vähintään 70 cm:n etäisyys. Älä käytä hankaavia, happamia tai emäksisiä puhdistusaineita, sillä ne voivat tuhota pinnoitteen.
Kun olet ajanut teillä, joille on levitetty suolaa, puhdista perävaunu, myös pyörän iskunvaimentimet, huolellisesti korkeapainepesurilla. Muuten suolat voivat hyökätä osien pintapinnoitteeseen ja tuhota materiaalin.

11.4 Pudotettavat sivut

Tuotteen kuvaus

Pudotettuja sivuja käytetään kuormausalueen korottamiseen. Ne koostuvat kulmakaarien taskuista, kulmakaarista, pudotuslaidan saranoista ja pudotuslaidan seinistä. Tämä lisää kuormatilavuutta.

Käyttötarkoitus

Pudotuslaidat on suunniteltu yksinomaan Humbaur GmbH:n perävaunuja varten, joten niitä voidaan käyttää vain niiden kanssa. Ne on sovitettu perävaunun mittojen mukaan, ja niitä voidaan käyttää vain vastaavan kokoisen perävaunun kanssa.

Virheellinen käyttö

Pudotuslaippojen käyttö muiden perävaunujen kuin Humbaur GmbH:n perävaunujen kanssa katsotaan luvattomaksi käytöksi. Muutokset pudotuskylkiin eivät ole sallittuja.

Yleiset turvallisuusohjeet

Hengenvaara!

Vaara!

Aja siten, että pudotussivut ovat auki, mutta niitä ei ole poistettu.
Pudotettavat sivut voivat sinkoutua pois yhdessä kulmatukien kanssa ja osua ihmisiin. Tämä voi johtaa loukkaantumiseen tai jopa kuolemaan.
Sulje pudotussivut tai irrota pudotussivut ja niihin asetetut kulmatuet matkaa varten.

Hengenvaara!

Vaara!

Matkustaminen ilman pudotettuja sivuja, mutta sisäänrakennetuilla tukipylväillä. Kulmatuet voivat sinkoutua pois ja osua ihmisiin. Tämä voi johtaa loukkaantumiseen tai jopa kuolemaan.
Irrota kulmatuet matkaa varten, kun pudotetut sivut on poistettu.

Huomio!

Loukkaantumisvaara!

Pudotussivujen syöttäminen.
Henkilö voi liukastua, kaatua ja loukata itsensä.
Älä rukoile pudotuspuolella.

Huomio!

Loukkaantumisvaara!

Pudotettuja sivuja ei ole kiinnitetty turvapuolella.
Kun pudotussivuja avataan, ne voivat irrota pudotussivun saranasta hallitsemattomasti ja pudota alas.
Tämä voi aiheuttaa käyttäjän loukkaantumisen.
Kiinnitä kukin pudotuslaita pudotuslaidan saranalla.

Huomio!

Omaisuusvahingot!

Pohjan pudotuspuolen avaaminen, kun pudotuspuolen jatke on asennettu.
Tämä vaurioittaa pohjan pudotuspuolta ja/tai lisäosan pudotuspuolta. **Jos haluat avata pohjan pudotussivun, irrota ensin pudotussivun jatke.**

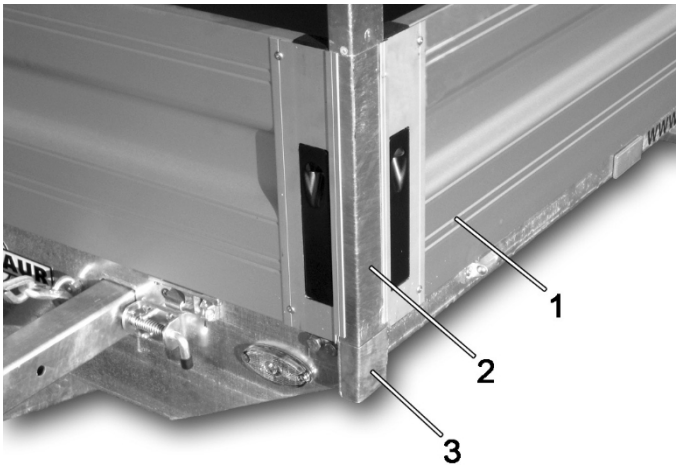

Kulmakaari dropside

1. Dropside
2. Kulmakaari
3. Kulma-akselin pidike

Pudotettavien sivujen kiinnittämiseksi kulmapaneelit on irrotettava ja korvattava kulmatukien pidikkeellä. Ruuvaa pudotussivujen saranat ulkokehyksen profiilissa jo oleviin reikiin. Kiinnitä pudotuslaidan saranat siten, että pudotuslaita työnnetään oikealta puolelta pudotuslaidan saranoihin. Aseta tukipylväät tukipylväspidikkeisiin. Liu'uta pudotussivut pudotussivujen saranoihin ja kiinnitä kukin pudotussivu lukitustapilla. Pudotussivut voidaan sitten sulkea.

Pudotuskylkien asentaminen

Anna asiantuntijan suorittaa alkuasennus.

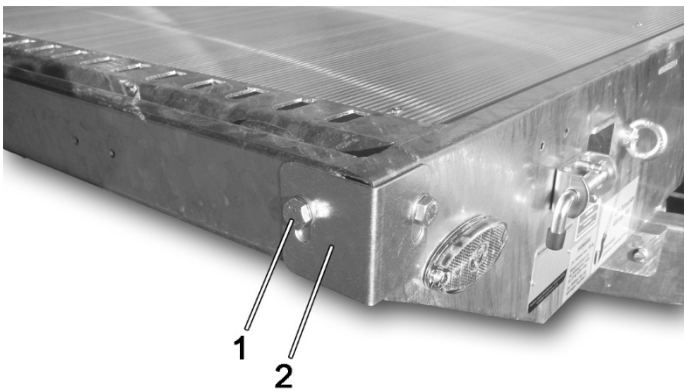

Kulmapaneeli

1. Kulmapaneelin ruuviliitäntä
2. Kulmapaneeli

Mikä muuttuu hoidon ja ylläpidon osalta?

Puhdista pudotussivut, jos ne ovat likaiset. Huolla ja puhdista sivulaidat samalla tavalla kuin muutkin perävaunun alumiiniset osat.

Omaisuusvahingot!

Kun puhdistat korkeapainepesurilla.
Perävaunu voi vaurioitua, jos etäisyys on liian pieni, paine liian korkea tai lämpötila liian korkea.
Noudata määritettyjä arvoja.

Huomio!

Kun perävaunua puhdistetaan korkeapainepesurilla, varmista, että sitä käytetään enintään 50 baarin paineella. Varmista, että veden lämpötila ei ylitä 80 °C:n enimmäisarvoa. Pidä vähimmäisetäisyys
70 cm.
Älä käytä hankaavia, happamia tai emäksisiä puhdistusaineita, sillä ne voivat tuhota pinnoitteen.
Puhdista ajettuasi teillä, joille on levitetty suolaa, tai kuljetettuasi lannoitteita tai muita happamia tai suolaisia aineita.

puhdista perävaunu huolellisesti korkeapainepesurilla. Hapot, suolat ja tietyt kemikaalit voivat muutoin hyökätä osien pintapinnoitteeseen ja tuhota pinnoitteen vaikutuksen.

Alumiiniset osat

Voimakkaan likaantumisen poistamiseen ja alumiinin kiillon säilyttämiseen käytä alkuperäistä Humbaurin alumiinin ja pressun puhdistusainetta tai vastaavia puhdistusaineita.

11.5 Dropside-kiinnitys

Tuotteen kuvaus

Laskupuolen jatke on varsinaisen laskupuolen jatke. Se koostuu ylimääräisistä pudotuslaidoista, jotka asennetaan perusdrop-sivujen päälle. Tämä lisää kuormatilavuutta. Lisätasanteita ei voi taittaa alas, vaan ne on irrotettava, jotta perustasanne voidaan taittaa alas.

Käyttötarkoitus

Laskeutumislaite on suunniteltu yksinomaan Humbaur GmbH:n perävaunuja varten, joten sitä voidaan käyttää vain niiden kanssa. Ne on sovitettu perävaunun mittojen mukaan, ja niitä voidaan käyttää vain vastaavan kokoisen perävaunun kanssa.

Virheellinen käyttö

Laskeutumislaitteen käyttö muiden kuin Humbaur GmbH:n perävaunujen kanssa katsotaan väärinkäytöksi. Laskeutumislaitteen muutokset eivät ole sallittuja.

Yleiset turvallisuusohjeet

Vaara!

Hengenvaara!

Aja siten, että pudotussivut ovat auki, mutta niitä ei ole poistettu. Pudotettavat sivut voivat sinkoutua pois yhdessä kulmatukien kanssa ja osua ihmisiin. Tämä voi johtaa loukkaantumiseen tai jopa kuolemaan.
Sulje pudotussivut ennen matkaa.

Vaara!

Hengenvaara!

Jatkokulmia ei ole pultattu vakiokulmaprofiileihin. Pudotussivut ja osa kuormasta voivat kadota kuljetuksen aikana. Tämä voi johtaa kuolemaan johtaviin onnettomuuksiin.
Ruuvaa lisäkulmat vakiokulmaprofiileihin.

Huomio!

Omaisuusvahingot!

Pohjan pudotuspuolen avaaminen, kun pudotuspuolen jatke on asennettu. Tämä vaurioittaa pohjan pudotuspuolta ja/tai lisäosan pudotuspuolta. **Jos haluat avata pohjan pudotussivun, irrota ensin pudotussivun jatke.**

Pudotuslaitteen kiinnitys

Anna asiantuntijan suorittaa alkuasennus.

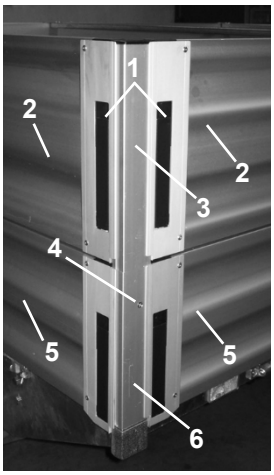

Pudotuspuolen kiinnitys

1. Upotetut pudotettavat lukot
2. Lisättävät reunakivet
3. Ylin tukipylväs
4. Ruuviliitäntä
5. Baseboard
6. Maahan kiinnitetty tukipylväs

Irrota sälekaihtimien tulpat pohjan kulmatolpista. Kiinnitä lisäpudotussivut poraamalla reiät perävaunun sivuilla olevien vakiokulmaprofiilien keskelle 21 mm yläreunan alapuolelle∅ 7 mm.
Työnnä yläkulmat siihen aukkoon, josta olet aiemmin poistanut levytulpat. Ruuvaa jatkokulmat kiinni pohjakulmiin. Pidä jatkokappaleen pudotussivuja pudotussivujen lukot auki pohjan pudotussivuissa. Varmista, että lisälevyjen alareunan korvakkeet ovat sisäänpäin ja että upotetut sivulevyt ovat ulospäin.

seinäkiinnikkeet osoittavat ulospäin. Sulje pudotuslaidan lukot. Lisähyllyjen purkaminen tapahtuu päinvastaisessa järjestyksessä.
Jotta voit avata peruspudotussivun, sinun on ensin irrotettava kyseinen lisäpudotussivu.

Mikä muuttuu hoidon ja ylläpidon osalta?

Puhdista pudotuspuolen kiinnitys, jos se on likainen. Huolla ja puhdista pudotuslaidat samalla tavalla kuin muutkin perävaunun alumiiniset osat.

Huomio!

Omaisuusvahingot!

Kun puhdistat korkeapainepesurilla. Perävaunu voi vaurioitua, jos etäisyys on liian pieni, paine liian korkea tai lämpötila liian korkea.
Säilytä määritetyt arvot in.

Kun perävaunua puhdistetaan korkeapainepesurilla, varmista, että sitä käytetään enintään 50 baarin paineella. Varmista, että veden lämpötila ei ylitä 80 °C:n enimmäisarvoa. Pidä vähimmäisetäisyys 70 cm.
Älä käytä hankaavia, happamia tai emäksisiä puhdistusaineita, sillä ne voivat tuhota pinnoitteen.
Puhdista perävaunu huolellisesti korkeapainepesurilla ajettuasi teillä, joille on levitetty suolaa, tai kuljetettuasi lannoitteita tai muita happamia tai suolaisia aineita. Hapot, suolat ja tietyt kemikaalit voivat muutoin hyökätä osien pintapinnoitteeseen ja tuhota pinnoitteen vaikutuksen.

Alumiiniset osat

Voimakkaan likaantumisen poistamiseen ja alumiinin kiillon säilyttämiseen käytä alkuperäistä Humbaurin alumiinin ja pressun puhdistusainetta tai vastaavia puhdistusaineita.

11.6 Peitto ja rusetit

Tuotteen kuvaus

Kaaripeitteinen pressu on kori, jossa on pressu, ja se voidaan asentaa UNIVERSAL-ajoneuvokuljetusvaunuihin vain yhdessä pudotettavien sivujen kanssa.
Keulakehikko asetetaan perävaunun alaslaskettujen sivujen kulma-ankkureihin, ja se koostuu metallikehikosta ja puisista keuloista, jotka toimivat lisävakauttajina.
Poikkijalat. Pressu vedetään sen päälle ja liitetään kulmiin muoviköydellä hihnoilla. Alhaalla pressu kiinnitetään perävaunun sivuseinään niiteillä.

Käyttötarkoitus

Runkoinen pressu on tarkoitettu Humbaur GmbH:n perävaunuihin.

Virheellinen käyttö

Runkoinen pressu ei sovellu käytettäväksi perävaunujen tai sellaisten laitteiden kanssa, joita ei ole lueteltu käyttötarkoituksessa.

Yleiset turvallisuusohjeet

Vaara!

Hengenvaara!

Ajaminen niin, että pressu ei ole täysin kiinni.
Tuuli voi puhaltaa perävaunuun aukon kautta ja aiheuttaa sen heilumisen. Tuuli voi myös irrottaa pressun ja aiheuttaa sen, että lentää ilmassa. Molemmat voivat johtaa kuolemaan johtaneet onnettomuudet.
Aja vain pressu suljettuna.

Vaara!

Hengenvaara!

Ajaminen ilman pressua.
Rungon osia katoaa matkan aikana. Nämä voivat johtaa loukkaantumiseen tai jopa kuolemaan.
Älä koskaan aja ilman pressua.

Hengenvaara!

Vaara!

Jää-, lumi- ja vesikuormat perävaunun pressussa.
Jää-, lumi- ja vesikuormat voivat vaurioittaa perävaunun pressua tai sinkoutua ajoradalle. Tästä johtuvat onnettomuudet voivat aiheuttaa loukkaantumisia, kuoleman tai omaisuusvahinkoja.
Poista jää-, lumi- ja vesikuormat perävaunun pressusta riippumatta siitä, onko perävaunu käytössä vai ei.

Miten käytän pressua rungon kanssa?

Rungon kokoaminen

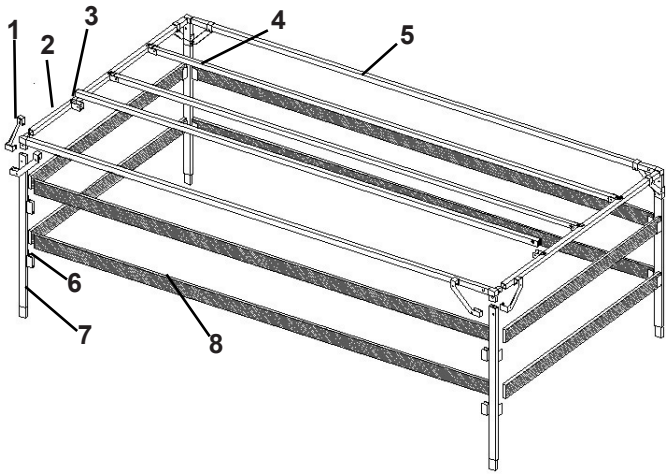

Kehys

1. Diagonaalinen jäykistys
2. Poikkipalkki
3. Sivuelementin kiinnike
4. Sisäpuolinen osa
5. Ulkoinen sivuelin
6. Jousien kiinnike
7. Kulmapylväs
8. Spriegel

Kehyksen kokoaminen on helpompaa, jos työskentelet pareittain.
Irrota sälekaihtimien tulpat vakiokulmatolpista. Aseta kulmatolpat kulmatolppiin siten, että sälekaihtimien taskut ovat pudotussivujen yläpuolella. Työnnä nyt ylemmät ulommat sivupalkit ja poikkipalkit yhteen. Ruuvaa ne yhteen. Työnnä näin syntynyt kehys kulmatolppiin ylhäällä. Asenna nyt lävistäjät.

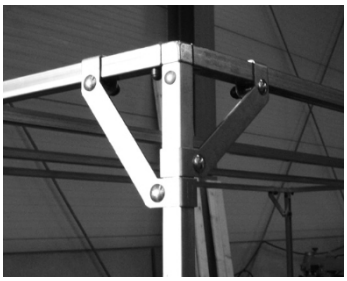

Diagonaalinen jäykistys

Jokaista kulmaa varten on pieni ja suuri vinotuki. Aseta lävistäjät kulmaan. Ruuvaa lävistäjät yhteen.
Aseta muut sivukiskot mukana toimitettuihin kiinnikkeisiin. Kiinnitä sivukiskot kiinnikkeisiin nippusiteillä. Kehys on nyt valmis. Aseta jouset jousitaskuihin.
Rungon pituus on 5,10 m, ja siinä on keskipylväät. Perävaunuissa, joissa on halkaistut pudotettavat sivut, nämä keskitolpat asetetaan keskitukien sisään. Perävaunuissa, joissa on yhtenäinen pudotuslaita, keskipylväs koukataan V-muotoiseen kiinnityskiskoon.

Rungon purkaminen

Irrota jouset irrottamalla ne koukusta. Avaa nippusiteet veitsellä. Tarvitset uudet kaapelisiteet kokoamista varten. Irrota sivupalkit. Ruuvaa vinotuet irti ja irrota ne. Vedä ylärunko irti kulmapalkeista. Vedä pitkittäis- ja poikkipalkit erilleen. Vedä kulmatolppa irti kulmatolpista. Aseta sälekaihtimen tulpat kulma-ankkuriin.

Peitteen sulkeminen

Vedä pressu rungon päälle. Taita pressu kokonaan alas. Varmista, että pressun kulmissa olevat kielekkeet ovat ulkopuolella.

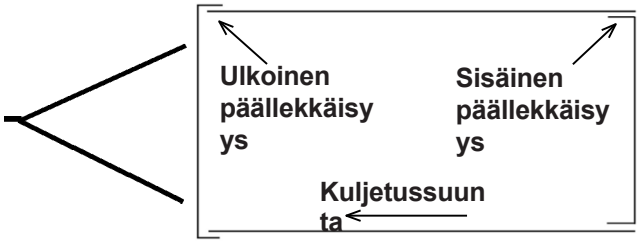

Peitto vedetään oikein ylös

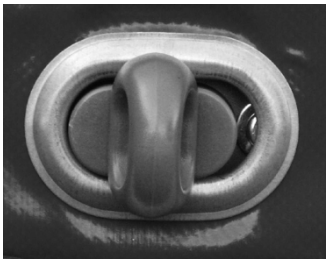

Suljettu kramppi

Aseta pressun reiät niittien päälle. Vedä niistä ja käännä niitä 90°. Sulje kaikki niitit perävaunun ympärillä.
Sulje nyt kaikki kulmat.

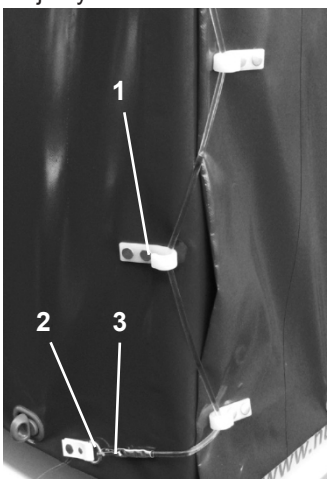

Kulma suljettu

1. Läpiviennit
2. Kiinnityskoukku
3. Silmukat

Tätä varten aseta köysi hihnojen ympärille ylhäältä alas vuorotellen aina sivusuunnassa. Kun saavutat pohjan
Kun olet päässyt kulmaan, koukista koukku alareunassa olevaan silmukkaan. Tee samoin muiden kulmien kanssa. Kun kaikki kulmat on suljettu, riipus on valmis.

Peitteen avaaminen

Avaa koukku kulmista ja irrota se silmukasta. Irrota köysi korvakkeista. Tee sama muille kulmille. Avaa kaikki niitit yhdeltä puolelta. Vedä pressu irti
Staples alas. Toisella puolella oleva pressu on nyt auki. Toiset sivut avataan samalla tavalla.

Ajaminen perävaunun kanssa, jossa on pressu ja keulat

Kun ajat korin kanssa, muista, että korkea kori tekee perävaunusta alttiimman tuulelle. Reagoi ajokäyttäytymiselläsi sen mukaisesti. Ajovakaus heikkenee erityisesti silloilla tai ajettaessa tuulen varjon ulkopuolella. Aja vain pressu suljettuna, muutoin osia korista voi kadota matkan aikana. Tämä voi aiheuttaa onnettomuuksia, joissa ihmiset loukkaantuvat tai kuolevat tai omaisuus vahingoittuu.

Mikä muuttuu hoidon ja ylläpidon osalta?

Vaara!

Hengenvaara!

Puhdistettaessa hankausaineella tai happo- tai emäspohjaisella puhdistusaineella.
Puhdistus tällaisilla puhdistusaineilla voi vahingoittaa pressua. Tämä voi johtaa se repeää matkan aikana. Näin pressu jää auki. Tuuli voi puhaltaa perävaunuun ja aiheuttaa sen heilumisen. Ajovoiman vuoksi tuulessa pressu voi myös irrota ja lentää ilmassa. Molemmat voivat johtaa kuolemaan johtaviin onnettomuuksiin.
Käytä vain pressuille sopivia puhdistusaineita.

Vaara!

Hengenvaara!

Puhdistus korkeapainepesurilla.
Vedenpaine vahingoittaa pressua. Tämä voi aiheuttaa sen repeämisen matkan aikana. Tämän seurauksena pressu on auki. Tuuli voi puhaltaa perävaunuun ja saada sen heilumaan. Tuuli voi myös irrottaa pressun ja lennättää sen ilmassa. Molemmat voivat johtaa kuolemaan johtaviin onnettomuuksiin.
Älä puhdista pressua korkeapainepesuaineella.

Älä käytä hankaavia, happamia tai emäksisiä puhdistusaineita, sillä ne voivat tuhota materiaalin. Tällöin se muuttuu huokoiseksi ja repeää nopeammin.
Puhdista perävaunu, myös pressu, huolellisesti ajettuasi teillä, joille on levitetty suolaa, tai kuljetettuasi lannoitteita tai muita happamia tai suolaisia aineita. Hapot, suolat ja tietyt kemikaalit voivat muuten vahingoittaa materiaalia. Käytä puhdistukseen tavallista puutarhaletkua ja puhdasta liinaa tai sieniä.

11.7 H-kehys

Tuotteen kuvaus

UNIVERSAL H-kehyksellä

H-kehys on perävaunun etuosassa oleva pilarikehys. Sitä käytetään suurten kuormien nojaamiseen ja sitomiseen.

Käyttötarkoitus

H-kehikkoa saa käyttää vain Humbaur GmbH:n perävaunun kanssa.

Virheellinen käyttö

Seuraavat asiat katsotaan sopimattomaksi käytöksi: H-kehikon käyttö muiden valmistajien perävaunujen kanssa. H-kehikon käyttäminen muihin tarkoituksiin, jotka eivät liity perävaunuun. H-kehikon muuttaminen. Kiipeäminen H-kehikon päälle.

Miten käytän H-kehystä?

H-kehyksen kiinnittämistä varten poista sälekaihtimien tulpat etukulman tolpista. Tämän jälkeen voit liu'uttaa H-kehyksen etuseinän kulma-ankoihin.

Mikä muuttuu hoidon ja ylläpidon osalta?

Omaisuusvahingot!

Kun puhdistat korkeapainepesurilla. Perävaunu voi vaurioitua, jos etäisyys on liian pieni, paine liian korkea tai lämpötila liian korkea.
Noudata määritettyjä arvoja.

Huomio!

Kun perävaunua puhdistetaan korkeapainepesurilla, varmista, että sitä käytetään enintään 50 baarin paineella. Varmista, että veden lämpötila ei ylitä 80 °C:n enimmäisarvoa. Pidä vähimmäisetäisyys 70 cm.
Älä käytä hankaavia, happamia tai emäksisiä puhdistusaineita, sillä ne voivat tuhota pinnoitteen.
Kun olet ajanut teillä, joille on levitetty suolaa, tai kun olet kuljettanut lannoitteita tai muita happamia tai suolaisia aineita, puhdista perävaunu, H-runko mukaan lukien, huolellisesti korkeapainepesurilla. Hapot, suolat ja tietyt kemikaalit voivat muutoin hyökätä osien pintapinnoitteeseen ja tuhota materiaalin.

11.8 Tukijalka

Tuotteen kuvaus

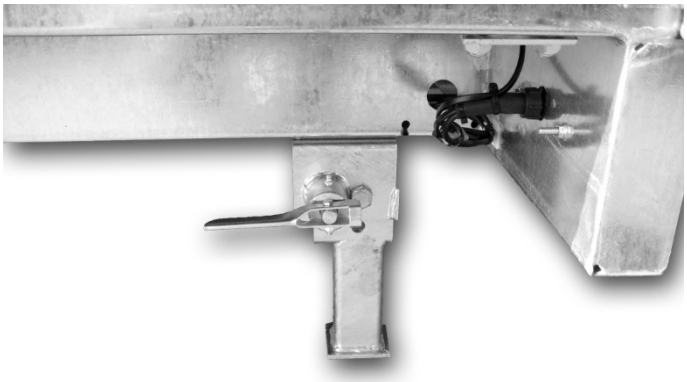

Tukijalka

Tukijalat sijaitsevat ajoneuvon rungon takaosassa. Niitä käytetään UNIVERSAL-perävaunun tukemiseen lastausta ja purkamista varten.
UNIVERSAL 3500 -ajoneuvoissa tukijalat ovat vakiovarusteena.

Käyttötarkoitus

Vakaajia saa käyttää vain Humbaur GmbH:n UNIVERSAL-ajoneuvokuljetuslaitteen kanssa. Niitä käytetään perävaunun tukemiseen lastausta ja purkamista varten.

Virheellinen käyttö

Vakaajien käyttäminen muiden kuin Humbaur GmbH:n perävaunujen kanssa katsotaan väärinkäytöksi. Vakaajien käyttö muihin kuin käyttötarkoituksessa määriteltyihin tarkoituksiin.

Miten käytän tukijalkoja?

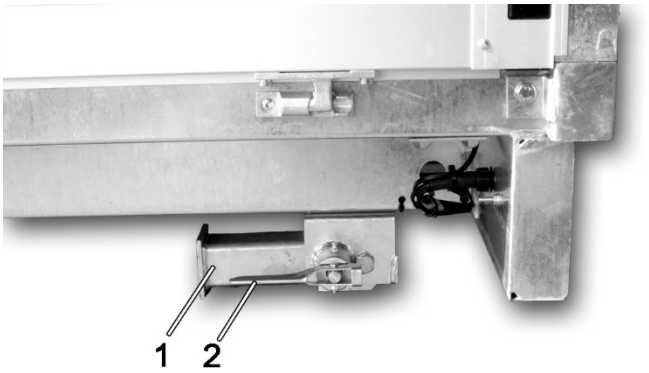

Tukijalka matkustusasennossa

1. Tukijalka
2. Lukitusvipu

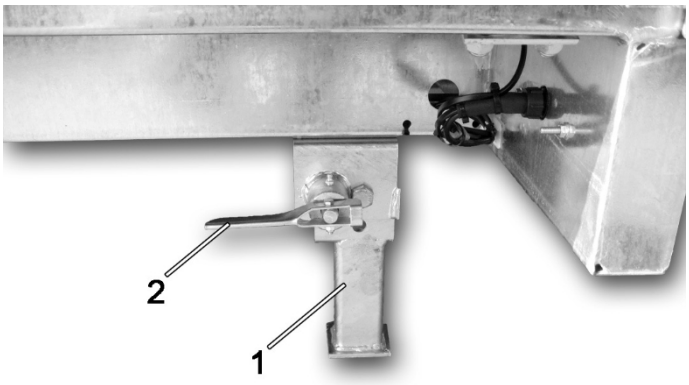

Tukijalka tukiasennossa

1. Tukijalka
2. Lukitusvipu

Kun haluat taittaa tukijalat alas, avaa takana olevien kahden tukijalan lukitusvivut, kunnes tukijalat taittuvat automaattisesti alas. Vapauta vipu uudelleen. Sulje lukitusvivut. Jos on tukijalat lukitsevat vivut oikeaan asentoon automaattisesti.
Kun haluat taittaa sen ylös matka-asentoon, toimi päinvastaisessa järjestyksessä. Varmista, että lukitusvivut ovat kiinni.

Mikä muuttuu hoidon ja ylläpidon osalta?

Omaisuusvahingot!

Kun puhdistat korkeapainepesurilla. Perävaunu voi vaurioitua, jos etäisyys on liian pieni, paine liian korkea tai lämpötila liian korkea.
Noudata määritettyjä arvoja.

Huomio!

Kun perävaunua puhdistetaan korkeapainepesurilla, varmista, että sitä käytetään enintään 50 baarin paineella. Varmista, että veden lämpötila ei ylitä 80 °C:n enimmäisarvoa. Pidä vähimmäisetäisyys
70 cm.
Älä käytä hankaavia, happamia tai emäksisiä puhdistusaineita, sillä ne voivat tuhota pinnoitteen.
Kun olet ajanut teillä, joille on levitetty suolaa, tai kun olet kuljettanut lannoitteita tai muita happamia tai suolaisia aineita, puhdista perävaunu, myös tukijalat, huolellisesti korkeapainepesurilla. Hapot, suolat ja tietyt kemikaalit voivat muutoin hyökätä osien pintapinnoitteeseen ja tuhota materiaalin.
Voitele tukijalat 6 kuukauden välein.

11.9 Työkalupakki

Tuotteen kuvaus

Työkalupakki

Työkalulaatikko on asennettu kuormatilan alle, ja sitä käytetään pienten osien, esim. työkalujen, säilyttämiseen. Työkalulaatikko voidaan lukita kahvassa olevalla lukolla.

Käyttötarkoitus

Työkalulaatikko on tarkoitettu työkalujen kuljettamiseen. Työkalulaatikko voidaan täyttää enintään 25 kg:lla.

Virheellinen käyttö

Työkalulaatikkoa ei saa täyttää yli 25 kg:n enimmäiskuorman.

Yleiset turvallisuusohjeet

Huomio!

Loukkaantumisvaara!

Työkalulaatikon avaaminen.
Matkan aikana työkalulaatikossa kuljetettavat esineet ovat lipsahtaneet paikoiltaan. Kun luukku avataan ne putoavat ulos ja loukkaavat käyttäjää.
Avaa työkalupakki varovasti.

Miten käytän työkalupakkia?

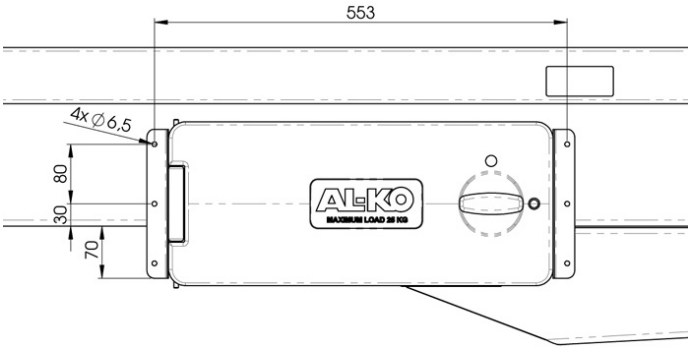

Asennusmitat työkalupakki

teetä alkuasennus erikoisliikkeessä.
Kiinnitä työkalulaatikko UNIVERSAL-ajoneuvonkuljetuslaitteen alustaan piirroksen "*Työkalulaatikon asennusmitat*" mukaisesti. Ruuvaa työkalulaatikko ajoneuvon alustaan mukana toimitetuilla M8x16-ruuveilla.
Avaa työkalulaatikko vetämällä kahvassa oleva likainen suojus irti ja avaamalla työkalulaatikon lukitus kahvan avulla.
Avaa työkalulaatikko kääntämällä kahvaa vaakasuoraan.
Sulje työkalulaatikko kääntämällä kahva pystyasentoon.
Lukitse työkalulaatikko ja suojaa lukko lialta likaantumissuojalla.

Mikä muuttuu hoidon ja ylläpidon osalta?

Huomio!

Omaisuusvahingot!

Puhdistus korkeapainepesurilla.
Työkalulaatikko on valmistettu muovista, joten se ei ole riittävän kestävä, jotta sitä voitaisiin puhaltaa suoraan korkeapainepuhdistimella.
Puhdista työkalupakki ei missään tapauksessa korkeapaineella siivooja.

Puhdista työkalulaatikko puutarhaletkulla ja puhtaalla liinalla tai sienellä. Älä käytä hankaavia, happamia tai emäksisiä puhdistusaineita, sillä ne voivat tuhota pintakäsittelyn.
Kun olet ajanut teillä, joilla on levitetty suolaa, puhdista perävaunu huolellisesti, myös työkalulaatikko.

12 Miten hävitän perävaunun tai sen osat?

Perävaunu tai sen osat on aina hävitettävä asianmukaisesti. Vie perävaunu tai perävaunun osat aina autojen kierrätyskeskukseen. Autojen kierrätyskeskuksen asiantunteva henkilökunta hävittää ne asianmukaisesti. Perävaunu tai perävaunun osat on hävitettävä hävittämishetkellä voimassa olevien lakien mukaisesti.

13 Mitä minun on tehtävä vikatilanteissa?

Toimintahäiriö	Mahdolliset virheet	Virheen korjaaminen
Perävaunun jarruttaminen peruutettaessa	Käsijarrua ei vapautettu.	Vapauta käsijarru.
	Peruutuslukko lukittuu, jos ajoneuvoa peruutetaan liian nopeasti.	Aja hieman eteenpäin ja sitten hitaasti taaksepäin.
	Jarrujärjestelmää ei ole voideltu kunnolla.	Voitele kaikki voitelukohteet uudelleen voiteluohjelman mukaisesti.
	Jarrujärjestelmä on säädetty liian kireälle.	Käy erikoistuneessa työpajassa.
Käsijarruvipua ei voi enää liikuttaa.	Vipua ei ollut voideltu tai sitä ei ollut voideltu riittävästi.	Voitele vipu ja yritä edelleen liikuttaa sitä.
	Vipu on jäässä.	Sulata jarru.
Perävaunua jarrutetaan jatkuvasti	Jarrujärjestelmä ei ole tai sitä ei ole voideltu kunnolla.	Voitele järjestelmä.
	Jarrujärjestelmää ei ole huollettu asianmukaisesti.	Käy korjaamolla ja huollata jarrujärjestelmä.
	Peruutuslukko ei palautunut.	Mene työpajaan.
	Käsijarrua ei vapautettu.	Vapauta käsijarru.
Perävaunu ei jarruta tai jarruttaa huonosti.	Jarrujärjestelmä on säädetty liian löysäksi.	Anna jarrujärjestelmä säätää korjaamolla.
	Jarrunivel on jumiutunut.	Vapauta jarrujen kytkentä.
	Jarru on kulunut.	Mene työpajaan.
Perävaunu jarruttaa heti, kun kaasu vapautetaan.	Iskunvaimennin on viallinen.	Mene työpajaan.
Käsijarrun vaikutus on liian heikko	Kaasujousi on viallinen.	Mene työpajaan.
Kytkin ei kytkeydy	Kytkimen kuori tai pää on likainen.	Puhdista osat.
	Kytkintä ei ollut voideltu riittävästi.	Voitele osat.
	Pallo tai kuppi on kulunut. Kiinnitä huomiota kulumisilmaisimeen.	Mene työpajaan.
Perävaunu kääntyy oikealle tai vasemmalle ajettaessa.	Kuormitus ei ole jakautunut tasaisesti.	Jaa kuorma tasaisesti.
	Rengaspaine on epätasainen.	Täytä tai tyhjennä renkaat, kunnes ne on täytetty tasaisesti oikeaan paineeseen.
	Kuormaa ei ole kiinnitetty riittävästi ja se siirtyy hitaasti.	Kiinnitä kuorma asianmukaisesti.
	Vetoajoneuvon koko ei sovellu tämän kokoiselle ja painoiselle perävaunulle.	Käytä perävaunua toisen vetoajoneuvon kanssa.
	Pyörän jarru on väärin säädetty ja jarruttaa.	Mene työpajaan.
Perävaunu alkaa nopeasti horjua matkan aikana.	Rengaspaine on liian korkea.	Vähennä renkaiden painetta, kunnes niissä on normaali rengaspaine.
	Ajettu nopeus on liian suuri kuormaan ja tieolosuhteisiin nähden.	Aja hitaammin.
	Kuorman painopiste on liian kaukana takana.	Siirrä kuorman painopistettä eteenpäin.
Perävaunu kolisee ajon aikana	Kuormaa ei ole kiinnitetty.	Kiinnitä kuorma.
	Kaapelit tai letkut irtoavat.	Aja lähimpään korjaamoon.
	Jokkipyörää ei ollut väännetty ylös ja se irtoaa.	Kierrä jakopyörä ylös ja kiinnitä se korjaamolla uudelleen oikein.
	Käsijarru on edelleen päällä.	Vapauta käsijarru.
Perävaunu vinkuu ajon aikana	Voitelupisteitä ei voideltu riittävästi.	Voitele uudelleen kaikki voitelukohdat.
	Pyöränlaakeri on viallinen.	Mene työpajaan.
	Käsijarru on edelleen päällä.	Vapauta käsijarru.
Perävaunu savuaa ajon aikana.	Jarru lukitsee yhden pyörän, koska automaattinen peruutusjärjestelmä on kytkeytynyt, eikä se jarruta takaisin.	Mene työpajaan.
Perävaunu ei ole vaakasuorassa asennossa kytkennän jälkeen.	Kuormitus on jakautunut epätasaisesti.	Varmista tasainen jakautuminen.
	Kytkimen korkeutta ei ole asetettu oikein.	Säädä kytkimen korkeus uudelleen.
	Vetoajoneuvon kytkentäkorkeus ei vastaa perävaunun kytkentäkorkeutta.	Hanki toinen vetoajoneuvo, jonka kytkentäkorkeus on sopiva.
	Ohjauspyörä on edelleen alaspäin.	Kierrä jakopyörää.

14 Huolto- ja takuuvaraukset

Takuu sisältää:

Viat, jotka ilmenevät, kun perävaunua käytetään asianmukaisesti ja ohjeiden mukaisesti ja jotka johtuvat suunnittelu- tai materiaalivirheistä.
Takuuaikana tehdyt korjaukset eivät pidennä takuuaikaa.
Sopimuskumppanina jälleenmyyjä on vastuussa takuusta.

Edellytykset:

Tässä käyttöohjeessa lueteltuja valmistajan huolto-ohjeita ja määräyksiä on noudatettava.
Korjauksissa on käytettävä alkuperäisiä varaosia.
Korjaukset on teetettävä erikoistuneessa korjaamossa.

Viat eivät saa johtua:

Tässä käyttöohjeessa lueteltujen teknisten ja oikeudellisten määräysten noudattamatta jättäminen.
Perävaunun virheellinen käyttö tai käyttäjän kokemuksen puute.
Humbaur GmbH:n hyväksymättömät muutokset perävaunuun tai lisälaitteisiin johtavat takuun raukeamiseen.
Asiaa koskevien säädösten noudattamatta jättäminen.

Vikoja ei ole:

Jokainen perävaunu on käsityönä valmistettu tuote.
Suurimmasta huolellisuudesta huolimatta kokoonpanon aikana voi syntyä pieniä, pinnallisia naarmuja, jotka eivät vaikuta käyttötarkoitukseen.
Tuotantoon liittyviä jännityssäröjä pinnassa (hiushalkeamia) ei voida välttää. Nämä hiushalkeamat eivät vaikuta ripustimen vakauteen tai käyttöön.
Pudotuslaiturin ja lastaussillan välinen rako.
Lisäksi polyesterikomponentit eivät ole 100-prosenttisesti värinpitäviä. Tässäkin tapauksessa UV-säteily ja sää voivat aiheuttaa värin haalistumista.
On myös huomattava, että kumiosat vanhenevat yleensä UV-valon vaikutuksesta, ja pinnan halkeilua ja haalistumista voi myös esiintyä.
Osat, jotka on pinnoitettu katodisella kastomaalauksella (CDP), eivät ole värinkestäviä. Ne voivat haalistua UV-säteilyn vaikutuksesta.
Sinkityt osat eivät yleensä ole kiiltäviä, vaan ne menettävät kiiltonsa lyhyen ajan kuluttua. Tämä ei ole vika, vaan toivottavaa, sillä vain hapettuminen takaa täydellisen suojan metallin ruostumista vastaan.
Puu on luonnonmateriaali. Siksi huolimatta Pinta altistuu luonnolliselle, säästä riippuvalle laajenemiselle ja supistumiselle erilaisten käsittely- ja pinnoitusmenetelmien vuoksi.
Kutistuminen, joka voi johtaa vääntymiseen. Luonnollinen puun jyvä ja epätasaisuus ovat normaaleja tälle luonnonmateriaalille, ja ne voivat näkyä pinnalla. UV-säteilyn ja sään vaikutuksesta tapahtuva haalistuminen on mahdollista. Käytettyjen puuosien paksuudelle on määritelty valmistustoleranssi. Toleranssialueen sisällä olevista poikkeamista ei ole huomautettavaa.
Koska perävaunuja ei yleensä eristetä, lämpötilan vaihtelut voivat aiheuttaa kondenssiveden muodostumista pressun ja polyesteripeitteiden alle. Tässä
Tällöin on huolehdittava riittävästä ilmanvaihdosta homeen muodostumisen estämiseksi. Perävaunut eivät myöskään ole 100-prosenttisesti vesitiiviitä. Veden pääsy ovista, luukuista ja ikkunoista on mahdollista, vaikka käytettäisiinkin kumitiivisteitä ja huolellisinta valmistusta.

Takuu päättyy:

Jos käyttö-, huolto- ja tarkastusohjeita ei noudateta.
Perävaunun tekniset muutokset
Itsenäisten kiinnikkeiden ja päällirakenteiden osalta, joita Hum- baur ei ole hyväksynyt.
Jos perävaunu on ylikuormitettu ja sitä käytetään väärin.
Kun käytetään muita kuin alkuperäisiä Humbaur-varaosia.
Jos perävaunun turvallisuusohjeita ei noudateta.
Jos huoltovälejä ei noudateta, mukaan lukien Humbaurin asentamien osien, kuten akselien, jarrujen, yliajolaitteiden, hydrauliikkajärjestelmien jne. huoltovälit.
Jos käytettyjen materiaalien pintakäsittely on virheellinen.
Jos perävaunua käytetään edelleen, vaikka viat ovat jo tiedossa ja niistä on ilmoitettu ja valmistaja on kieltänyt sen käytön, kunnes korjaukset on suoritettu.
Jos perävaunua käytetään edelleen tunnettujen vikojen kanssa, mikä tekee korjaamisesta mahdotonta tai kalliimpaa tai mahdollista vain huomattavalla lisävaivalla ja vähentää perävaunun käyttöä.

Takuu ei sisällä:

Jatkuvan ylläpidon kustannukset.
Kustannukset johtuvat normaalista kulumisesta tai siitä, että perävaunua ei ole käytetty pitkään aikaan.
Viat, jotka johtuvat perävaunun virheellisestä käsittelystä.
Muiden kuin alkuperäisten Hum- baur-varaosien käytöstä johtuvat viat.
Viat, jotka ovat seurausta korjauksesta, jota ei ole suoritettu erikoiskorjaamossa.
Viat, jotka johtuvat ajoneuvon rakenteellisista muutoksista tai kokoonpanotöistä.
Valmistaja pidättää oikeuden tehdä suunnittelumuutoksia.

Turvallisuusohjeet! Perävaunuja saa käyttää vain noudattaen kaikkia tieliikennettä, ammattiyhdistyksiä ja kuorman kiinnittämistä koskevia määräyksiä. Virheistä ja painovirheistä ei oteta vastuuta. Tekniset muutokset ovat mahdollisia. Painettu Saksassa. Jälkipainos kielletty. Versio 06 / 12